(19)中华人民共和国国家知识产权局

(12)实用新型专利

(10)授权公告号 CN 203041936 U
(45)授权公告日 2013.07.10

(21)申请号 201220199053.7

(22)申请日 2012.05.04

(73)专利权人 俞逢泉
地址 315000 浙江省宁波市海曙区环城西路南段 1085 弄 49 号 403 室

(72)发明人 俞逢泉

(51)Int.Cl.
A47J 37/06(2006.01)

权利要求书1页 说明书1页 附图1页

(54)实用新型名称

一种电烤箱门

(57)摘要

一种电烤箱门，包括固定在电烤箱门体上的门把手和内外金属门板，所述门体周边分别与下玻璃支撑和上玻璃支撑密封连接固定，在内外金属门板之间形成隔热腔。本实用新型通过增设隔热腔的结构，有效地阻挡烤箱内发热装置辐射及传导的热量，从而降低外门板的表面温度，其设计结构简单合理、制造成本低、节省原材料，安装方便，有一定的市场前景。

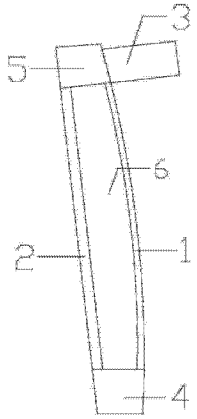

CN 203041936 U

1. 一种电烤箱门，包括固定在电烤箱门上的门把手（3）和内外金属门板（1、2），其特征在于说述门体周边分别与下玻璃支撑（4）和上玻璃支撑（5）密封连接固定，在内外金属门板（1、2）之间形成隔热腔（6）。

2. 根据权利要求 1 所述的电烤箱门，其特征在于所述的门把手（3）固定在上玻璃支撑上。

一种电烤箱门

技术领域

[0001] 本实用新型涉及一种在高温加热情况下使用的门，特别是一种烤箱门，属于家用电器产品技术领域。

背景技术

[0002] 随着社会的不断发展，居民生活水平的不断提高，烤箱作为新的家庭炊具也已经走入了寻常百姓家。目前市场上销售的烤箱其烤箱门为了隔热防烫，烤箱门往往采用两块合金金属钢材背接而成，采用这样的制作工艺不仅在制造工艺上不能节约合金用料，还造成电烤箱门重量偏重，影响外观美观性；而若外层采用绝缘材料，内层采用合金材料，则会造成绝缘材料和合金的粘结强度不高，电烤箱工作时，热量外散等问题。

发明内容

[0003] 本实用新型的目的在于克服上述存在的不足，提供一种重量轻、保温性能好的电烤箱门。

[0004] 本实用新型的目的是通过如下技术方案来完成的，一种电烤箱门，包括固定在电烤箱门体上的门把手和内外金属门板，所述门体周边分别与下玻璃支撑和上玻璃支撑密封连接固定，在内外金属门板之间形成隔热腔。

[0005] 所述的门把手固定在上玻璃支撑上。这样电烤箱内产生的热量通过隔热玻璃所传递的热量就会大大减弱。

[0006] 本实用新型通过增设隔热腔的结构，有效地阻挡烤箱内发热装置辐射及传导的热量，从而降低外门板的表面温度，其设计结构简单合理、制造成本低、节省原材料，安装方便，有一定的市场前景。

附图说明

[0007] 图 1 是本实用新型的结构示意图。

具体实施方式

[0008] 下面将结合附图对本实用新型做详细的介绍：如图 1 所示：一种电烤箱门，包括固定在电烤箱门上的门把手 3 和内外金属门板 1、2，说述门体周边分别与下玻璃支撑 4 和上玻璃支撑 5 密封连接固定，在内外金属门板 1、2 之间形成隔热腔 6。

[0009] 所述的门把手 3 固定在上玻璃支撑上。

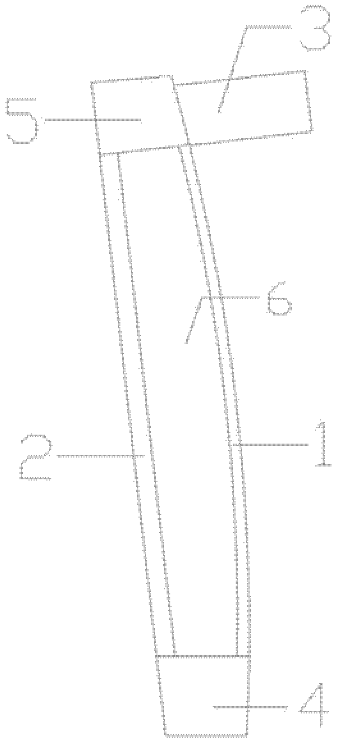

图 1