(19)中华人民共和国国家知识产权局

(12)实用新型专利

(10)授权公告号 CN 215076890 U
(45)授权公告日 2021.12.10

(21)申请号 202120888889.7

(22)申请日 2021.04.28

(73)专利权人 安徽博奥家具制造有限公司
地址 245061 安徽省黄山市徽州区城东工业园素功路6号

(72)发明人 王政忠 王政江

(74)专利代理机构 南京业腾知识产权代理事务所(特殊普通合伙) 32321
代理人 马威

(51)Int.Cl.
A47C 1/00(2006.01)
A47C 7/00(2006.01)
A47C 4/28(2006.01)

权利要求书1页 说明书3页 附图4页

(54)实用新型名称

一种医用倚靠排椅

(57)摘要

本实用新型公开了一种医用倚靠排椅，包括两个站脚、椅座、椅背与扶手，两个站脚的侧壁转动连接有供使用者扶持的扶手，两个站脚之间转动连接有椅座，椅座上方的两个站脚之间固接有椅背，两个站脚的前侧壁均设置有固定座，两个固定座之间转动连接有转动转轴，椅座下方的两个站脚之间设置有支撑机构，支撑机构包括两个限位杆与滑动柱，两个限位杆均与两个站脚的侧壁相固接，两个限位杆之间与滑动柱相固接，滑动柱的内腔开设有滑动槽，滑动槽的内腔固接有导向杆，导向杆上滑动连接有滑动块，滑动块下方的导向杆上套接有收缩弹簧，本实用新型设计结构合理，椅座的角度便于调节，在不使用时占用的空间较小，且不使用时，椅座能够自动复位。

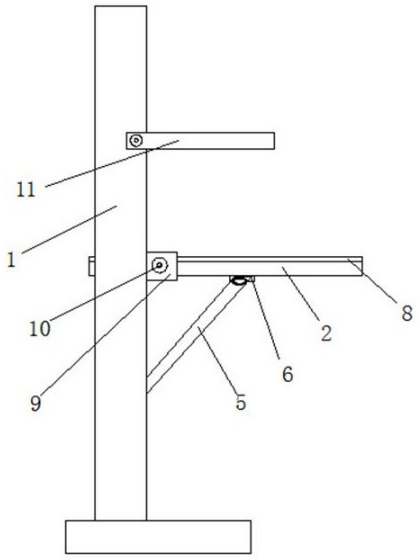

CN 215076890 U

1.一种医用倚靠排椅，包括两个站脚(1)、椅座(2)、椅背(3)与扶手(11)，两个所述站脚(1)的侧壁转动连接有供使用者扶持的扶手(11)，两个所述站脚(1)之间转动连接有椅座(2)，所述椅座(2)上方的两个站脚(1)之间固接有椅背(3)，其特征在于：两个所述站脚(1)的前侧壁均设置有固定座(9)，两个所述固定座(9)之间转动连接有转动转轴(10)，且转轴(10)贯穿椅座(2)的左右侧壁，所述椅座(2)下方的两个站脚(1)之间设置有支撑机构(4)，所述支撑机构(4)包括两个限位杆(41)与滑动柱(42)，两个所述限位杆(41)均与两个站脚(1)的侧壁相固接，两个所述限位杆(41)之间与滑动柱(42)相固接，所述滑动柱(42)的内腔开设有滑动槽(43)，所述滑动槽(43)的内腔固接有导向杆(44)，所述导向杆(44)上滑动连接有滑动块(46)，所述滑动块(46)下方的导向杆(44)上套接有收缩弹簧(45)，所述椅座(2)的背部中心处开设有T型槽(7)，所述T型槽(7)的内腔滑动连接有T型滑块(6)，所述T型滑块(6)与滑动块(46)之间铰接有支撑杆(5)。

2.根据权利要求1所述的一种医用倚靠排椅，其特征在于：所述限位杆(41)与椅座(2)底部之间的间距大于转轴(10)与椅座(2)后端之间的间距。

3.根据权利要求1所述的一种医用倚靠排椅，其特征在于：所述椅座(2)与转轴(10)之间的间距大于转轴(10)与椅背(3)的后端之间的间距。

4.根据权利要求1所述的一种医用倚靠排椅，其特征在于：所述椅座(2)的上表面设置有软垫(8)。

一种医用倚靠排椅

技术领域

[0001] 本实用新型涉及办公用品技术领域，具体为一种医用倚靠排椅。

背景技术

[0002] 人们在日常生活中排椅主要有多重功能，所以我们见到的排椅在不同的场所出现，比如医院、车站、银行、学校教室、电影院、会议室和公园等这些场所都有排椅，排椅多数由椅座、椅背、扶手和站脚四部分构成，一般情况下站脚和扶手结为一体构成牢固安装的扶手架，组成结构一般为钢木结构或钢塑结构，一般情况下医用排椅提供给医院的患者或是家属使用。

[0003] 目前现有的医院排椅的椅座大多是固定的，不便于进行角度调节，排椅在不使用时占用的空间较大，尤其医院是属于人员较多的场所，对空间的有效利用极为重要，为此，我们提出医用倚靠排椅。

实用新型内容

[0004] 本实用新型的目的在于提供一种医用倚靠排椅，以解决上述背景技术中提出的问题。

[0005] 为实现上述目的，本实用新型提供如下技术方案：一种医用倚靠排椅，包括两个站脚、椅座、椅背与扶手，两个所述站脚的侧壁转动连接有供使用者扶持的扶手，两个所述站脚之间转动连接有椅座，所述椅座上方的两个站脚之间固接有椅背，两个所述站脚的前侧壁均设置有固定座，两个所述固定座之间转动连接有转动转轴，且转轴贯穿椅座的左右侧壁，所述椅座下方的两个站脚之间设置有支撑机构，所述支撑机构包括两个限位杆与滑动柱，两个所述限位杆均与两个站脚的侧壁相固接，两个所述限位杆之间与滑动柱相固接，所述滑动柱的内腔开设有滑动槽，所述滑动槽的内腔固接有导向杆，所述导向杆上滑动连接有滑动块，所述滑动块下方的导向杆上套接有收缩弹簧，所述椅座的背部中心处开设有T型槽，所述T型槽的内腔滑动连接有T型滑块，所述T型滑块与滑动块之间铰接有支撑杆。

[0006] 优选的，所述限位杆与椅座底部之间的间距大于转轴与椅座后端之间的间距。

[0007] 优选的，所述椅座与转轴之间的间距大于转轴与椅背的后端之间的间距。

[0008] 优选的，所述椅座的上表面设置有软垫。

[0009] 与现有技术相比，本实用新型的有益效果是：

[0010] 本实用新型的一种医用倚靠排椅通过椅座与站脚转动连接，便于了椅座角度的调节，不使用时，椅座、站脚、椅背与扶手在同一垂直面上，从而最大限度的减少空间的占用，且支撑机构与椅座之间形成一个三角形的加强结构，提高了椅座的支撑强度，同时支撑机构中的收缩弹簧与滑动块以及支撑杆之间组成一个联动结构，当不使用时，由于收缩弹簧收缩复位并驱动着滑动块向下运动，从而达到自动收起椅座的效果，使用简单便捷。

附图说明

[0011] 图1为本实用新型的整体结构侧视图；

[0012] 图2为本实用新型的整体结构主视图；

[0013] 图3为本实用新型去除椅座后的整体结构主视图；

[0014] 图4为本实用新型的支撑机构结构示意图；

[0015] 图5为本实用新型的椅座结构示意图；

[0016] 图中、1、站脚；2、椅座；3、椅背；4、支撑机构；41、限位杆；42、滑动柱；43、滑动槽；44、导向杆；45、收缩弹簧；46、滑动块；5、支撑杆；6、T型滑块；7、T型槽；8、软垫；9、固定座；10、转轴；11、扶手。

具体实施方式

[0017] 下面将结合本实用新型实施例中的附图，对本实用新型实施例中的技术方案进行清楚、完整地描述，显然，所描述的实施例仅仅是本实用新型一部分实施例，而不是全部的实施例。基于本实用新型中的实施例，本领域普通技术人员在没有做出创造性劳动前提下所获得的所有其他实施例，都属于本实用新型保护的范围。

[0018] 请参阅图1-5，本实用新型提供的一种实施例。

[0019] 如图1-4所示，一种医用倚靠排椅，包括两个站脚1、椅座2、椅背3与扶手11，两个站脚1的侧壁转动连接有供使用者扶持的扶手11，两个站脚1之间转动连接有椅座2，椅座2上方的两个站脚1之间固接有椅背3，两个站脚1的前侧壁均设置有固定座9，两个固定座9之间转动连接有转动转轴10，且转轴10贯穿椅座2的左右侧壁，椅座2下方的两个站脚1之间设置有支撑机构4，支撑机构4包括两个限位杆41与滑动柱42，两个限位杆41均与两个站脚1的侧壁相固接，两个限位杆41之间与滑动柱42相固接，滑动柱42的内腔开设有滑动槽43，滑动槽43的内腔固接有导向杆44，导向杆44上滑动连接有滑动块46，滑动块46下方的导向杆44上套接有收缩弹簧45，椅座2的背部中心处开设有T型槽7，T型槽7的内腔滑动连接有T型滑块6，T型滑块6与滑动块46之间铰接有支撑杆5。

[0020] 具体地，限位杆41与椅座2底部之间的间距大于转轴10与椅座2后端之间的间距，这样便于了椅座2转动至垂直位置，降低了限位杆41对椅座2转动时的干扰，从而最大化的减小排椅的占地空间。

[0021] 具体地，椅座2与转轴10之间的间距大于转轴10与椅背3的后端之间的间距，由于椅座2凸出椅背3的后侧，利用椅背3对椅座2进行限位阻挡，控制了椅座2的转动角度，使椅座2保持水平状态，便于了使用者的使用。

[0022] 在使用时，使用者直接扳动椅座2，椅座2绕着转轴10转动到与椅背3接触时会自动停止，直至椅座2呈水平状态，此时，使用者可以直接坐下即可，再将扶手11转动到水平位置，扶手11转动的角度为0°-90°，在椅座2的转动的过程中，椅座2拉动着T型滑块6沿着T型槽7向前滑动，由于T型滑块6与滑动块46之间通过支撑杆5连接，因此T型滑块6通过支撑杆5带动着滑动块46沿着滑动柱42向上运动，从而拉动着收缩弹簧45拉伸，支撑杆5、滑动柱42与椅座2之间形成一个三角形结构，利用三角形结构提高椅座2的支撑强度，当不使用时，利用收缩弹簧45的复位，拉动着滑动块46沿着滑动柱42相下运动，从而带动椅座2自动的转动收起，从而减少排椅的占地空间。

[0023] 进一步地，如图5所示，椅座2的上表面设置有软垫8，软垫8能够提高使用者的舒适度。

[0024] 对于本领域技术人员而言，显然本实用新型不限于上述示范性实施例的细节，而且在不背离本实用新型的精神或基本特征的情况下，能够以其他的具体形式实现本实用新型。因此，无论从哪一点来看，均应将实施例看作是示范性的，而且是非限制性的，本实用新型的范围由所附权利要求而不是上述说明限定，因此旨在将落在权利要求的等同要件的含义和范围内的所有变化囊括在本实用新型内。不应将权利要求中的任何附图标记视为限制所涉及的权利要求。

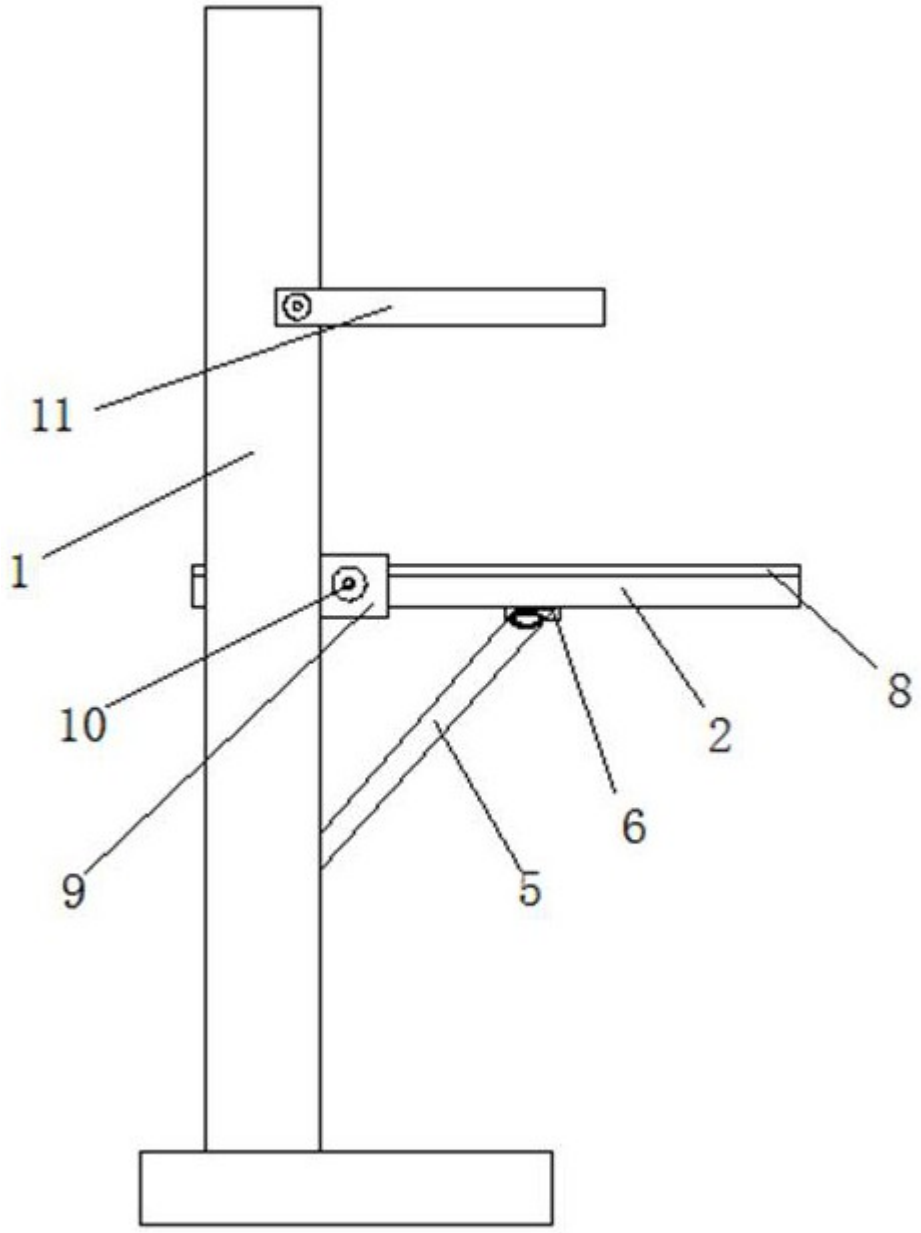

图1

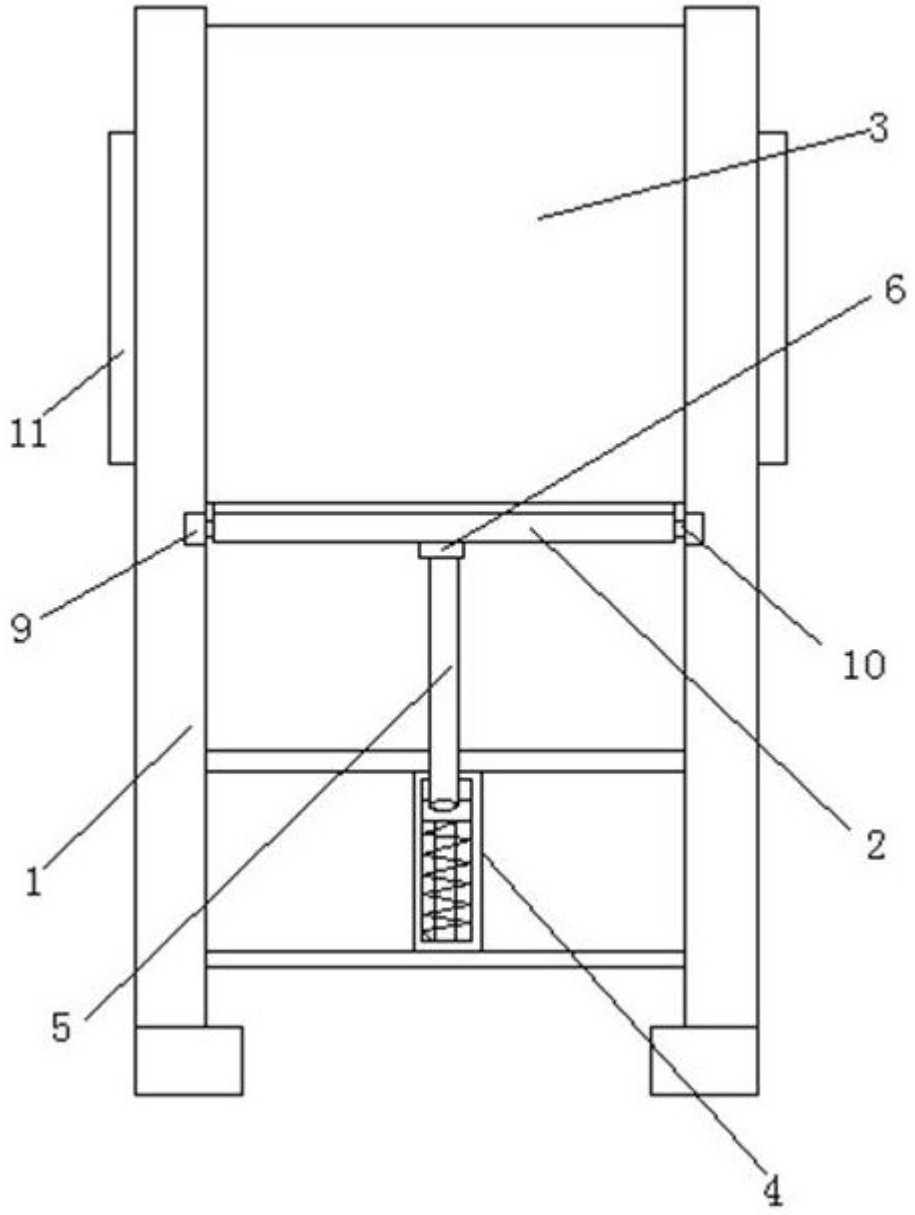

图2

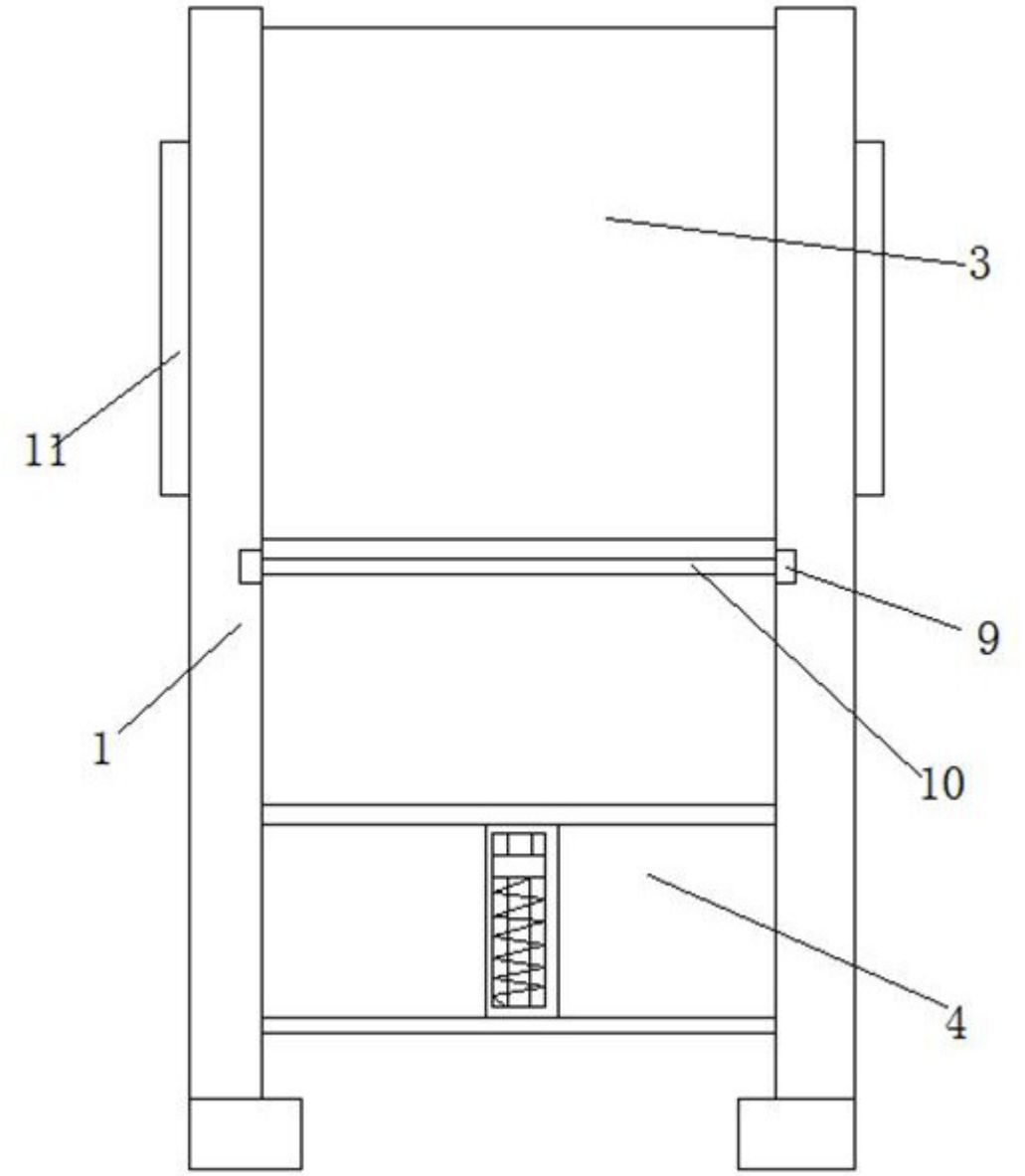

图3

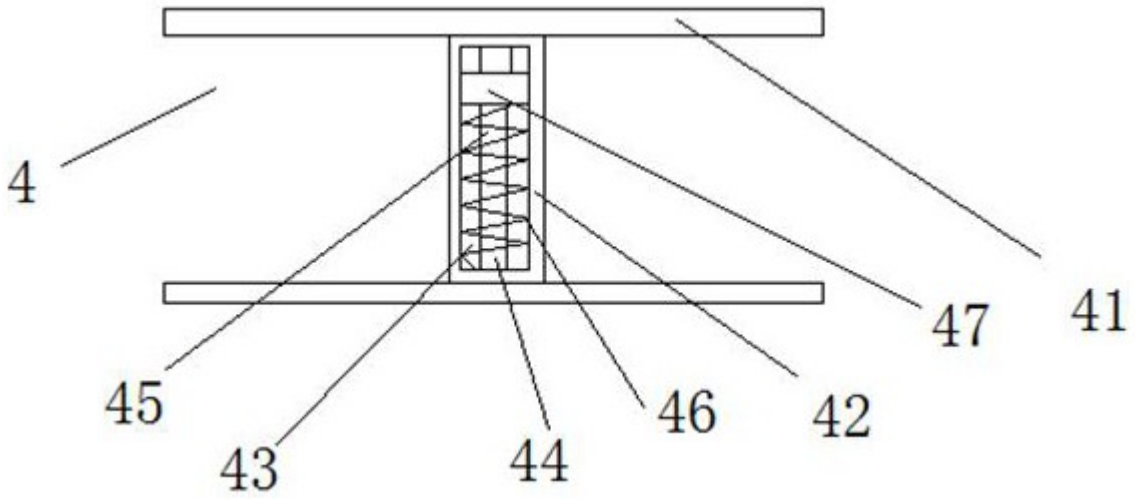

图4

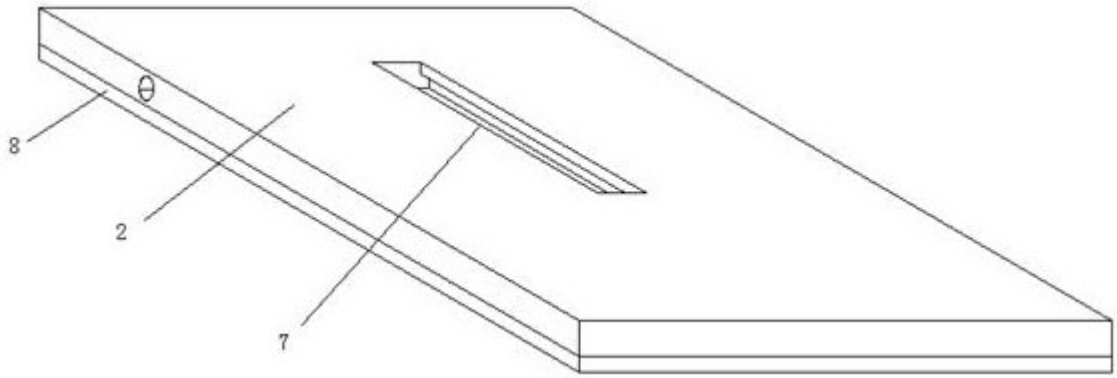

图5