[19] 中华人民共和国国家知识产权局

[51] Int. Cl.
F24J 2/24 (2006.01)

[12] 实用新型专利说明书

专利号 ZL 200620082179.0

[45] 授权公告日 2007 年 4 月 18 日

[11] 授权公告号 CN 2890755Y

[22] 申请日 2006.3.21

[21] 申请号 200620082179.0

[73] 专利权人 苗 奇

地址 233000 安徽省蚌埠市体育路 94 号 6 栋 4 单元 3 号

[72] 设计人 苗 奇 苗 军

[74] 专利代理机构 安徽省蚌埠博源专利商标事务所

代理人 杨晋弘

权利要求书 1 页 说明书 2 页 附图 1 页

[54] 实用新型名称

浮动出水的真空太阳能热水器

[57] 摘要

本实用新型涉及一种浮动出水的真空太阳能热水器，它包括一个具有进出水管 10 及回水管 5 的储水箱 3，储水箱底部设有一组太阳能真空管 13，其特征在于储水箱 3 内设置一个充气浮筒 1，储水箱内的进出水管 8 上连接一根出水软管 10，出水软管另一端用连接件 2 与浮筒相连。 由于采用了本实用新型所述的技术方案，使得流出的水始终是储水箱内水温最高的水，大大提高了热水器的出热效率，延长了热水器的使用季节，增强了热水器的适用性。 另外，本实用新型还具有结构简单、使用安全方的优点。

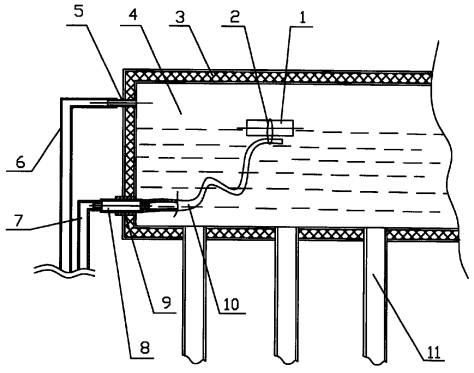

1、一种浮动出水的真空太阳能热水器，它包括一个具有进出水管及回水管的储水箱，储水箱底部设有一组太阳能真空管，其特征在于储水箱内设置一个浮筒，储水箱内的进出水管上连接一根出水软管，出水软管另一端用连接件与浮筒相连。

浮动出水的真空太阳能热水器

技术领域：

本实用新型涉及民用产品中的热水器，特别涉及一种浮动出水的真空太阳能热水器。

背景技术：

目前广泛使用的太阳能热水器的进出水口均设置在储水箱的下部，因热水比重小而上升，冷水比重大而下降，故储水箱上部水温始终最高，而下部较低，由于进出水口设置在储水箱的下部，导致出水始终是储水箱中水温最低的，而上部较高温度的水最后流出或闲置于储水箱内得不到有效的利用，致使太阳能热水器热效率大为降低，严重影响了在冬季或低温天气时的使用，使其适用时间和季节大为缩短。针对上述问题进行广泛检索，尚未发现有与本发明相关的技术方案。

发明内容：

本实用新型的目的就是为了解决现有技术中存在的上述缺陷而设计的一种浮动出水的真空太阳能热水器。

为了实现上述目的，本实用新型采用了如下技术方案：

一种浮动出水的真空太阳能热水器，它包括一个具有进出水管及回水管的储水箱，储水箱底部设有一组太阳能真空管，其特征在于储水箱内设置一个浮筒，储水箱内的进出水管上连接一根出水软管，出水软管另一端用连接件与浮筒相连。

由于采用了本实用新型所述的技术方案，使得流出的水始终是储水箱内水温最高的水，大大提高了热水器的出热效率，延长了热水器的使用季节，增强了热

水器的适用性。另外，本实用新型还具有结构简单、使用安全方的优点。

为了更加详细地说明本实用新型，下列附图提供了本实用新型的一个最佳实施例。

附图说明：

图 1 是本实用新型实施例 1 的主视图；

具体实施方式：

实施例 1：如图 1 所示，太阳能热水器的储水箱 3 底部联有一组太阳能真空管 11、侧面上部联有回水管 5，回水管 5 再连接回水软管 6。储水箱 3 侧面下部联有螺纹管 9，螺纹管 9 中螺纹连接一个进出水嘴 8，进出水嘴 8 外端连接进出水软管 7。本实用新型的发明点在于：储水箱 3 中设有一个浮筒 1，储水箱 3 内的进出水嘴 8 上连接一根出水软管 10，出水软管 10 另一端用连接件 2 连在浮筒 1 的下部。由图可见，由于浮筒 1 的浮力作用，使得出水软管 10 始终位于储水箱内水位最高的部分，流出的水始终是储水箱内水温最高的水。

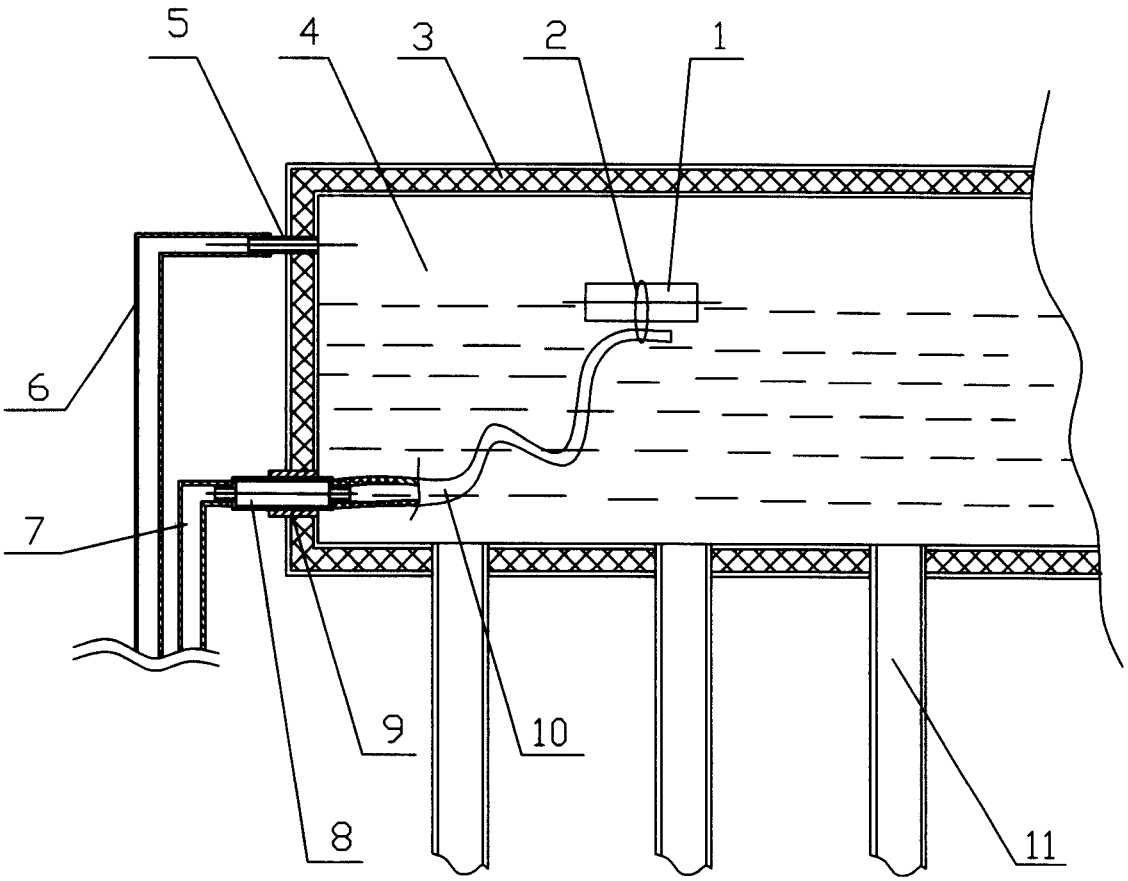

图1