(19) 대한민국특허청(KR)
(12) 등록특허공보(B1)

(45) 공고일자 2020년08월05일
(11) 등록번호 10-2132368
(24) 등록일자 2020년07월03일

(51) 국제특허분류(Int. Cl.)
G02C 5/12 (2006.01)
(52) CPC특허분류
G02C 5/126 (2013.01)
G02C 5/122 (2013.01)
(21) 출원번호 10-2020-0041836
(22) 출원일자 2020년04월06일
심사청구일자 2020년04월06일
(56) 선행기술조사문헌
KR1020150144019 A*
KR2019920008933 Y1*
KR200454769 Y1*
*는 심사관에 의하여 인용된 문헌

(73) 특허권자
박강인
서울특별시 강남구 테헤란로52길 16, 102동 501호 (역삼동, 테헤란아이파크)
(72) 발명자
박강인
서울특별시 강남구 테헤란로52길 16, 102동 501호 (역삼동, 테헤란아이파크)
(74) 대리인
특허법인테헤란

전체 청구항 수 : 총 3 항 심사관 : 정향남

(54) 발명의 명칭 **코 자극을 최소화하는 안경**

(57) 요 약

본 발명은 안경테; 및 상기 안경테의 내측 하부에 설치되되, 눈 아래 부위에 접촉되는 받침대;를 포함하여, 코와 접촉되지 않는 것을 특징으로 하는 코 자극을 최소화하는 안경을 제공할 수 있다.

대 표 도 - 도1

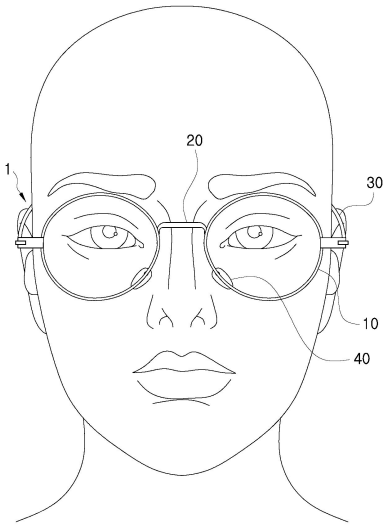

(52) CPC특허분류
G02C 2200/08 (2013.01)

명 세 서

청구범위

청구항 1

안경테; 및

상기 안경테의 내측 하부에 설치되되, 눈 아래 부위에 접촉되는 받침대;

상기 받침대가 상기 안경테의 하부 둘레를 따라 위치 이동이 가능하도록 가이드하는 가이드부를 포함하는 위치 이동부;

상기 받침대와 연결되되, 양 단이 소정 간격 이격 형성되어, 이격된 양 단 사이로 상기 가이드부가 삽입될 수 있는 고정부를 포함하여, 상기 받침대를 상기 가이드부에 연결하는 체결부; 및

양 단이 소정 간격 이격 형성되어, 이격된 양 단 사이로 상기 가이드부가 삽입되어 체결되되, 상기 가이드부에 체결된 상기 고정부의 적어도 일 측에서 상기 가이드부에 체결되어, 상기 체결부가 상기 가이드부를 따라 이동되는 것을 방지하여 상기 받침대의 위치를 고정하는 위치 고정부;를 포함하며,

상기 받침대가 코와 접촉되지 않는 것을 특징으로 하는 코 자극을 최소화하는 안경.

청구항 2

삭제

청구항 3

청구항 1에 있어서,

상기 위치 이동부는,

상기 가이드부의 양 단부에서 돌출 형성되어 상기 안경테 내측 하부에 고정되는 연결부;를 포함하여,

상기 가이드부는 상기 안경테의 하부와 동일한 형상으로 소정 간격 이격되는 것을 특징으로 하는 코 자극을 최소화하는 안경.

청구항 4

청구항 3에 있어서,

상기 가이드부에 상기 체결부를 체결하는 위치에 따라, 상기 받침대가 눈 아래 부위에 접촉되는 위치가 결정되는 것을 특징으로 하는 코 자극을 최소화하는 안경.

발명의 설명

기 술 분 야

[0001] 본 발명은 받침대가 눈 아래 부위에 위치되어 코 자극을 최소화하는 안경에 관한 것이다.

배 경 기 술

[0003] 통상적으로, 안경은 렌즈를 가지는 안경테 및 안경다리로 구성되며, 안경을 착용했을 때 상기 안경테 사이의 코 받침대가 안경이 흘러내지 않도록 받친다.

[0004] 종래의 안경은 사용자의 코나 귀 등과 같은 얼굴 생김새에 따라서 코에 지지되는 받침대 및 안경다리를 휘거나 변형시켜서 적절하게 착용하게 되는데, 이때 안경테나 코 받침대, 안경다리를 강제적으로 변형시키게 되면 손상

및 파손될 위험성이 매우 높고, 내구성이 급격히 저하되는 문제점이 있다.

[0005] 특히, 코 받침대가 콧등에 안착한 채 피부에 자극을 주어 피부 손상을 유발하고 코 받침대의 자국을 남기는 등의 부작용이 있고 착용감이 좋지 못한 문제점이 있다. 또한, 코 받침대 및 안경테의 고정부위가 쉽게 헐거워지고 또는 안경이 아래로 미끄러져 흘러내리는 등, 착용감이 불량하고 사용이 불편하여 비실용적인 문제점이 있다.

선행기술문헌

특허문헌

[0006] (특허문헌 0001) 대한민국 공개특허공보 제10-2012-0105128호(2012.09.25)

발명의 내용

해결하려는 과제

[0007] 본 발명은 코와 접촉되지 않고, 눈 아래 부위인 볼에 받침대가 안착되면서 안경을 안정감 있게 착용할 수 있는 코 자극을 최소화하는 안경을 제공하기 위한 것이다.

[0008] 또한, 받침대가 눈과 볼 사이에 접촉하면서 안정감 있게 안경을 지지하게 되며, 안경의 무게가 양측 안경테에 분산되면서 안경의 균형감 및 안정감이 우수한 코 자극을 최소화하는 안경을 제공하기 위한 것이다.

과제의 해결 수단

[0010] 본 발명의 일 실시예에 따르면, 안경테; 및 상기 안경테의 내측 하부에 설치되되, 눈 아래 부위에 접촉되는 받침대;를 포함하여, 코와 접촉되지 않는 것을 특징으로 하는 코 자극을 최소화하는 안경을 제공한다.

[0011] 또한, 상기 받침대가 상기 안경테의 하부 둘레를 따라 위치 이동이 가능하도록 가이드 하는 위치 이동부;를 더 포함하는 것을 특징으로 하는 코 자극을 최소화하는 안경을 제공할 수 있다.

[0012] 또한, 상기 위치 이동부는, 상기 안경테의 하부와 대응되는 형상 및 크기로 형성되는 가이드부; 및 상기 가이드부의 양 단부에서 돌출 형성되어 상기 안경테 내측 하부에 고정되는 연결부;를 포함하여, 상기 가이드부는 상기 안경테의 하부와 동일한 형상으로 소정 간격 이격되는 것을 특징으로 하는 코 자극을 최소화하는 안경을 제공할 수 있다.

[0013] 또한, 상기 받침대와 체결되어, 상기 받침대를 상기 가이드부에 연결하는 체결부를 더 포함하여, 상기 가이드부에 상기 체결부를 체결하는 위치에 따라, 상기 받침대가 눈 아래 부위에 접촉되는 위치가 결정되는 것을 특징으로 하는 코 자극을 최소화하는 안경을 제공할 수 있다.

발명의 효과

[0015] 본 발명의 실시예에 의하면, 코와 접촉되지 않고, 눈 아래 부위인 볼에 받침대가 안착되면서 안경을 안정감 있게 착용할 수 있다.

[0016] 또한, 받침대가 눈과 볼 사이에 접촉하면서 안정감 있게 안경을 지지하게 되며, 안경의 무게가 양측 안경테에 분산되면서 안경의 균형감 및 안정감이 우수하다.

도면의 간단한 설명

[0018] 도 1 및 도 2는 본 발명의 일 실시예에 따른 코 자극을 최소화하는 안경을 나타낸 도면

도 3은 본 발명의 다른 실시예에 따른 위치 이동부를 포함하는 코 자극을 최소화하는 안경을 나타낸 도면

도 4는 본 발명의 다른 실시예에 따른 체결부에 의해 위치 이동부에 받침대가 고정된 것을 나타낸 도면

도 5는 본 발명의 다른 실시예에 따른 위치 이동부에 체결부가 체결된 상태를 나타낸 단면도

도 6은 본 발명의 다른 실시예에 따른 받침대를 나타낸 도면

도 7은 도 6에 따른 받침대의 단면을 나타낸 도면

도 8은 본 발명의 또 다른 실시예에 따른 체결부를 나타낸 도면

발명을 실시하기 위한 구체적인 내용

[0019] 이하, 도면을 참조하여 본 발명의 구체적인 실시형태를 설명하기로 한다. 그러나 이는 예시에 불과하며 본 발명은 이에 제한되지 않는다.

[0020] 본 발명을 설명함에 있어서, 본 발명과 관련된 공지기술에 대한 구체적인 설명이 본 발명의 요지를 불필요하게 흐릴 수 있다고 판단되는 경우에는 그 상세한 설명을 생략하기로 한다. 그리고, 후술되는 용어들은 본 발명에서의 기능을 고려하여 정의된 용어들로써 이는 사용자, 운용자의 의도 또는 관례 등에 따라 달라질 수 있다. 그러므로 그 정의는 본 명세서 전반에 걸친 내용을 토대로 내려져야 할 것이다.

[0021] 본 발명의 기술적 사상은 청구범위에 의해 결정되며, 이하의 실시예는 본 발명의 기술적 사상을 본 발명이 속하는 기술분야에서 통상의 지식을 가진 자에게 효율적으로 설명하기 위한 일 수단일 뿐이다.

[0023] 도 1 및 도 2는 본 발명의 일 실시예에 따른 코 자극을 최소화하는 안경(1)을 나타낸 도면이다.

[0024] 도 1 및 도 2를 참조하면, 코 자극을 최소화하는 안경(1)은 안경테(10), 브릿지(20), 안경다리(30) 및 받침대(40)를 포함할 수 있다.

[0025] 안경테(10)는 한 쌍이 브릿지(20)에 의해 연결될 수 있다. 안경다리(30)는 한 쌍의 안경테(10) 각각에 폴딩 가능하게 연결되어, 사용자의 귀에 거치될 수 있다. 이처럼, 안경테(10), 브릿지(20) 및 안경다리(30)로 형성되는 안경은 일반적으로 사용되는 안경일 수 있다.

[0027] 받침대(40)는 안경테(10)의 하부 내측면에 설치되어, 눈 아래 부위에 접촉될 수 있다. 구체적으로, 받침대(40)는 안경테(10) 내측면의 하부 둘레에 설치되어, 눈 라인의 아래 부위인 볼 윗부분에 접촉되어, 콧대를 포함한 코에 접촉되지 않도록 얼굴에 지지된다. 비교적 살이 없는 콧대에 지지되는 것보다 살이 있는 볼 윗부분에 받침대(40)가 지지되도록 하여 받침대(40)에 의해 압박감을 느끼지 않도록하여 편안한 착용감을 제공할 수 있다. 또한, 코를 자극하지 않고 볼에 지지되도록 함으로써, 안경이 아래로 흘러내리는 것을 방지할 수 있다.

[0028] 이처럼, 본 발명에 따른 받침대(40)는 코를 자극하지 않도록 눈 아래의 볼 윗부분에 지지되는 것이다. 이에, 코 수술 환자, 코골절 환자, 비염과 같은 질병에 의해 코가 예민한 사람 등 코받침이 있는 안경을 착용하기 불편한 사용자들이 착용할 수 있다.

[0029] 받침대(40)는, 플라스틱, 실리콘 등 다양한 받침대(40) 형태로 이루어질 수 있다. 받침대(40)는 안경테(10)와 일체형으로 사출될 수 있고, 또는 체결부(50)에 의해 연결될 수 있다.

[0030] 체결부(50)는 받침대(40)를 안경테(10)에 고정하기 위한 볼트와 같은 체결부재로 이루어질 수 있다.

[0032] 도 3은 본 발명의 다른 실시예에 따른 위치 이동부(60)를 포함하는 코 자극을 최소화하는 안경(1)을 나타낸 도면이고, 도 4는 본 발명의 다른 실시예에 따른 체결부(50)에 의해 위치 이동부(60)에 받침대(40)가 고정된 것을 나타낸 도면이고, 도 5는 본 발명의 다른 실시예에 따른 위치 이동부(60)에 체결부(50)가 체결된 상태를 나타낸 단면도이다.

[0033] 도 3 내지 도 5를 참조하면, 본 발명의 다른 실시예에 따른 코 자극을 최소화하는 안경(1)은 위치 이동부(60)를 더 포함할 수 있다.

[0034] 위치 이동부(60)는 받침대(40)가 안경테(10)의 하부 둘레를 따라 위치 이동이 가능하도록 가이드할 수 있다.

[0035] 위치 이동부(60)는 가이드부(61) 및 연결부(62)를 포함할 수 있다.

[0037] 가이드부(61)는 안경테(10)의 하부와 대응되는 형상 및 크기로 형성될 수 있다.

[0038] 구체적으로, 가이드부(61)는 안경테(10)의 곡률에 대응되는 곡률로 형성되며, 안경테(10)의 상하 폭에 대응되는 폭으로 형성될 수 있다. 가이드부(61)는 안경테(10)의 하부 내측면에서 안경테(10)와 동일 선상에서 소정 간격 이격되어 위치될 수 있다.

[0040] 연결부(62)는 가이드부(61)의 양 단에서 돌출 형성되어, 안경테(10) 내측 하부에 고정될 수 있다. 구체적으로, 연결부(62)는 가이드부(61)의 외측에서 안경테(10) 방향으로 돌출될 수 있다. 연결부(62)가 돌출되는 길이는 가

이드부(61)에 설치된 받침대(40)가 사용자가 불편함을 느끼지 않을 정도로 돌출될 수 있다. 일 예로, 연결부(62)에서부터 받침대(40)까지의 돌출 길이가 도 1에서 받침대(40)를 돌출시키는 체결부(50)의 돌출 길이만큼 돌출될 수 있다.

[0042] 위치 이동부(60)를 더 포함하는 경우, 체결부(50)는 위치 이동부(60)에 체결 가능하게 형성될 수 있다. 이하에서는, 도 1 및 도 2와 차이가 있는 체결부(50)에 대해서 설명하도록 한다.

[0043] 여기서, 도 4 및 도 5를 참조하면, 체결부(50)는 받침대(40)와 체결되어, 가이드부(61)와 받침대(40)를 연결할 수 있다. 가이드부(61)에 체결되는 체결부(50)의 위치에 따라, 받침대(40)가 눈 아래 부위에 접촉되는 위치가 결정될 수 있다. 구체적으로, 사용자의 편의에 따라 눈 아래 부위인 볼 윗부분에서 받침대(40)의 위치를 변경할 수 있다.

[0044] 체결부(50)는 돌출부(510) 및 고정부(520)를 포함할 수 있다.

[0046] 돌출부(510)는 받침대(40)의 외측면에서 가이드부(61) 측 방향으로 돌출 형성될 수 있다. 이때, 돌출부(510)는 받침대(40)와 볼트(530)와 같은 체결부재에 의해 고정될 수 있다. 일 예로, 볼트(530)가 돌출부(510)와 받침대(40)의 내부로 삽입되는 형태일 수 있다. 돌출부(510)와 받침대(40)에는 볼트(530)가 삽입될 수 있는 나사산이 형성된 홀이 형성되어, 나사산이 형성된 홀에 볼트(530)가 체결되어, 돌출부(510)와 받침대(40)가 서로 고정될 수 있다. 돌출부(510)는 단단한 재질로 형성될 수 있다.

[0048] 고정부(520)는 돌출부(510)의 외측 단부에 고정될 수 있다. 돌출부(510)와 고정부(520)는 일체로 형성되거나, 서로 다른 소재로 형성된 후 고정될 수도 있다. 고정부(520)는 소정의 탄성력을 가질 수 있다. 따라서, 고정부(520)는 소정의 탄성력을 갖는 소재로 형성될 수 있다.

[0049] 고정부(520)는 내부에 가이드부(61)의 직경에 대응되는 홈이 형성되며, 양 단이 소정 간격 이격되는 형상으로 형성될 수 있다. 이때, 고정부(520)의 이격 형성되는 양 단은 상측, 하측 또는 외측 중 어느 한 곳에 형성될 수 있다.

[0050] 고정부(520)의 이격된 양 단 사이로 가이드부(61)가 고정부(520) 내부의 홈으로 삽입될 수 있다. 예를 들어, 고정부(520)의 이격된 양 단이 하측에 위치되어 있을 때, 고정부(520)를 가이드부(61)에 체결하기 위해서, 고정부(520)의 이격된 양 단 사이를 가이드부(61) 상측에 위치시킨 후 하측으로 가압하면, 고정부(520)의 탄성에 의해 양 단이 이격되면서 고정부(520) 내부의 홈으로 가이드부(61)가 삽입될 수 있다. 고정부(520)의 홈에 가이드부(61)가 삽입됨으로써, 체결부(50)가 가이드부(61)에 고정될 수 있다.

[0051] 이때, 고정부(520)의 홈을 형성하는 내면 및 가이드부(61)의 외면 중 적어도 어느 하나는 논슬립 부재로 이루어질 수 있다. 이에, 고정부(520)의 홈에 가이드가 삽입된 상태에서, 고정부(520)가 흔들려서 받침대(40)가 기울어지는 것을 방지할 수 있다.

[0053] 이러한 방법으로, 체결부(50)를 통해 받침대(40)를 가이드부(61)에 연결할 수 있다. 이에, 고정부(520)를 가이드부(61)의 어느 위치에 체결하는지에 따라, 받침대(40)가 가이드부(61)에 체결되는 위치가 결정될 수 있다.

[0054] 사용자의 편의 또는 사용자의 얼굴 생김새에 따라 받침대(40)의 위치를 결정함으로써, 눈 아래에서 눈 앞쪽에 받침대(40)가 위치될 수도 있고, 광대뼈에 받침대(40)가 위치될 수도 있다.

[0056] 또한, 본 발명의 다른 실시예에 따른 코 자극을 최소화하는 안경(1)은 위치 고정부(70)를 더 포함할 수 있다.

[0057] 위치 고정부(70)는 체결부(50)의 양 측 또는 일 측에서 가이드부(61)에 체결되어, 체결부(50)가 가이드부(61)를 따라 이동되는 것을 방지하여, 받침대(40)를 설정된 위치에 고정시킬 수 있다.

[0058] 구체적으로, 위치 고정부(70)는 내부에 가이드부(61)의 직경에 대응되는 홈이 형성되며, 양 단이 소정 간격 이격되는 형상으로 형성될 수 있다. 이때, 위치 고정부(70)의 이격 형성되는 양 단은 상측, 하측 또는 외측 중 어느 한 곳에 형성될 수 있다.

[0059] 위치 고정부(70)의 이격된 양 단 사이로 가이드부(61)가 고정부(520) 내부의 홈으로 삽입될 수 있다. 이때, 위치 고정부(70)의 홈을 형성하는 내면 및 가이드부(61)의 외면 중 적어도 어느 하나는 논슬립 부재로 이루어질 수 있다.

[0061] 도 6은 본 발명의 다른 실시예에 따른 받침대(40)를 나타낸 도면이고, 도 7은 도 6에 따른 받침대(40)의 단면을 나타낸 도면이다.

[0062] 도 6 및 도 7을 참조하면, 받침대(40)는 쿠션감을 제공할 수 있는 에어포켓으로 이루어질 수 있다. 구체적으로, 받침대(40)는 타원형 형상의 에어포켓으로 형성될 수 있다. 또한, 공기를 수용하여 공기의 양에 따라 팽창될 수 있도록 실리콘 등의 소재로 형성될 수 있다.

[0063] 받침대(40)는 제1 포켓(41), 제2 포켓(42), 쿠션부(43), 실링부(44) 및 입구(45)를 포함할 수 있다.

[0064] 제1 포켓(41)은 타원형 형상의 받침대(40)의 양 측 외각 테두리에 형성되는 부분일 수 있다.

[0065] 제2 포켓(42)은 양 측 제1 포켓(41) 각각의 내측에 형성될 수 있다.

[0066] 쿠션부(43)는 제2 포켓(42) 내측의 받침대(40)의 중심부에서 타원형으로 형성될 수 있다.

[0067] 실링부(44)는 제2 포켓(42)과 쿠션부(43) 사이에 형성될 수 있다.

[0068] 입구(45)는 타원형의 길이 방향을 따라 중심부에 형성될 수 있다. 입구(45)는 길이방향을 따라 일 단에서 타 단까지 이어지도록 형성될 수 있다. 입구(45)는 소정의 탄성력을 가질 수 있다. 따라서, 후술할 걸림부(5130)와 삽입바(5120)가 입구(45)로 인입될 때, 입구(45)는 소정의 탄성력에 의해 팽창된 후 다시 압착되어, 걸림부(5130)와 삽입바(5120)를 조여서 고정시킬 수 있다.

[0070] 여기서, 도 7을 참조하면, 제1 포켓(41), 제2 포켓(42) 및 쿠션부(43)의 내부에는 수용공간(400)이 형성될 수 있다. 수용공간(400)에는 공기가 수용될 수 있다.

[0071] 이때, 받침대(40)의 둘레를 이루는 제1 포켓(41), 제2 포켓(42)보다 중심부에 형성된 쿠션부(43)가 보다 크게 형성되고, 쿠션부(43)에 수용되는 공기의 양이 제1 포켓(41) 및 제2 포켓(42)에 수용되는 공기의 양보다 많다. 따라서, 쿠션부(43)가 제1 포켓(41) 및 제2 포켓(42)보다 상면이 더 돌출되어 사용자의 얼굴에 직접적으로 접촉되어 쿠션감을 제공할 수 있다.

[0073] 이처럼, 받침대(40)가 공기를 수용하는 에어포켓 형상으로 형성됨으로써, 받침대(40)가 얼굴에 지지되더라도, 제1 포켓(41), 제2 포켓(42) 또는 쿠션부(43)의 수용공간(400) 내의 공기가 각각의 수용공간(400) 내부에서 분산되며 완충 작용이 발생하여, 굴에 가해지는 압력을 감소시켜 편안한 착용감을 제공하고, 장시간 안경을 착용하더라도 받침대(40)의 접촉부위에 자국을 남기지 않을 수 있다.

[0075] 도 8은 본 발명의 또 다른 실시예에 따른 체결부(50)를 나타낸 도면이다.

[0076] 도 8을 참조하면, 체결부(50)는 에어포켓으로 이루어지는 받침대(40)를 용이하게 고정할 수 있다. 체결부(50)는 받침대(40)의 입구(45)로 삽입되어, 받침대(40)를 고정시킬 수 있다.

[0077] 체결부(50)는 돌출부(5100) 및 고정부(5200)를 포함할 수 있다. 고정부(5200)는 도 4 및 도 5에서 상술한 고정부(5200)와 동일한 구조로 형성될 수 있다. 이하에서는 도 4 및 도 5와 상이한 돌출부(5100)에 대해서 설명하도록 한다.

[0078] 돌출부(5100)는 수직바(5110), 삽입바(5120) 및 걸림부(5130)를 포함할 수 있다.

[0079] 수직바(5110)는 고정부(5200)와 고정되는 부분으로써, 고정부(5200)의 내측면에서 소정 길이로 돌출 형성될 수 있다.

[0080] 삽입바(5120)는 수직바(5110)에서 좌우 방향을 따라 일 측으로 절곡 형성될 수 있다.

[0081] 걸림부(5130)는 삽입바(5120)의 단부에 형성되며, 단면이 삼각형인 형상으로 형성될 수 있다. 즉, 걸림부(5130)는 단부에서부터 삽입바(5120)와 연결되는 부위로 갈수록 폭이 점차 커질 수 있다.

[0083] 삽입바(5120)와 걸림부(5130)는 받침대(40)의 입구(45)로 삽입될 수 있다.

[0084] 이때, 걸림부(5130)의 단부에서부터 입구(45)로 삽입되는데, 걸림부(5130)의 단부가 폭이 좁게 형성되어 입구(45)로 용이하게 삽입되고, 삽입된 후에는 걸림부(5130)의 폭이 넓게 형성된 걸림부(5130)와 삽입바(5120)의 폭 차이에 의해 돌출 형성된 부분에 의해 걸림부(5130)는 입구(45) 내부에 고정될 수 있다.

[0086] 이처럼, 삽입바(5120)와 걸림부(5130)를 받침대(40)에 삽입하는 방법을 통해 받침대(40)와 체결부(50)를 체결할 수 있다. 따라서, 받침대(40)의 수용공간(400)에 공기가 빠지는 등 받침대(40)의 교체가 필요한 경우, 삽입바(5120)에서 받침대(40)를 분리하고, 새로운 받침대(40)를 체결함으로써, 용이하게 받침대(40)의 교체가 가능하다.

[0088] 이상에서 본 발명의 대표적인 실시예들을 상세하게 설명하였으나, 본 발명이 속하는 기술분야에서 통상의 지식을 가진 자는 상술한 실시예에 대하여 본 발명의 범주에서 벗어나지 않는 한도 내에서 다양한 변형이 가능함을 이해할 것이다. 그러므로 본 발명의 권리범위는 설명된 실시예에 국한되어 정해져서는 안 되며, 후술하는 특허청구 범위뿐만 아니라 이 특허청구범위와 균등한 것들에 의해 정해져야 한다.

부호의 설명

[0090] 1: 코 자극을 최소화하는 안경

10: 안경테

20: 브릿지

30: 안경다리

40: 받침대

41: 제1 포켓

42: 제2 포켓

43: 쿠션부

44: 실링부

45: 삽입홈

400: 수용공간

50: 체결부

510: 돌출부

520: 고정부

530: 볼트

5100: 돌출부

5110: 수직바

5120: 삽입바

5130: 걸림부

5200: 고정부

60: 위치 이동부

61: 가이드부

62: 연결부

70: 위치 고정부

도면

도면1

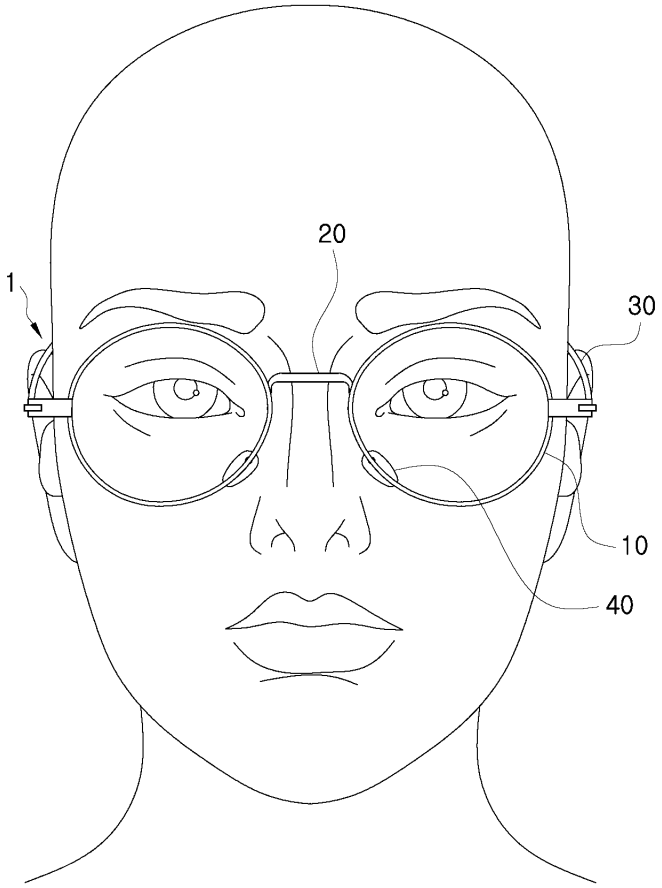

도면2

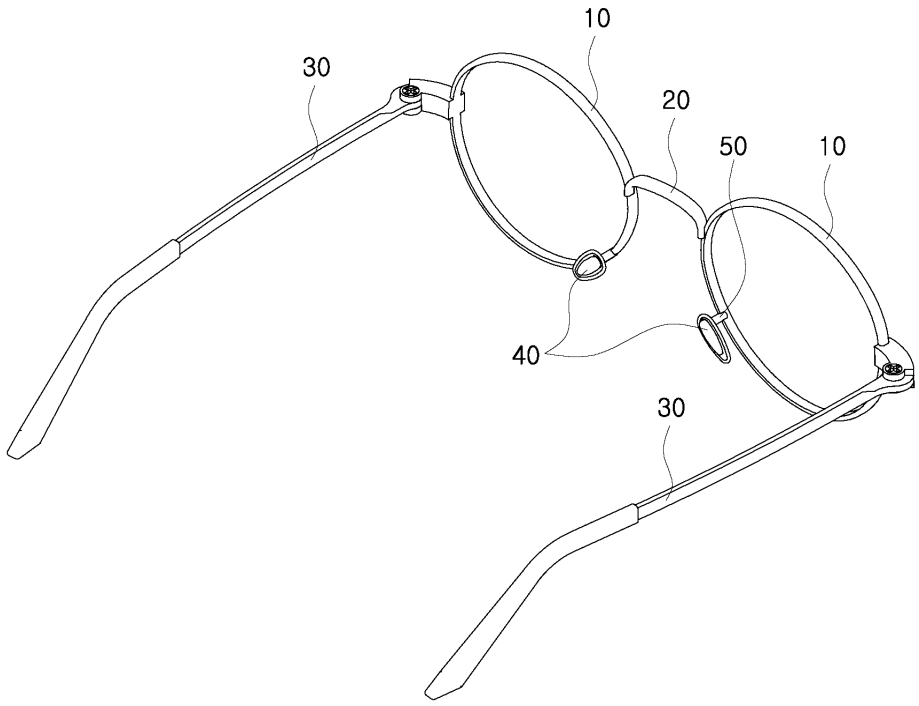

도면3

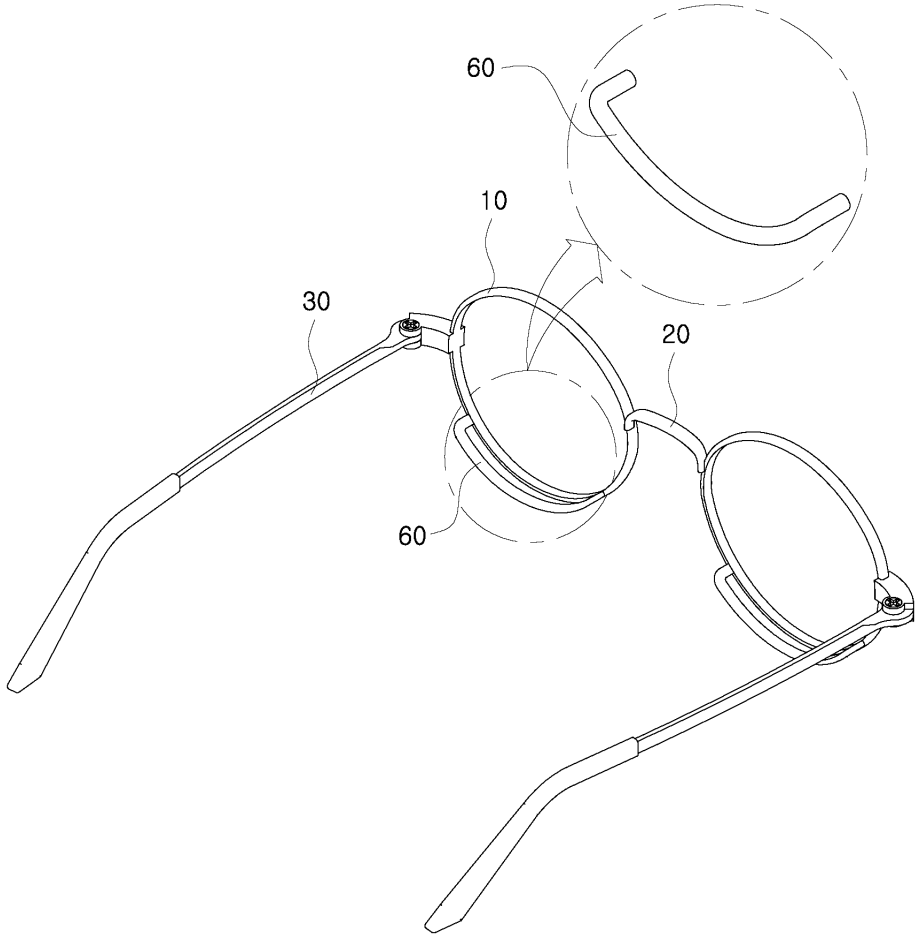

도면4

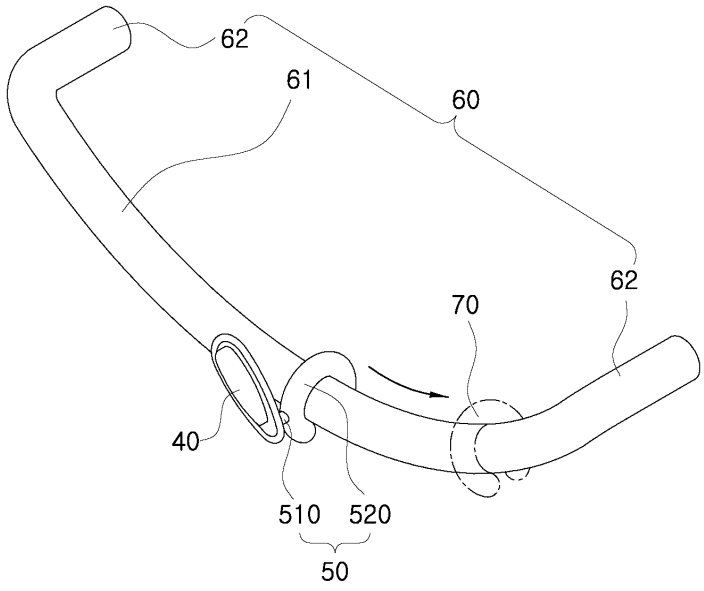

도면5

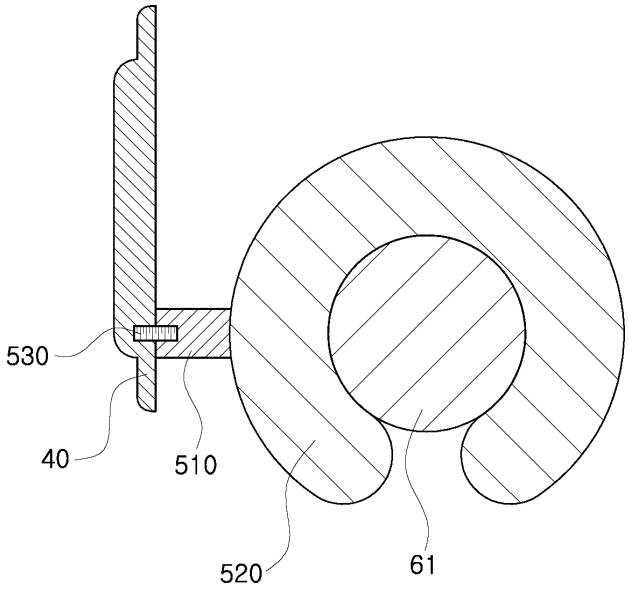

도면6

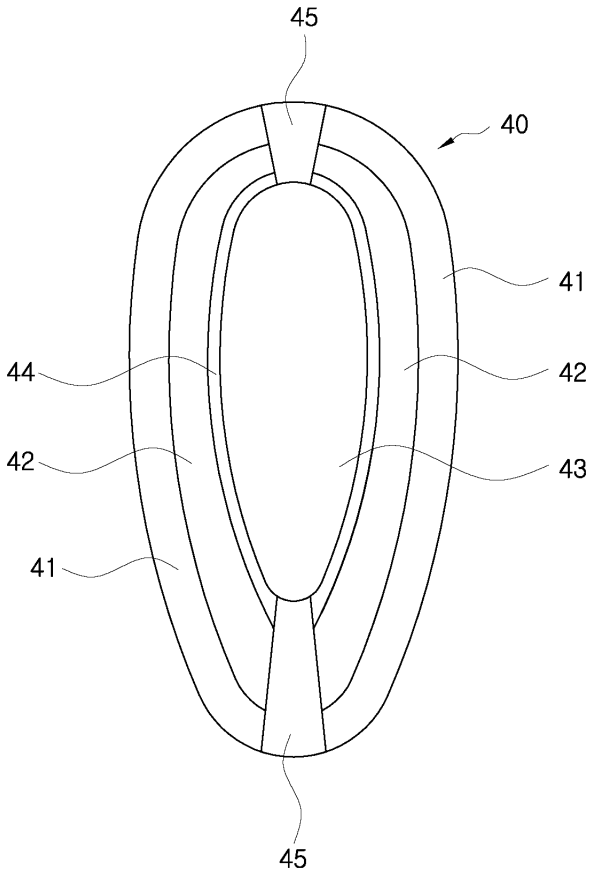

도면7

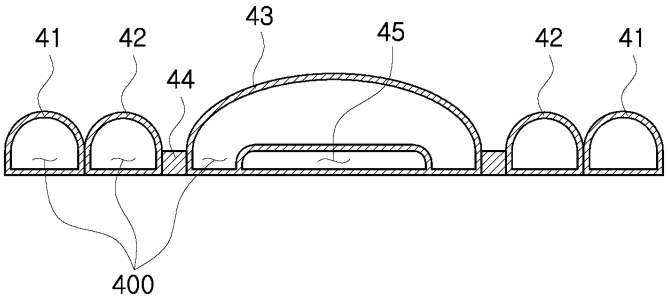

도면8

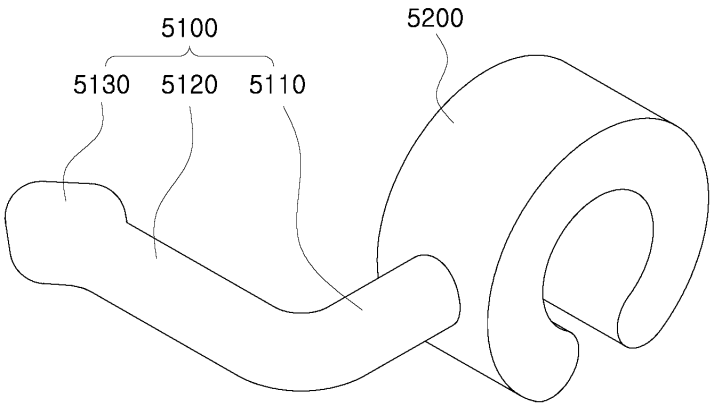

【심사관 직권보정사항】

【직권보정 1】

【보정항목】 청구범위

【보정세부항목】 청구항 1

【변경전】

상기 받침대의 위치를 고정하는 위치 이동부

【변경후】

상기 받침대의 위치를 고정하는 위치 고정부