(19)中华人民共和国国家知识产权局

(12)实用新型专利

(10)授权公告号 CN 204734634 U
(45)授权公告日 2015.11.04

(21)申请号 201520469006.3

(22)申请日 2015.06.30

(73)专利权人 傅映霞
地址 311816 浙江省绍兴市诸暨市陶朱街道宋家村后宋63号

(72)发明人 傅映霞

(51)Int.Cl.
A61G 5/04(2013.01)
A61G 5/10(2006.01)
A61H 1/00(2006.01)
A61H 23/02(2006.01)

权利要求书1页 说明书2页 附图2页

(54)实用新型名称

一种电动轮椅

(57)摘要

本实用新型公开了一种电动轮椅，包括底座，所述底座通过液压杆连接有坐垫，所述坐垫的左侧固定有靠背，所述靠背的两侧固定有扶手，所述扶手上设置有操纵杆，所述蓄电池还电性连接有驱动装置，所述驱动装置通过转轴连接有驱动轮，所述靠背的内腔还设置有按摩装置，所述按摩装置包括电机，所述电机通过转轴还连接有V型凸轮，所述V型凸轮的同一水平面上还设置有L型按摩捶限位钉，所述L型按摩捶的底端还设置有L型按摩捶固定轴，所述L型按摩捶上还设置有螺旋弹簧，所述螺旋弹簧的另一端固定有螺旋弹簧固定钉。该电动轮椅结构简单，通过加入按摩装置，使使用者在使用过程中可以进行按摩，利于康复，并且可以环节疲劳。

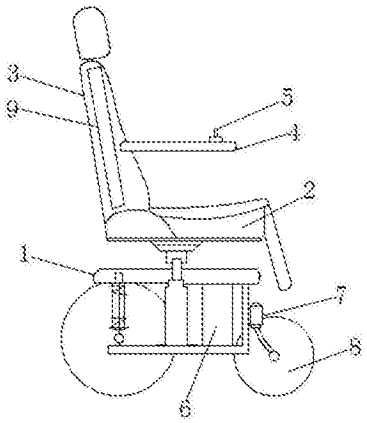

CN 204734634 U

1. 一种电动轮椅，包括底座 (1)，其特征在于：所述底座 (1) 通过液压杆连接有坐垫 (2)，所述坐垫 (2) 位于底座 (1) 的上方，所述坐垫 (2) 的左侧固定有靠背 (3)，所述靠背 (3) 的两侧均固定有扶手 (4)，所述扶手 (4) 上设置有操纵杆 (5)，所述操纵杆 (5) 电性连接有蓄电池 (6)，所述蓄电池 (6) 位于底座 (1) 的内腔，所述蓄电池 (6) 还电性连接有驱动装置 (7)，所述驱动装置 (7) 位于底座 (1) 的一侧，所述驱动装置 (7) 通过转轴连接有驱动轮 (8)，所述驱动轮 (8) 位于底座 (1) 的两侧，所述靠背 (3) 的内腔还设置有按摩装置 (9)，所述按摩装置 (9) 包括电机 (91)，所述电机 (91) 与蓄电池 (6) 电性连接，所述电机 (91) 通过转轴还连接有 V 型凸轮 (92)，所述 V 型凸轮 (92) 固定在 L 型按摩捶 (93) 的表面，所述 V 型凸轮 (92) 的同一水平面上还设置有 L 型按摩捶限位钉 (94)，所述 L 型按摩捶限位钉 (94) 位于 L 型按摩捶 (93) 上，所述 L 型按摩捶 (93) 的底端还设置有 L 型按摩捶固定轴 (95)，所述 L 型按摩捶 (93) 上还设置有螺旋弹簧 (96)，所述螺旋弹簧 (96) 位于 L 型按摩捶限位钉 (94) 的上方，所述螺旋弹簧 (96) 的一端固定有螺旋弹簧固定钉 (97)。

2. 根据权利要求 1 所述的一种电动轮椅，其特征在于：所述驱动轮 (8) 通过减震装置固定在底座 (1) 的两侧，且减震装置为液压单筒式减震器。

3. 根据权利要求 1 所述的一种电动轮椅，其特征在于：所述 L 型按摩捶 (93) 还包括锤头，且锤头的数量为 2 至 4 个。

4. 根据权利要求 1 所述的一种电动轮椅，其特征在于：所述靠背 (3) 的上端通过连接件还连接有靠枕。

一种电动轮椅

技术领域

[0001] 本实用新型涉及机械技术领域，具体为一种电动轮椅。

背景技术

[0002] 轮椅时康复的重要工具，它不仅是肢体伤残者的代步工具，更重要的是使他们借助于轮椅进行身体锻炼和参与社会活动。随着社会的发展，更重各样的轮椅已经遍布市场，其中，电动轮椅尤为吸引人们的眼球。电动轮椅是在传统手动轮椅的基础上，叠加高性能动力驱动装置、智能操纵装置、电池等部件，改造升级而成的，如今，电动轮椅已成为行动不便的老年人、残疾人不可缺少的代步工具，适用对象非常广泛。然而，传统的轮椅如果使用者长时间使用时，身体会产生不适感，令其腰酸背痛，这就造成了传统轮椅的舒适性很低。

实用新型内容

[0003] 本实用新型的目的在于提供一种电动轮椅，以解决上述背景技术中提出的问题。

[0004] 为实现上述目的，本实用新型提供如下技术方案：一种电动轮椅，包括底座，所述底座通过液压杆连接有坐垫，所述坐垫位于底座的上方，所述坐垫的左侧固定有靠背，所述靠背的两侧均固定有扶手，所述扶手上设置有操纵杆，所述操纵杆电性连接有蓄电池，所述蓄电池位于底座的内腔，所述蓄电池还电性连接有驱动装置，所述驱动装置位于底座的一侧，所述驱动装置通过转轴连接有驱动轮，所述驱动轮位于底座的两侧，所述靠背的内腔还设置有按摩装置，所述按摩装置包括电机，所述电机与蓄电池电性连接，所述电机通过转轴还连接有V型凸轮，所述V型凸轮固定在L型按摩捶的表面，所述V型凸轮的同一水平面上还设置有L型按摩捶限位钉，所述L型按摩捶限位钉位于L型按摩捶上，所述L型按摩捶的底端还设置有L型按摩捶固定轴，所述L型按摩捶上还设置有螺旋弹簧，所述螺旋弹簧位于L型按摩捶限位钉的上方，所述螺旋弹簧的另一端固定有螺旋弹簧固定钉。

[0005] 优选的，所述驱动轮通过减震装置固定在底座的两侧，且减震装置为液压单筒式减震器。

[0006] 优选的，所述L型按摩捶还包括锤头，且锤头的数量为2至4个。

[0007] 优选的，所述靠背的上端通过连接件还连接有靠枕。

[0008] 与现有技术相比，本实用新型的有益效果是：该电动轮椅结构简单，通过在靠背的内腔加入按摩装置的结构，利用电机带动按摩捶，可对使用者进行敲打按摩，能够有利于使用者的康复，并且可以缓解疲劳，能够起到促进人体血液循环，舒筋活络，减缓疼痛的作用，并且，不需要使用轮椅代步时，也可以将轮椅作为按摩椅使用，一物多用，增加了该电动轮椅的实用性。

附图说明

[0009] 图1为本实用新型结构侧视图；

[0010] 图2为本实用新型按摩装置侧视图。

[0011] 图中：1 底座、2 坐垫、3 靠背、4 扶手、5 操纵杆、6 蓄电池、7 驱动装置、8 驱动轮、9 按摩装置、91 电机、92V 型凸轮、93L 型按摩捶、94L 型按摩捶限位钉、95L 型按摩捶固定轴、96 螺旋弹簧、97 螺旋弹簧固定钉。

具体实施方式

[0012] 下面将结合本实用新型实施例中的附图，对本实用新型实施例中的技术方案进行清楚、完整地描述，显然，所描述的实施例仅仅是本实用新型一部分实施例，而不是全部的实施例。基于本实用新型中的实施例，本领域普通技术人员在没有做出创造性劳动前提下所获得的所有其他实施例，都属于本实用新型保护的范围。

[0013] 请参阅图 1-2，本实用新型提供一种技术方案：一种电动轮椅，包括底座 1，底座 1 通过液压杆连接有坐垫 2，通过液压杆可调节轮椅的高度，适合于不同人群的不同需求，坐垫 2 位于底座 1 的上方，坐垫 2 的左侧固定有靠背 3，靠背 3 的上端通过连接件还连接有靠枕，增加靠枕的结构可增加使用者在使用过程中的舒适性，靠背 3 的两侧均固定有扶手 4，扶手 4 上设置有操纵杆 5，操纵杆 5 电性连接有蓄电池 6，通过操纵杆 5 进而控制该轮椅的行驶，蓄电池 6 位于底座 1 的内腔，蓄电池 6 还电性连接有驱动装置 7，驱动装置 7 位于底座 1 的一侧，驱动装置 7 通过转轴连接有驱动轮 8，驱动轮 8 位于底座 1 的两侧，驱动轮 8 通过减震装置固定在底座 1 的两侧，且减震装置为液压单筒式减震器，通过加入减震装置可使轮椅在行驶过程中面对不平的路面起到缓冲的作用，进而提高轮椅的舒适性，靠背 3 的内腔还设置有按摩装置 9，按摩装置 9 包括电机 91，电机 91 与蓄电池 6 电性连接，电机 91 通过转轴还连接有 V 型凸轮 92，V 型凸轮 92 固定在 L 型按摩捶 93 的表面，L 型按摩捶 93 还包括锤头，且锤头的数量为 2 至 4 个，可满足锤头对不同身体部位的按摩，实用性很强，V 型凸轮 92 的同一水平面上还设置有 L 型按摩捶限位钉 94，L 型按摩捶限位钉 94 位于 L 型按摩捶 93 上，L 型按摩捶 93 的底端还设置有 L 型按摩捶固定轴 95，L 型按摩捶 93 上还设置有螺旋弹簧 96，螺旋弹簧 96 位于 L 型按摩捶限位钉 94 的上方，螺旋弹簧 96 的另一端固定有螺旋弹簧固定钉 97，加入按摩装置 9 的结构，利用电机 91 带动 L 型按摩捶 93，可对使用者进行敲打按摩，能够有利于使用者的康复，并且可以缓解疲劳，能够起到促进人体血液循环，舒筋活络，减缓疼痛的作用，并且，不需要使用轮椅代步时，也可以将轮椅作为按摩椅使用，一物多用，增加了该电动轮椅的实用性。

[0014] 尽管已经示出和描述了本实用新型的实施例，对于本领域的普通技术人员而言，可以理解在不脱离本实用新型的原理和精神的情况下可以对这些实施例进行多种变化、修改、替换和变型，本实用新型的范围由所附权利要求及其等同物限定。

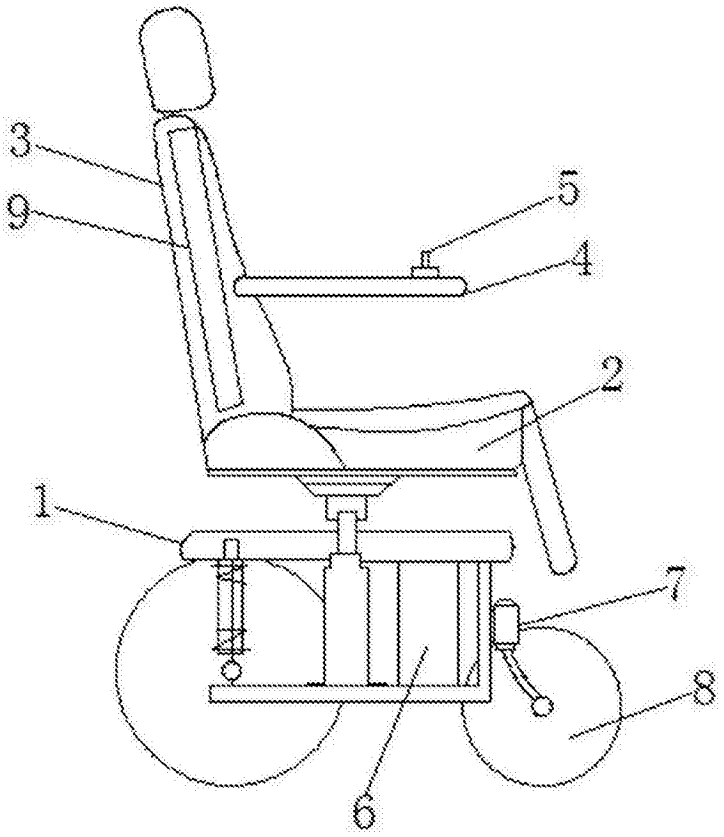

图 1

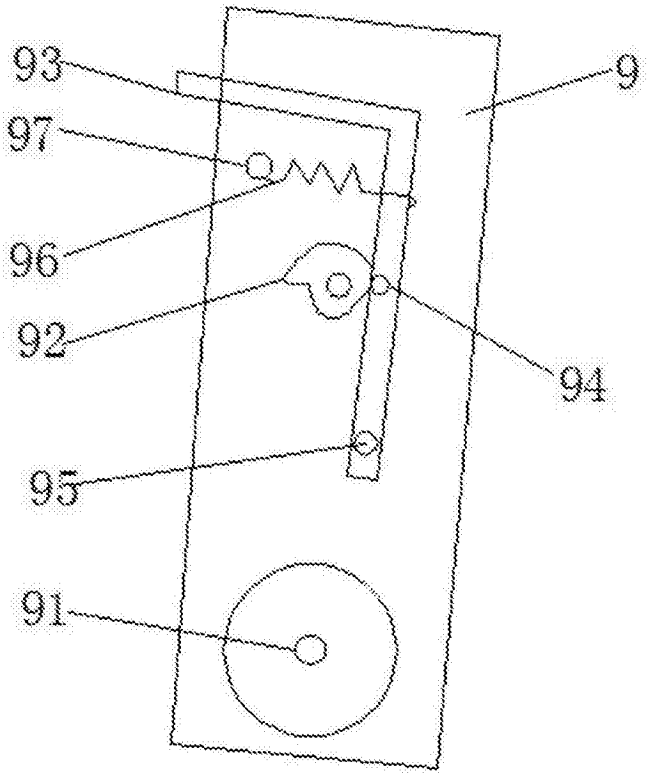

图 2