(19)中华人民共和国国家知识产权局

(12)实用新型专利

(10)授权公告号 CN 203162457 U
(45)授权公告日 2013.08.28

(21)申请号 201220654827.0

(22)申请日 2012.12.04

(73)专利权人 陈达平
地址 408500 重庆市武隆县巷口镇龙腾苑小区A栋6-4

(72)发明人 陈达平

(51)Int.Cl.
F16M 11/20(2006.01)
F16M 11/12(2006.01)
G03B 17/56(2006.01)

(ESM)同样的发明创造已同日申请发明专利

权利要求书1页 说明书1页 附图1页

(54)实用新型名称

一种手掌式摄像机稳定器

(57)摘要

本实用新型涉及一种手掌式摄像机稳定器，在连接杆的下部固定有砝码座和配重砝码，主要是使云台和摄像机相重心下移后使其处于悬浮状态，云台与连接杆下部配重砝码在万向接头的作用下保持相对机座不变的位置，为使进一步的提高稳定效果，在云台和万向接头之间装有锥形弹簧，同时手柄与机座之间用轴承进行连接，确保机座手柄的震动也能得到消除。

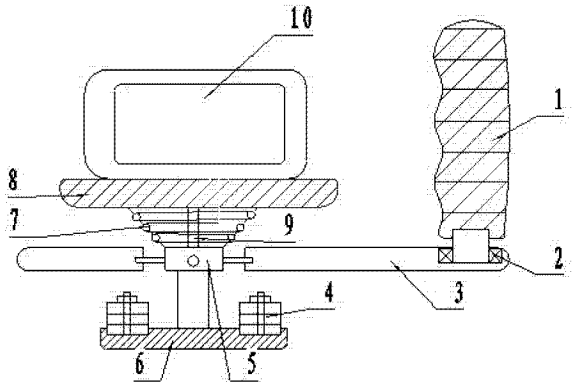

CN 203162457 U

1. 一种手掌式摄像机稳定器是由手柄、轴承、机座、配重砝码、万向接头、砝码座、锥形弹簧、云台、连接杆、摄像机组成；其特征是：在机座的一端通过轴承与手柄连接，在另一边安装孔中装有万向接头，连接杆穿过万向接头固定安装，同时在连接杆的下部固定有砝码座和配重砝码，在连接杆的上部装有锥形弹簧和云台，摄像机固定在云台上。

一种手掌式摄像机稳定器

技术领域

[0001] 本实用新型是一种手掌式摄像机稳定器，属于机电技术领域。

背景技术

[0002] 一般的摄像机稳定器，都没有消除震动的锥形弹簧，只能保持一定的位置稳定。

实用新型内容

[0003] 本实用新型的目的是提供一种手掌式摄像机稳定器，实现消除机座和手的震动的目的。

[0004] 其目的是这样实现的，一种手掌式摄像机稳定器是由手柄、轴承、机座、配重砝码、万向接头、砝码座、锥形弹簧、云台、连接杆、摄像机组成；在机座的一端通过轴承与手柄连接，在另一边安装孔中装有万向接头，连接杆穿过万向接头固定安装，同时在连接杆的下部固定有砝码座和配重砝码，在连接杆的上部装有锥形弹簧和云台，摄像机固定在云台上。

[0005] 通过连接杆中部安装的万向接头和下部安装的砝码座和配重砝码，将连接杆上部固定的云台和摄像机的重心下移，使云台和摄像机相对于机座处于悬浮状态，云台与连接杆下部配重砝码在万向接头的作用下都保持相对机座不变的位置，为使进一步的提高稳定效果，在云台和万向接头之间装有锥形弹簧，同时手柄与机座之间用轴承进行连接，确保机座手柄的震动也能得到消除。

附图说明

[0006] 本实用新型的具体结构由以下实施例及附图给出：

[0007] 图 1、是本实用新型一种手掌式摄像机稳定器结构示意图。

[0008] 图 1 中，1、手柄，2、轴承，3、机座，4、配重砝码，5、万向接头，6、砝码座，7、锥形弹簧，8、云台，9、连接杆，10、摄像机。

具体实施方式

[0009] 下面结合图 1 详细说明本实用新型提出的具体工作情况，图 1 中在机座 3 的一端通过轴承 2 与手柄 1 连接，在另一边安装孔中装有万向接头 5，连接杆 9 穿过万向接头 5 固定安装，同时在连接杆 9 的下部固定有砝码座 6 和配重砝码 4，在连接杆 9 的上部装有锥形弹簧 7 和云台 8，摄像机 10 固定在云台 8 上。

[0010] 通过连接杆 9 中部安装的万向接头 5 和下部安装的砝码座 6 和配重砝码 4，将连接杆 9 上部固定的云台 8 和摄像机 10 的重心下移，使云台 8 和摄像机 10 相对于机座 3 处于悬浮状态，云台 8 与连接杆 9 下部配重砝码 4 在万向接头 5 的作用下都保持相对机座 3 不变的位置，为使进一步的提高稳定效果，在云台 8 和万向接头 5 之间装有锥形弹簧 7，同时手柄 1 与机座 3 之间用轴承 2 进行连接，确保机座 3 手柄的震动也能得到消除。

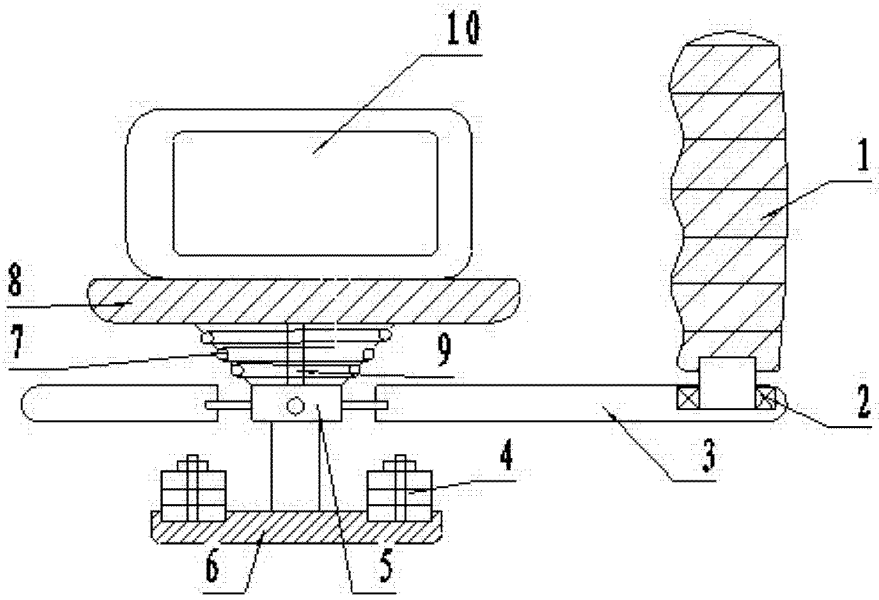

图 1