(19)中华人民共和国国家知识产权局

(12)实用新型专利

(10)授权公告号 CN 204551081 U
(45)授权公告日 2015.08.12

(21)申请号 201520256503.5

(22)申请日 2015.04.24

(73)专利权人 李加妙
地址 321300 浙江省金华市永康市石柱镇新店村新苍路118号

(72)发明人 李加妙

(74)专利代理机构 余姚德盛专利代理事务所（普通合伙） 33239
代理人 周积德

(51)Int.Cl.
*D06F 57/08*(2006.01)

权利要求书1页 说明书2页 附图6页

(54)实用新型名称

一种可折叠晾衣篮

(57)摘要

本实用新型公开了一种可折叠晾衣篮，包括篮子、圆盘和若干个沿其周向分布的支架；所述支架的一端与圆盘铰接并朝圆盘的下端来回旋转，另一端设置有朝上的吊架，所述支架与吊架铰接使吊架朝圆盘的径向端来回旋转；所述篮子放置在圆盘和支架的顶部，其侧面与吊架接触。本实用新型的可折叠晾衣篮在不使用的时候可以减少空间的占用，故方便存放、包装和运输。

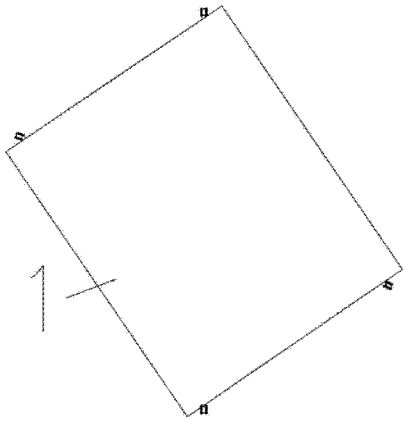

CN 204551081 U

1. 一种可折叠晾衣篮，其特征在于，所述可折叠晾衣篮包括篮子 (1)、圆盘 (2) 和若干个沿其周向分布的支架 (3)；所述支架 (3) 的一端与圆盘 (2) 铰接并朝圆盘 (2) 的下端来回旋转，另一端设置有朝上的吊架 (4)，所述支架 (3) 与吊架 (4) 铰接使吊架 (4) 朝圆盘 (2) 的径向端来回旋转；所述篮子 (1) 放置在圆盘 (2) 和支架 (3) 的顶部，其侧面与吊架 (4) 接触。

2. 根据权利要求 1 所述的可折叠晾衣篮，其特征在于，所述圆盘 (2) 的底面设置有凹槽 (5)，所述凹槽 (5) 相对于圆盘 (2) 径向面的位置镂空，所述凹槽 (5) 的内部设置有一个连接凹槽 (5) 两侧的轴杆 (6)，所述支架 (3) 的一端设置有卡勾 (7)，所述卡勾 (7) 位于凹槽 (5) 内并与轴杆 (6) 铰接。

3. 根据权利要求 2 所述的可折叠晾衣篮，其特征在于，所述凹槽 (5) 的底面还设置有一个通孔 (8)，所述卡勾 (7) 通过旋转使其底部与通孔 (8) 卡接。

4. 根据权利要求 3 所述的可折叠晾衣篮，其特征在于，所述支架 (3) 包含有上下两个连杆 (9) 和位于两个连杆 (9) 之间的多个连接筋 (10)，所述连接筋 (10) 与连杆 (9) 之间形成三角形。

5. 根据权利要求 4 所述的可折叠晾衣篮，其特征在于，所述支架 (3) 和吊架 (4) 均有 4 个。

6. 根据权利要求 2 所述的可折叠晾衣篮，其特征在于，所述圆盘 (2) 的底面设置有凸起的多个加强筋 (11)，相邻两个加强筋 (11) 之间形成凹槽 (5)；所述轴杆 (6) 的轴向两端分别与两个加强筋 (11) 连接。

7. 根据权利要求 1 所述的可折叠晾衣篮，其特征在于，还包括一个挂钩 (12)，所述挂钩 (12) 的底部设置有一个卡扣 (13)，所述圆盘 (2) 的顶面设置有一卡孔 (14)，所述卡扣 (13) 与卡孔 (14) 卡接。

8. 根据权利要求 7 所述的可折叠晾衣篮，其特征在于，所述卡扣 (13) 的形状为一个可插接在卡孔 (14) 内的圆柱，所述圆柱的底面设置有大于卡孔直径的圆台。

# 一种可折叠晾衣篮

## 技术领域

[0001] 本实用新型属于晾衣设备领域，具体涉及一种可折叠晾衣篮。

## 背景技术

[0002] 目前，传统的晾衣篮包含有篮子、圆片和 L 型支架，所述 L 型支架周向固定在 L 型支架的径向面上，所以不在使用时很占空间，不适合存放和运输。传统的晾衣篮包括网片和钢丝，收纳不便，容易伤人。

## 实用新型内容

[0003] （一）要解决的技术问题

[0004] 本实用新型要解决的技术问题是要减少晾衣篮在不使用时的占用空间。

[0005] （二）技术方案

[0006] 为解决上述技术问题，本实用新型所采用的技术方案是：一种可折叠晾衣篮，包括篮子、圆盘和若干个沿其周向分布的支架；所述支架的一端与圆盘铰接并朝圆盘的下端来回旋转，另一端设置有朝上的吊架，所述支架与吊架铰接使吊架朝圆盘的径向端来回旋转；所述篮子放置在圆盘和支架的顶部，其侧面与吊架接触。

[0007] 进一步的，所述圆盘的底面设置有凹槽，所述凹槽相对于圆盘径向面的位置镂空，所述凹槽的内部设置有一个连接凹槽两侧的轴杆，所述支架的一端设置有卡勾，所述卡勾位于凹槽内并与轴杆铰接 .

[0008] 进一步的，所述凹槽的底面还设置有一个通孔，所述卡勾通过旋转使其底部与通孔卡接。

[0009] 进一步的，所述支架包含有两个上下连杆和位于两个连杆之间的多个连接筋，所述连接筋与连杆之间形成三角形。

[0010] 进一步的，所述支架和吊架均有 4 个。

[0011] 进一步的，所述圆盘的底面设置有凸起的多个加强筋，相邻两个加强筋之间形成凹槽；所述轴杆的轴向两端分别与两个加强筋连接。

[0012] 进一步的，还包括一个挂钩，所述挂钩的底部设置有一个卡扣，所述圆盘的顶面设置有一卡孔，所述卡扣与卡孔卡接。

[0013] 进一步的，所述卡扣的形状为一个可插接在卡孔内的圆柱，所述圆柱的底面设置有大于卡孔直径的圆台。

[0014] （三）有益效果

[0015] 本实用新型的可折叠晾衣篮，通过设置将圆盘与支架铰接，吊架与支架铰接，可以使可折叠晾衣篮在不适用的时候折叠以减少占用的空间，方便存放、包装和运输。

## 附图说明

[0016] 图 1 为本实用新型的可折叠晾衣篮的俯视图；

[0017] 图 2 为本实用新型中圆盘、支架和吊架连接的立体图；

[0018] 图 3 为本实用新型中圆盘、支架和吊架连接的局部立体图；

[0019] 图 4 为本实用新型的可折叠晾衣篮的结构示意图；

[0020] 图 5 为图 4 中 A 的放大图；

[0021] 图 6 为图 4 中 B 的放大图；

[0022] 图 7 为本实用新型的可折叠晾衣篮中挂钩的立体图；

[0023] 图中 1 为篮子、2 为圆盘、3 为支架、4 为吊架、5 为凹槽、6 为轴杆、7 为卡勾、8 为通孔、9 为连杆、10 为连接筋、11 为加强筋、12 为挂钩、13 为卡扣、14 为卡孔。

## 具体实施方式

[0024] 下面结合附图和实施例，对本实用新型的具体实施方式作进一步详细描述。以下实施例用于说明本实用新型，但不用来限制本实用新型的范围。

[0025] 如图 1- 图 7 所示，一种可折叠晾衣篮，包括篮子 1、圆盘 2 和 4 个沿其周向分布的支架 3；所述圆盘 2 的底面设置有凸起的多个加强筋 11，相邻两个加强筋 11 之间形成凹槽 5；所述轴杆 6 的轴向两端分别与两个加强筋 11 连接，所述支架 3 的一端设置有卡勾 7，所述卡勾 7 位于凹槽 5 内并与轴杆 6 铰接，使卡勾 7 向下旋转形成折叠，另一端设置有朝上的吊架 4，所述支架 3 与吊架 4 铰接使吊架 4 朝圆盘 2 的径向端来回旋转，使吊架 4 向下旋转形成折叠。为了方便旋转固定，在所述凹槽 5 的底面还设置有一个通孔 8，所述卡勾 7 通过旋转使其底部与通孔 8 卡接以固定支架 3 的旋转角度。

[0026] 所述支架 3 包含有上下两个连杆 9 和位于两个连杆 9 之间的多个连接筋 10，所述连接筋 10 与连杆 9 之间形成三角形，增加了支架的强度，支撑更加牢固。

[0027] 本实用新型还包括一个挂钩 12，所述挂钩 12 的底部设置有一个卡扣 13，所述圆盘 2 的顶面设置有一卡孔 14，所述卡扣 13 与卡孔 14 卡接。所述卡扣 13 的形状为一个可插接在卡孔 14 内的圆柱，所述圆柱的底面设置有大于卡孔直径的圆台。

[0028] 收纳时，将吊架 4 向下旋转与支架 3 贴平，然后支架 3 沿轴杆 6 向下旋转 90° 并使卡勾 7 与通孔 8 固定卡接，故完成折叠收纳，然后将挂钩 12 底部的卡扣 13 插接到圆盘顶面的卡孔 14 上，通过挂钩 12 可以将可折叠晾衣篮挂起，方便存放、包装和运输。

[0029] 以上所述仅是本实用新型的优选实施方式，应当指出，对于本技术领域的普通技术人员来说，在不脱离本实用新型技术原理的前提下，还可以做出若干改进和润饰，这些改进和润饰也应视为本实用新型的保护范围。

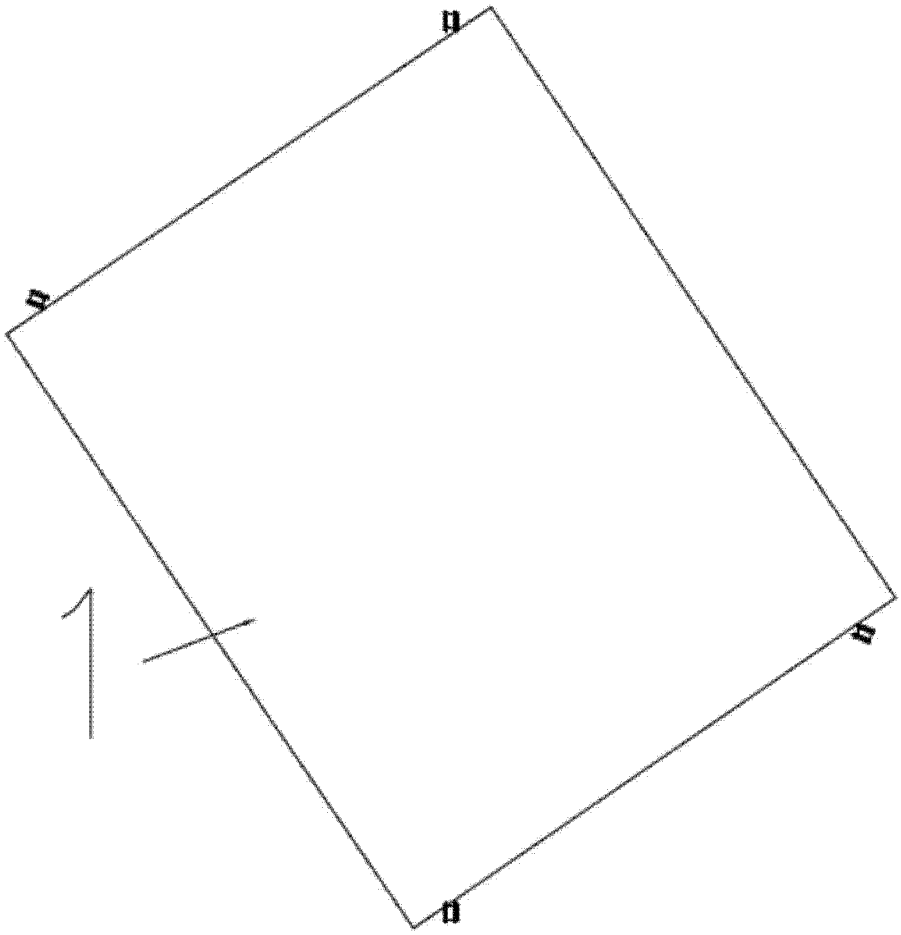

图 1

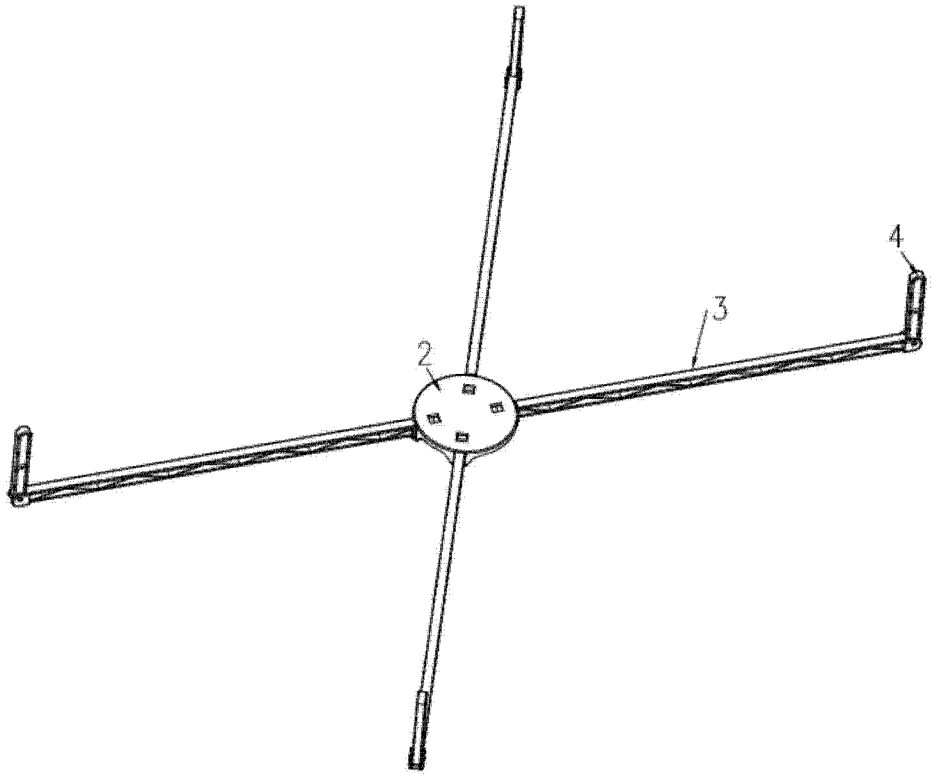


图 2

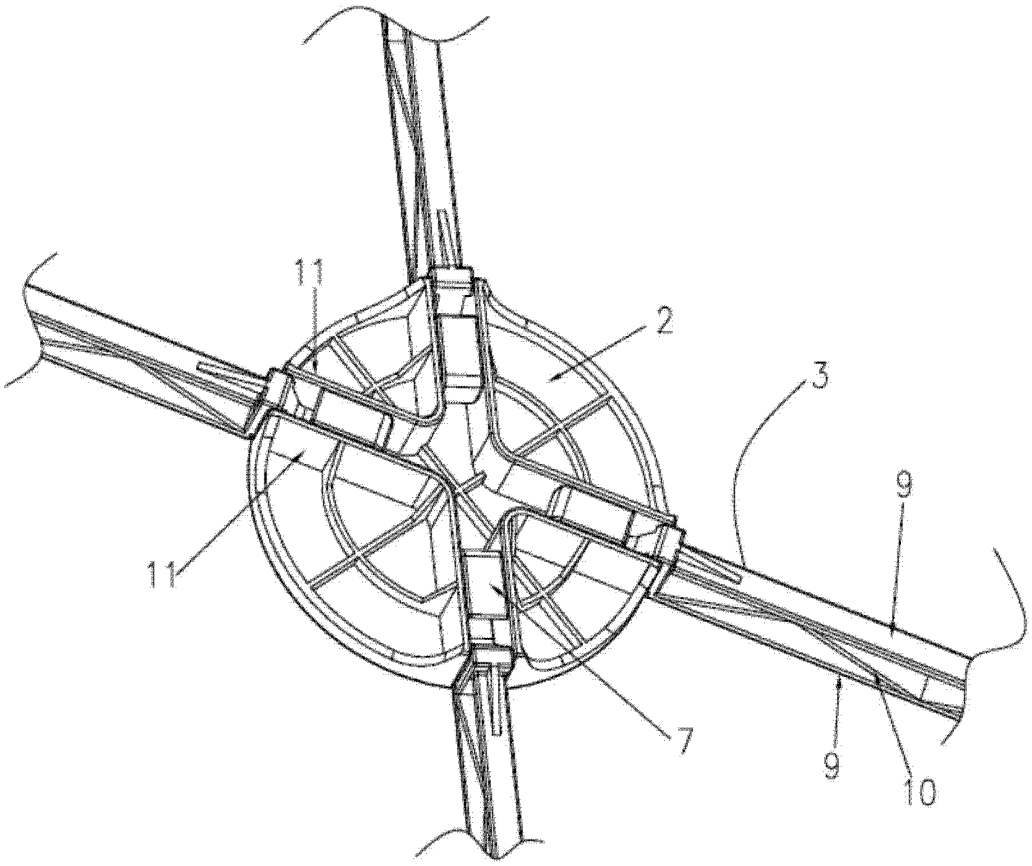


图 3

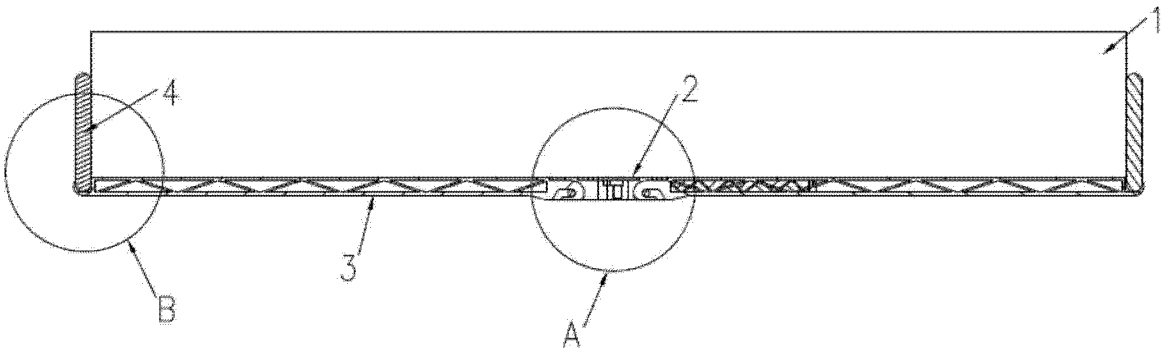


图 4

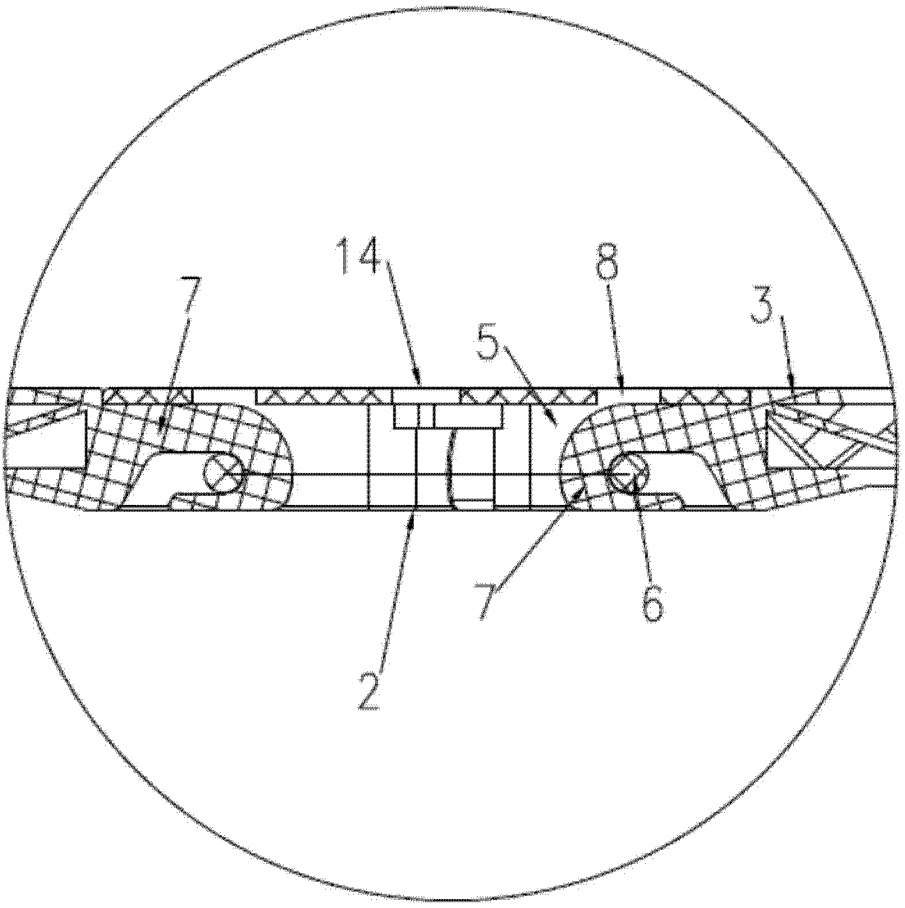


图 5

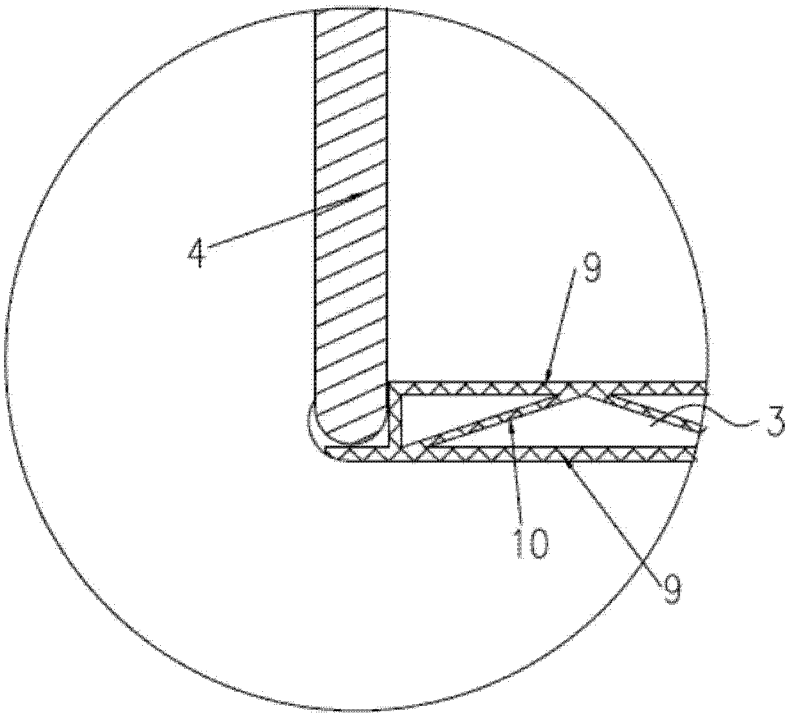


图 6

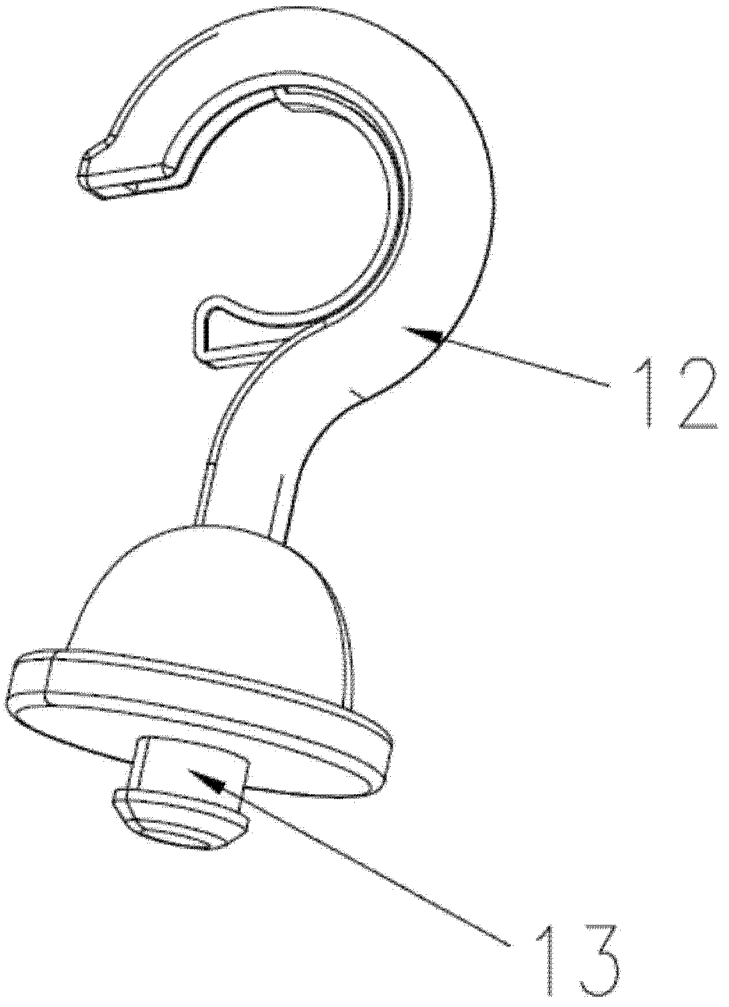


图 7