(19)中华人民共和国国家知识产权局

(12)发明专利申请

(10)申请公布号 CN 108116466 A
(43)申请公布日 2018.06.05

(21)申请号 201711423546.8

(22)申请日 2017.12.25

(71)申请人 苏州聚飞纺织科技有限公司
地址 215200 江苏省苏州市吴江区盛泽镇永平村14组

(72)发明人 孟锋

(74)专利代理机构 南京正联知识产权代理有限公司 32243
代理人 顾伯兴

(51)Int.Cl.
B62B 3/02(2006.01)
B62B 5/06(2006.01)
B62B 5/00(2006.01)

权利要求书1页 说明书3页 附图1页

(54)发明名称

一种纺织加工用运输装置

(57)摘要

本发明公开了一种纺织加工用运输装置，包括机箱，机箱内腔的顶部和底部均通过轴承固定连接有螺纹杆，螺纹杆的表面套设有从动齿轮，从动齿轮的表面啮合有主动齿轮，主动齿轮的右侧固定连接有传动轴，传动轴的右侧贯穿机箱并延伸至机箱的外部，螺纹杆的表面且位于从动齿轮的下方套设有螺纹块。该纺织加工用运输装置，通过螺纹杆、从动齿轮、主动齿轮、传动轴、螺纹块、螺纹槽和横杆的设置，共同构建了一个可以升降的装置，通过支腿、滚轮、支撑柱和储物箱的设置，共同构建了一个可以移动和固定的运输装置，以上结构的配合，满足了便于使用者使用和稳定效果好的目的，解决了不便于使用者使用和稳定效果不好的问题。

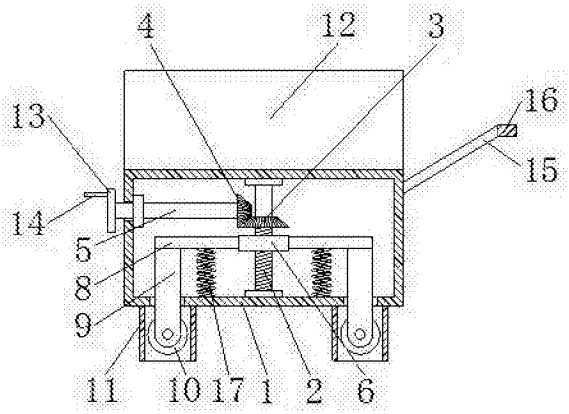

CN 108116466 A

1.一种纺织加工用运输装置，包括机箱(1)，其特征在于：所述机箱(1)内腔的顶部和底部均通过轴承固定连接有螺纹杆(2)，所述螺纹杆(2)的表面套设有从动齿轮(3)，所述从动齿轮(3)的表面啮合有主动齿轮(4)，所述主动齿轮(4)的右侧固定连接有传动轴(5)，所述传动轴(5)的右侧贯穿机箱(1)并延伸至机箱(1)的外部，所述螺纹杆(2)的表面且位于从动齿轮(3)的下方套设有螺纹块(6)，所述螺纹块(6)的内腔设置有配合螺纹杆(2)使用的螺纹槽(7)，所述螺纹槽(7)与螺纹杆(2)螺纹连接，所述螺纹块(6)的两侧均固定连接有横杆(8)，所述横杆(8)的底部均固定连接有支腿(9)，所述支腿(9)的底部贯穿机箱(1)并延伸至机箱(1)的外部且活动连接有滚轮(10)，所述机箱(1)底部的两侧均固定连接有支撑柱(11)，所述滚轮(10)位于支撑柱(11)的内腔，所述机箱(1)的顶部固定连接有储物箱(12)。

2.根据权利要求1所述的一种纺织加工用运输装置，其特征在于：所述传动轴(5)位于机箱(1)外部的一端固定连接有转盘(13)，所述转盘(13)左侧的顶部固定连接有摇柄(14)。

3.根据权利要求1所述的一种纺织加工用运输装置，其特征在于：所述机箱(1)右侧的顶部固定连接有支撑杆(15)，所述支撑杆(15)的右侧固定连接有推杆(16)，所述推杆(16)的表面设置有防滑纹。

4.根据权利要求1所述的一种纺织加工用运输装置，其特征在于：横杆(8)的底部且位于螺纹杆(2)与支腿(9)之间固定连接有弹簧(17)，所述弹簧(17)的底部与机箱(1)固定连接。

一种纺织加工用运输装置

技术领域

[0001] 本发明涉及纺织加工技术领域，具体为一种纺织加工用运输装置。

背景技术

[0002] 纺织原意是取自纺纱与织布的总称，但是随着纺织知识体系和学科体系的不断发展和完善，特别是非织造纺织材料和三维复合编织等技术产生后，现在的纺织已经不仅是传统的手工纺纱和织布，也包括无纺布技术，现代三维编织技术，现代静电纳米成网技术等生产的服装用、产业用、装饰用纺织品，随着人类在科技领域的发展，新材料和新技术应用普遍，纺织纤维作为一种优良的化工材料应用广泛，烘干装置作为纺织生产中必不可少的设备，烘干装置的好坏将直接影响纺织品的质量。

[0003] 纺织运输装置是纺织机械的一种，现有的纺织运输装置都是依靠滑轮进行移动，但是由于直接与地面接触，所以稳定效果差，不便于使用者使用。

发明内容

[0004] (一)解决的技术问题

针对现有技术的不足，本发明提供了一种纺织加工用运输装置，具备便于使用者使用和稳定效果好等优点，解决了不便于使用者使用和稳定效果不好的问题。

[0005] (二)技术方案

为实现上述便于使用者使用和稳定效果好的目的，本发明提供如下技术方案：一种纺织加工用运输装置，包括机箱，所述机箱内腔的顶部和底部均通过轴承固定连接有螺纹杆，所述螺纹杆的表面套设有从动齿轮，所述从动齿轮的表面啮合有主动齿轮，所述主动齿轮的右侧固定连接有传动轴，所述传动轴的右侧贯穿机箱并延伸至机箱的外部，所述螺纹杆的表面且位于从动齿轮的下方套设有螺纹块，所述螺纹块的内腔设置有配合螺纹杆使用的螺纹槽，所述螺纹槽与螺纹杆螺纹连接，所述螺纹块的两侧均固定连接有横杆，所述横杆的底部均固定连接有支腿，所述支腿的底部贯穿机箱并延伸至机箱的外部且活动连接有滚轮，所述机箱底部的两侧均固定连接有支撑柱，所述滚轮位于支撑柱的内腔，所述机箱的顶部固定连接有储物箱。

[0006] 优选的，所述传动轴位于机箱外部的一端固定连接有转盘，所述转盘左侧的顶部固定连接有摇柄。

[0007] 优选的，所述机箱右侧的顶部固定连接有支撑杆，所述支撑杆的右侧固定连接有推杆，所述推杆的表面设置有防滑纹。

[0008] 优选的，横杆的底部且位于螺纹杆与支腿之间固定连接有弹簧，所述弹簧的底部与机箱固定连接。

[0009] 三有益效果

与现有技术相比，本发明提供了一种纺织加工用运输装置，具备以下有益效果：

1、该纺织加工用运输装置，通过螺纹杆、从动齿轮、主动齿轮、传动轴、螺纹块、螺纹槽

和横杆的设置，共同构建了一个可以升降的装置，通过支腿、滚轮、支撑柱和储物箱的设置，共同构建了一个可以移动和固定的运输装置，以上结构的配合，满足了便于使用者使用和稳定效果好的目的，解决了不便于使用者使用和稳定效果不好的问题。

[0010] 2、该纺织加工用运输装置，通过转盘和摇柄的设置，可以带动螺纹块在螺纹杆内上下升降，便于使用者的使用，通过推杆表面防滑纹的设置，增大了使用者的手与推杆的摩擦力，避免了使用者在推动推杆时，手从推杆上滑落的状况，通过弹簧的设置，可以对横杆进行限位并给以弹力支撑。

附图说明

[0011] 图1为本发明结构示意图；

图2为本发明结构螺纹块的剖面示意图。

[0012] 图中：1机箱、2螺纹杆、3从动齿轮、4主动齿轮、5传动轴、6螺纹块、7螺纹槽、8横杆、9支腿、10滚轮、11支撑柱、12储物箱、13转盘、14摇柄、15支撑杆、16推杆、17弹簧。

具体实施方式

[0013] 下面将结合本发明实施例中的附图，对本发明实施例中的技术方案进行清楚、完整地描述，显然，所描述的实施例仅仅是本发明一部分实施例，而不是全部的实施例。基于本发明中的实施例，本领域普通技术人员在没有做出创造性劳动前提下所获得的所有其他实施例，都属于本发明保护的范围。

[0014] 请参阅图1-2，一种纺织加工用运输装置，包括机箱1，机箱1内腔的顶部和底部均通过轴承固定连接有螺纹杆2，机箱1右侧的顶部固定连接有支撑杆15，支撑杆15的右侧固定连接有推杆16，推杆16的表面设置有防滑纹，通过推杆16表面防滑纹的设置，增大了使用者的手与推杆16的摩擦力，避免了使用者在推动推杆16时，手从推杆16上滑落的状况，螺纹杆2的表面套设有从动齿轮3，从动齿轮3的表面啮合有主动齿轮4，主动齿轮4的右侧固定连接有传动轴5，传动轴5位于机箱1外部的一端固定连接有转盘13，转盘13左侧的顶部固定连接有摇柄14，通过转盘13和摇柄14的设置，可以带动螺纹块6在螺纹杆2内上下升降，便于使用者的使用，传动轴5的右侧贯穿机箱1并延伸至机箱1的外部，螺纹杆2的表面且位于从动齿轮3的下方套设有螺纹块6，螺纹块6的内腔设置有配合螺纹杆2使用的螺纹槽7，螺纹槽7与螺纹杆2螺纹连接，螺纹块6的两侧均固定连接有横杆8，横杆8的底部且位于螺纹杆2与支腿9之间固定连接有弹簧17，弹簧17的底部与机箱1固定连接，通过弹簧17的设置，可以对横杆8进行限位并给以弹力支撑，横杆8的底部均固定连接有支腿9，支腿9的底部贯穿机箱1并延伸至机箱1的外部且活动连接有滚轮10，机箱1底部的两侧均固定连接有支撑柱11，滚轮10位于支撑柱11的内腔，机箱1的顶部固定连接有储物箱12，通过螺纹杆2、从动齿轮3、主动齿轮4、传动轴5、螺纹块6、螺纹槽7和横杆8的设置，共同构建了一个可以升降的装置，通过支腿9、滚轮10、支撑柱11和储物箱12的设置，共同构建了一个可以移动和固定的运输装置，以上结构的配合，满足了便于使用者使用和稳定效果好的目的，解决了不便于使用者使用和稳定效果不好的问题。

[0015] 在使用时，通过螺纹杆2、从动齿轮3、主动齿轮4、传动轴5、螺纹块6、螺纹槽7和横杆8的设置，共同构建了一个可以升降的装置，通过转盘13和摇柄14的设置，可以带动螺纹

块6在螺纹杆2内上下升降，便于使用者的使用，通过支腿9、滚轮10、支撑柱11和储物箱12的设置，共同构建了一个可以移动和固定的运输装置，通过推杆16表面防滑纹的设置，增大了使用者的手与推杆16的摩擦力，避免了使用者在推动推杆16时，手从推杆16上滑落的状况，以上结构的配合，解决了不便于使用者使用和稳定效果不好的问题。

[0016] 综上所述，该纺织加工用运输装置，通过机箱1、螺纹杆2、从动齿轮3、主动齿轮4、传动轴5、螺纹块6、螺纹槽7、横杆8、支腿9、滚轮10、支撑柱11、储物箱12、转盘13和推杆16的配合，解决了不便于使用者使用和稳定效果不好的问题。

[0017] 尽管已经示出和描述了本发明的实施例，对于本领域的普通技术人员而言，可以理解在不脱离本发明的原理和精神的情况下可以对这些实施例进行多种变化、修改、替换和变型，本发明的范围由所附权利要求及其等同物限定。

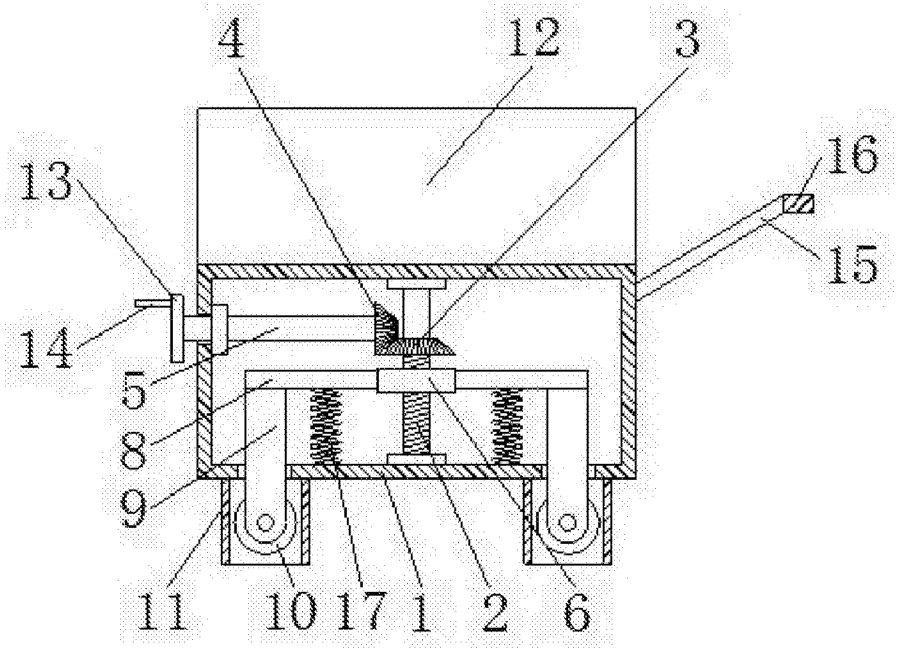

图1

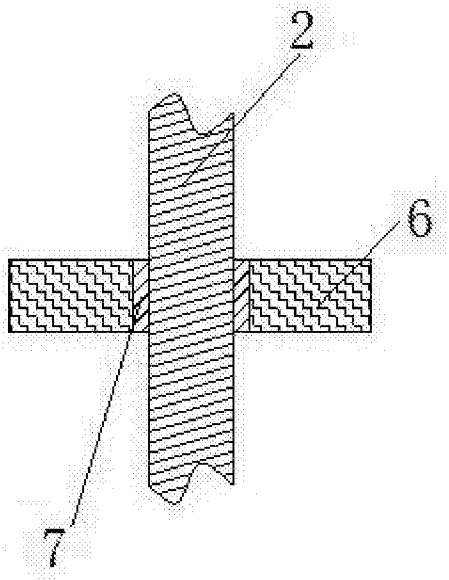

图2