(19)中华人民共和国国家知识产权局

(12)实用新型专利

(10)授权公告号 CN 202062398 U
(45)授权公告日 2011.12.07

(21)申请号 201120144930.6

(22)申请日 2011.05.02

(73)专利权人 陈华明
地址 321300 浙江省永康市城南路147号

(72)发明人 陈华明

(51)Int.Cl.
B26B 23/00(2006.01)
B25G 1/08(2006.01)

权利要求书 1 页 说明书 1 页 附图 1 页

(54)实用新型名称

一种方便斧头

(57)摘要

本实用新型涉及一种方便斧头，包括，斧体和斧柄；斧体上端为斧背、斧体下端为斧头刃口，其特征在于：所述的斧背上设有刨冰锥；所述的斧体上设有纹路；在斧柄尾端部设置有凹槽，在凹槽内设有刨皮刀。本实用新型集各种手工具于一身、且结构简单、制造成本低，适于野外木工作业和家庭作业使用。

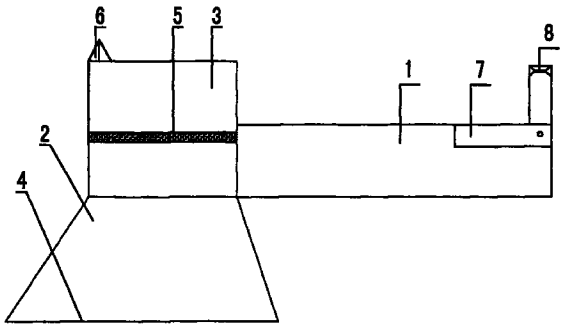

CN 202062398 U

1. 一种方便斧头，包括，斧体和斧柄；斧体上端为斧背、斧体下端为斧头刃口，其特征在于：斧背上设有刨冰锥；所述的斧体上设有纹路；在斧柄尾端部设置有凹槽，在凹槽内设有刨皮刀。

一种方便斧头

技术领域：

[0001] 本实用新型涉及一种方便斧头。

背景技术：

[0002] 目前，在斧头技术领域，斧头的功能使用比较单一，斧头要结合各种手工具完成刨冰、粘木、刨皮作业，比如；大大浪费各种手工具来回取放作业时间。再者，由于各种手工具分体制造单独使用，使材料浪费和增加制造成本。

发明内容：

[0003] 本实用新型所要解决的技术问题是提供一种功能多种多样的方便斧头。

[0004] 为解决上述技术问题，本实用新型所采用的技术方案是：一种方便斧头，包括，斧体和斧柄；斧体上端为斧背、斧体下端为斧头刃口，其特征在于：斧背上设有刨冰锥；所述的斧体上设有纹路；在斧柄尾端部设置有凹槽，在凹槽内设有刨皮刀。

[0005] 由于在斧背上设有刨冰锥使斧头具有刨冰的功能；由于在斧体上设有纹路使斧头具有不粘木屑功能；在凹槽内设有刨皮刀使斧头具有刨皮功能。

附图说明：

[0006] 图 1：是本实用新型方便斧头的结构示意图。

具体实施方式：

[0007] 下面结合附图和具体实施方式对本实用新型作进一步说明：

[0008] 如图 1 所示，本实用新型的一种方便斧头，包括，斧体 2、斧柄 1；斧体 2 上端为斧背 3、斧体 2 下端为斧头刃口 4，斧背 3 上设有刨冰锥 6；所述的斧体 2 上设有纹路 5；在斧柄 1 尾端部设置有凹槽 7，在凹槽 7 内设有刨皮刀 8。

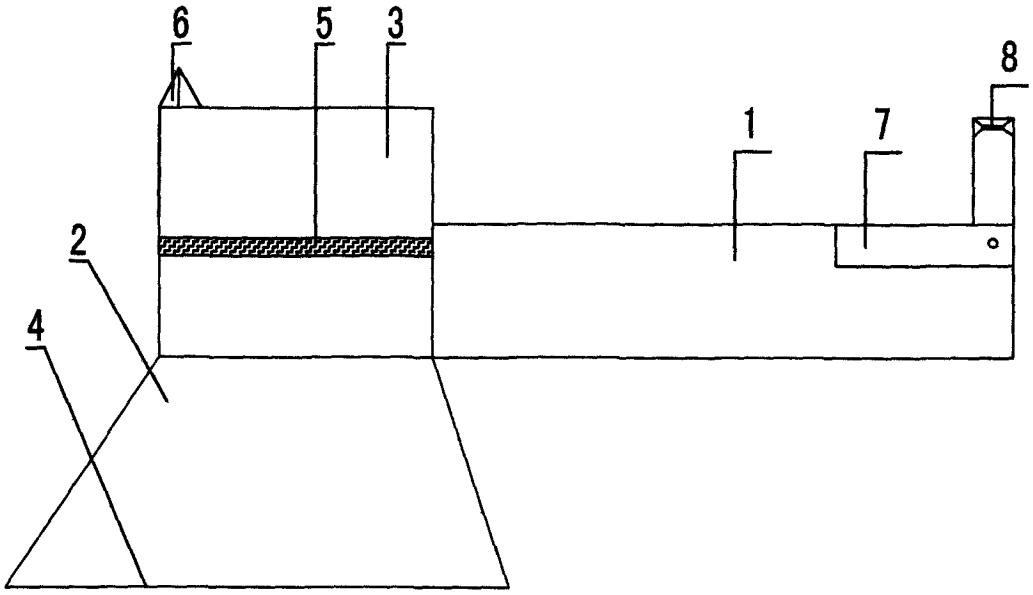

图 1