(19)中华人民共和国国家知识产权局

(12)实用新型专利

(10)授权公告号 CN 201881194 U
(45)授权公告日 2011.06.29

(21)申请号 201020607587.X

(22)申请日 2010.11.15

(73)专利权人 天津市谊诚包装制品有限责任公司
地址 300480 天津市汉沽区茶淀镇工业园

(72)发明人 张宝忠

(74)专利代理机构 天津市三利专利商标代理有限公司 12107
代理人 肖莉丽

(51)Int.Cl.
B23Q 7/00(2006.01)

权利要求书 1 页 说明书 1 页 附图 1 页

(54)实用新型名称

拨桶托桶组合装置

(57)摘要

本实用新型提供一种拨桶托桶组合装置，以简化设备结构，简化操作，使用方便，降低控制难度。包括驱动气缸，所述驱动气缸的推杆分别与第二连杆和第三连杆一端铰接，所述第二连杆的另一端分别与第一连杆和拨叉一端铰接，所述第三连杆另一端与第四连杆一端铰接，所述第一连杆和第四连杆另一端分别铰接有托桶杆，每个托桶杆上分别安装有托桶板，每个托桶杆分别通过各自的导套与机架连接。本实用新型的装置将拨桶机构与托桶机构合理的组合起来，简化了设备结构，简化了操作，使用方便，降低了控制难度，有利于实现多工位操作。

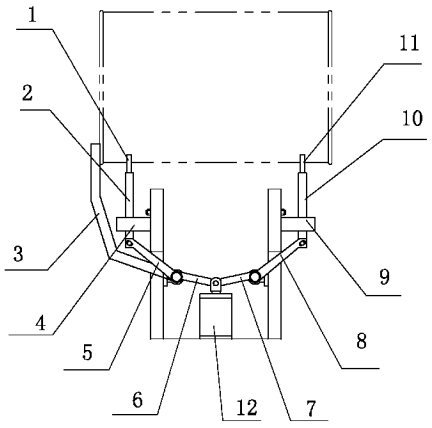

CN 201881194 U

1. 一种拨桶托桶组合装置，其特征在于，包括驱动气缸，所述驱动气缸的推杆分别与第二连杆和第三连杆一端铰接，所述第二连杆的另一端分别与第一连杆和拨叉一端铰接，所述第三连杆另一端与第四连杆一端铰接，所述第一连杆和第四连杆另一端分别铰接有托桶杆，每个托桶杆上分别安装有托桶板，每个托桶杆分别通过各自的导套与机架连接。

拨桶托桶组合装置

技术领域

[0001] 本实用新型涉及一种拨桶托桶组合装置。

背景技术

[0002] 在钢桶翻新过程中，为了实现卡桶的自动化操作，在卡具前安装有托桶架及相应的拨桶机构，使用时，将桶放在托桶架上，驱动气缸动作将桶托起，拨桶机构将桶拨入卡具的卡爪中，卡具动作将桶卡住。由于托桶与拨桶分别由不同的机构完成，需要两个机构的紧密配合，对控制系统的要求高。而且，在多工位工作时，两个机构占用空间大，多个结构之间的配合控制难度大。

实用新型内容

[0003] 本实用新型是为了克服现有技术中的不足之处，提供一种拨桶托桶组合装置，以简化设备结构，简化操作，使用方便，降低控制难度。

[0004] 本实用新型通过下述技术方案实现：

[0005] 一种拨桶托桶组合装置，其特征在于，包括驱动气缸，所述驱动气缸的推杆分别与第二连杆和第三连杆一端铰接，所述第二连杆的另一端分别与第一连杆和拨叉一端铰接，所述第三连杆另一端与第四连杆一端铰接，所述第一连杆和第四连杆另一端分别铰接有托桶杆，每个托桶杆上分别安装有托桶板，每个托桶杆分别通过各自的导套与机架连接。

[0006] 本实用新型具有下述技术效果：

[0007] 本实用新型的装置将拨桶机构与托桶机构合理的组合起来，简化了设备结构，简化了操作，使用方便，降低了控制难度，有利于实现多工位操作。

附图说明

[0008] 图 1 为本实用新型拨桶托桶组合装置的示意图。

具体实施方式

[0009] 以下结合附图和具体实施例对本实用新型进行详细说明。

[0010] 本实用新型拨桶托桶组合装置的示意图如图 1 所示，包括驱动气缸 12，所述驱动气缸 12 的推杆分别与第二连杆 6 和第三连杆 7 一端铰接，所述第二连杆 6 的另一端分别与第一连杆 5 和拨叉 3 一端铰接，所述第三连杆 7 另一端与第四连杆 8 一端铰接，所述第一连杆 5 另一端铰接有托桶杆 2，托桶杆 2 上安装有托桶板 1，托桶杆 2 通过导套 4 与机架连接。第四连杆 8 另一端铰接有托桶杆 10，托桶杆 10 上安装有托桶板 11，托桶杆 10 通过导套 9 与机架连接。

[0011] 使用时，将桶放在托桶板上，驱动气缸动作带动第二连杆和第三连杆，第三连杆带动第四连杆及其上的托桶杆和托桶板，第二连杆带动第三连杆及其上的托桶杆和托桶板、拨叉，两个托桶板将桶托起，拨叉将桶拨向卡具。

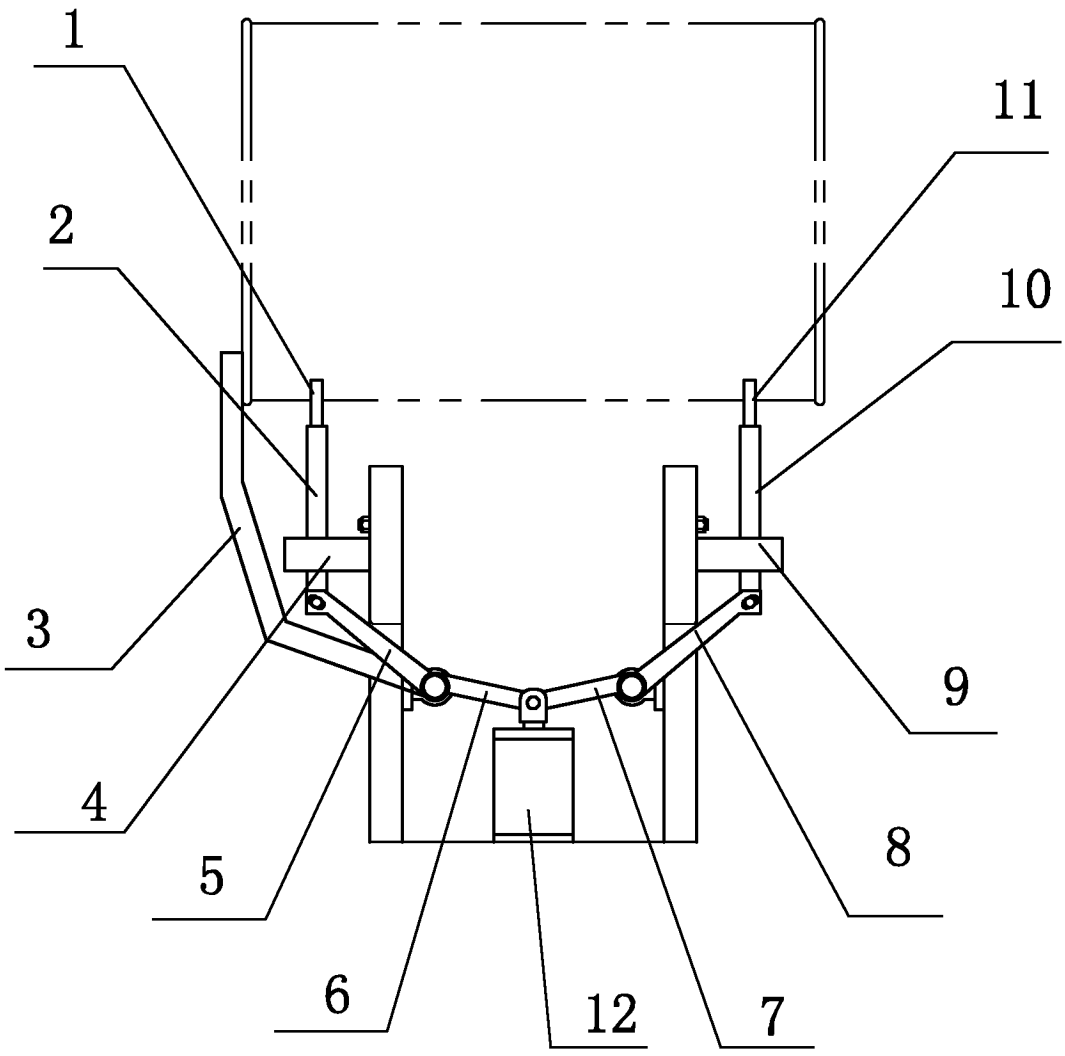

图 1