(19)中华人民共和国国家知识产权局

(12)实用新型专利

(10)授权公告号 CN 205118805 U
(45)授权公告日 2016.03.30

(21)申请号 201520935837.5

(22)申请日 2015.11.23

(73)专利权人 苏州汉克山姆照明科技有限公司
地址 215163 江苏省苏州市高新区昆仑山路189号

(72)发明人 傅立铭 沃德明

(74)专利代理机构 南京纵横知识产权代理有限公司 32224
代理人 吴亚 董建林

(51)Int.Cl.
F21S 8/00(2006.01)
F21V 17/16(2006.01)
F21V 31/00(2006.01)
F21V 15/02(2006.01)
F21Y 115/10(2016.01)

(ESM)同样的发明创造已同日申请发明专利

权利要求书1页 说明书2页 附图1页

(54)实用新型名称

一种可藏式家庭用LED草坪灯

(57)摘要

一种可藏式家庭用LED草坪灯，其特征在于：包括外形为半圆柱形的用于安装LED灯的基座，与基座连接的半圆柱形灯罩，在基座和灯罩组成的圆柱形上端设有灯帽，下端与外壳卡扣连接，外壳为中空圆柱形，基座和灯罩组成的圆柱形可以沿外壳内壁滑入外壳。本实用新型创造提供的一种可藏式家庭用LED草坪灯，基座和灯罩组成形状为圆柱形，与外壳卡扣连接，不使用时，可以将基座与灯罩推入外壳内，不仅防水防尘，还可以起到美化作用。

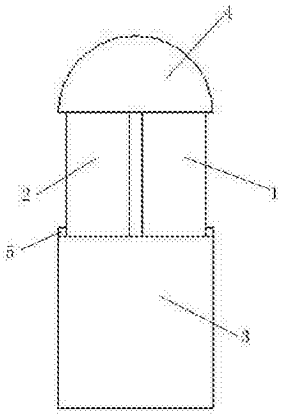

CN 205118805 U

1.一种可藏式家庭用LED草坪灯，其特征在于：包括外形为半圆柱形的用于安装LED灯的基座，与基座连接的半圆柱形灯罩，在基座和灯罩组成的圆柱形上端设有灯帽，下端与外壳卡扣连接，外壳为中空圆柱形，基座和灯罩组成的圆柱形可以沿外壳内壁滑入外壳。

2.如权利要求1所述的一种可藏式家庭用LED草坪灯，其特征在于：所述灯帽的外形为半球形。

3.如权利要求2所述的一种可藏式家庭用LED草坪灯，其特征在于：所述灯帽的直径等于外壳外径。

4.如权利要求1所述的一种可藏式家庭用LED草坪灯，其特征在于：在外壳上部还设有密封圈。

5.如权利要求1所述的一种可藏式家庭用LED草坪灯，其特征在于：所述灯帽与外壳的材质采用不锈钢。

6.如权利要求1所述的一种可藏式家庭用LED草坪灯，其特征在于：所述基座采用纯铝坯精密冷锻一体化制成。

一种可藏式家庭用LED草坪灯

技术领域

[0001] 本发明创造涉及一种可藏式家庭用LED草坪灯，属于照明技术领域。

背景技术

[0002] LED灯已经广泛应用于生活的各个领域，随着生活水平的提高，家用LED草坪灯的使用也越来越多，但目前的家用LED草坪灯均是裸露在外的，不利于防水防尘。

发明内容

[0003] 针对现有技术的不足，本发明创造的目的是提供一种可藏式家庭用LED草坪灯，基座和灯罩组成形状为圆柱形，与外壳卡扣连接，不使用时，可以将基座与灯罩推入外壳内，不仅防水防尘，还可以起到美化作用。

[0004] 为实现上述目的，本发明创造是通过以下技术手段来实现的：

[0005] 一种可藏式家庭用LED草坪灯，其特征在于：包括外形为半圆柱形的用于安装LED灯的基座，与基座连接的半圆柱形灯罩，在基座和灯罩组成的圆柱形上端设有灯帽，下端与外壳卡扣连接，外壳为中空圆柱形，基座和灯罩组成的圆柱形可以沿外壳内壁滑入外壳。

[0006] 进一步地：

[0007] 所述灯帽的外形为半球形。

[0008] 所述灯帽的直径等于外壳外径。

[0009] 在外壳上部还设有密封圈。

[0010] 所述灯帽与外壳的材质采用不锈钢。

[0011] 所述基座采用纯铝坯精密冷锻一体化制成。

[0012] 本发明创造的有益效果是：本发明创造提供的一种可藏式家庭用LED草坪灯，基座和灯罩组成形状为圆柱形，与外壳卡扣连接，不使用时，可以将基座与灯罩推入外壳内，不仅防水防尘，还可以起到美化作用。

附图说明

[0013] 图1为基座和外壳伸入外壳时的结构示意图，图2为使用时的结构示意图。

具体实施方式

[0014] 下面将结合说明书附图，对本发明创造作进一步的说明。

[0015] 如附图所示，一种可藏式家庭用LED草坪灯，其特征在于：包括外形为半圆柱形的用于安装LED灯的基座1，与基座1连接的半圆柱形灯罩2，在基座1和灯罩2组成的圆柱形上端设有灯帽4，下端与外壳3卡扣连接，外壳3为中空圆柱形，基座1和灯罩2组成的圆柱形可以沿外壳3内壁滑入外壳3。

[0016] 进一步地：

[0017] 所述灯帽4的外形为半球形。

[0018] 所述灯帽4的直径等于外壳3外径。基座和灯罩滑入外壳时起到美观作用。

[0019] 在外壳3上部还设有密封圈5。灯帽和外壳合拢时，可以更好滴防水防尘。

[0020] 所述灯帽4与外壳3的材质采用不锈钢。美观量化环境。

[0021] 所述基座1采用纯铝坯精密冷锻一体化制成。便于散热。

[0022] 以上显示和描述了本发明创造的基本原理、主要特征及优点。本行业的技术人员应该了解，本设计不受上述实施例的限制，上述实施例和说明书中描述的只是说明本设计的原理，在不脱离本设计精神和范围的前提下，本发明创造还会有各种变化和改进，这些变化和改进都落入要求保护的本设计范围内。本发明创造要求保护范围由所附的权利要求书及其等效物界定。

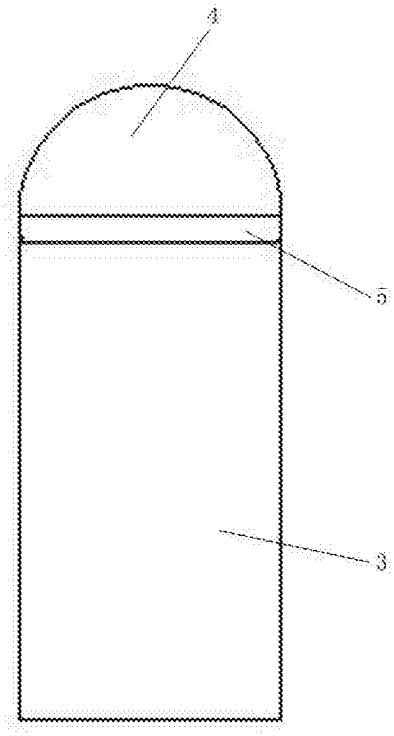

图1

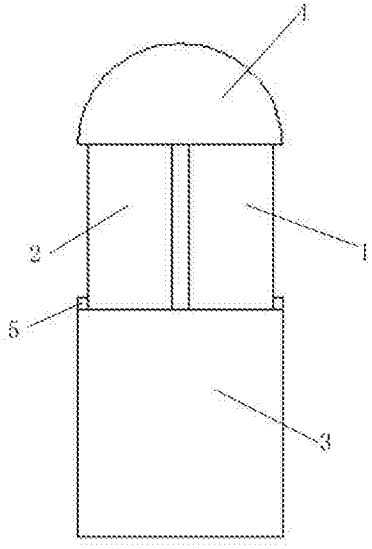

图2