(19)中华人民共和国国家知识产权局

(12)发明专利申请

(10)申请公布号 CN 111731370 A
(43)申请公布日 2020.10.02

(21)申请号 202010597899.5

(22)申请日 2020.06.28

(71)申请人 好孩子儿童用品有限公司
地址 215331 江苏省苏州市昆山市陆家镇陆丰东路28号

(72)发明人 高翔

(74)专利代理机构 苏州创元专利商标事务所有限公司 32103
代理人 陈婷婷

(51)Int.Cl.
B62B 7/06(2006.01)
B62B 9/10(2006.01)
B62B 9/00(2006.01)

权利要求书1页 说明书4页 附图4页

(54)发明名称

儿童推车

(57)摘要

本发明公开了一种儿童推车，其推车车架包括前支架、后支架及推杆架，所述前支架的上部与所述推杆架的下部转动连接，所述后支架的上部转动地连接在所述推杆架上，所述推车车架还包括座位架和连接架，所述座位架的前部固定地设置在所述前支架上，所述连接架转动地连接在所述座位架与所述后支架之间。在推车车架折叠时，推杆架相对前支架转动并向后支架的后方转动收拢的过程中，座位架的后部与推杆架之间的距离逐渐减小，这样，设置在座位架后部与推杆架之间的靠背布套便不会发生牵拉而影响靠背的收折，因此该推车车架在折叠时不需将靠背复位至某特定的位置下再进行收折，折叠操作方便，为用户的日常使用带来了极大便利。

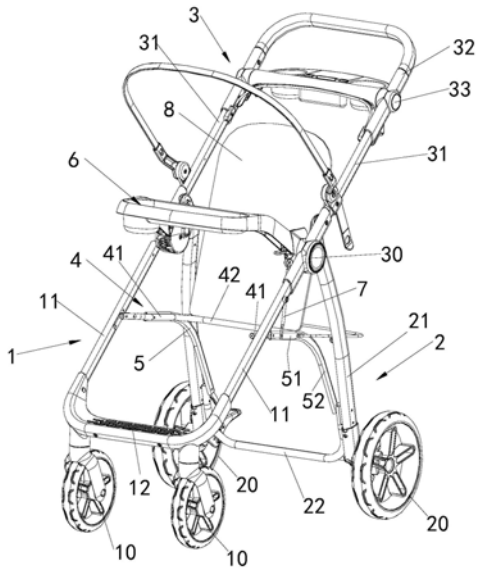

CN 111731370 A

1.一种儿童推车,包括具有展开状态与折叠状态的推车车架、设于所述推车车架底前部的前轮组件、设于所述推车车架底后部的后轮组件,以及用于将所述推车车架锁定在展开状态下的锁定机构,其特征在于:所述推车车架包括前支架、后支架及推杆架,所述前支架的上部与所述推杆架的下部转动连接,所述后支架的上部转动地连接在所述推杆架上,所述推车车架还包括座位架和连接架,所述座位架的前部固定地设置在所述前支架上,所述连接架转动地连接在所述座位架与所述后支架之间,当所述推车车架处于折叠状态时,所述推杆架向后翻转而收拢在所述后支架的后侧。

2.根据权利要求1所述的儿童推车,其特征在于:所述儿童推车还包括设于所述座位架后方且能够相对所述座位架前后翻转的靠背,当所述推车车架处于折叠状态时,所述靠背向后翻转并与所述推杆架及后支架相互收拢。

3.根据权利要求2所述的儿童推车,其特征在于:所述推车车架由展开状态向折叠状态转换的过程中,所述推杆架向后翻转,所述靠背下端部与所述推杆架之间的距离逐渐减小。

4.根据权利要求2所述的儿童推车,其特征在于:所述儿童推车还包括布套组件,所述布套组件包括连接所述座位架与所述靠背的座位布套,以及连接在所述座位布套侧边部与所述推杆架之间的靠背布套。

5.根据权利要求1所述的儿童推车,其特征在于:所述座位架的长度延伸方向与所述前支架的长度延伸方向之间形成的夹角为锐角,当所述推车车架由展开状态向折叠状态转换时,所述座位架的后部趋近所述推杆架运动。

6.根据权利要求1所述的儿童推车,其特征在于:所述前支架具有分设于左右两侧且均沿上下方向延伸的两组前支杆,所述后支架具有分设于左右两侧且均沿上下方向延伸的两组后支杆,所述推杆架具有分设于左右两侧且均沿上下方向延伸的两组推杆,所述推车车架的左右各侧上,所述前支杆的上部与所述推杆的下部枢轴连接,所述后支杆的上部枢轴连接在所述推杆上,所述座位架固定地设置在两侧的所述前支杆之间。

7.根据权利要求6所述的儿童推车,其特征在于:所述座位架具有分设于左右两侧且均沿前后方向延伸的两根座杆,所述连接架具有分设于左右两侧的两组,所述推车车架的左右各侧上,所述连接架转动地连接在所述座杆与所述后支杆之间,所述连接架与所述座杆的转动连接处沿前后方向位于所述前支杆与所述后支杆之间,且在沿左右方向上位于所述座杆与所述后支杆之间。

8.根据权利要求7所述的儿童推车,其特征在于:所述连接架具有沿前后方向延伸的连接杆部,以及自所述连接杆部的后端向下并向后倾斜延伸的支杆部,所述连接杆部的前端转动地连接在所述座杆上,所述支杆部的后部转动地连接在所述后支杆上,当所述推车车架处于展开状态时,所述连接杆部与所述座杆相互平行且位于同一高度。

9.根据权利要求1所述的儿童推车,其特征在于:所述推车车架还包括前附件,所述前附件的后部转动地连接在所述前支架的上部,所述前附件与所述连接架之间还转动地连接有连杆,所述连接架相对所述座位架转动而使所述推车车架收折的过程中,所述连杆带动所述前附件收拢在所述前支架的前侧。

10.根据权利要求9所述的儿童推车,其特征在于:所述前附件为前扶手或者餐盘架,所述前附件的后部、所述前支架的上部及所述推杆架的下部相互转动地连接在一起。

儿童推车

[0001]

技术领域

[0002] 本发明涉及儿童用品领域，具体涉及一种儿童推车。

[0003]

背景技术

[0004] 现有技术中，儿童推车的结构多种多样，其推车车架通常包括相互转动连接且可相对展开与收拢的前支架、后支架及推杆架，推车车架上还设置具有座位与靠背的座位机构以用于承载儿童。然而，在折叠时，往往需要先将靠背相对座位调整至设定的某个档位，然后才能折叠推车车架，从而避免推车车架上各个杆件在相对运动的过程中对座位布套进行牵扯而影响推车车架的收折操作，这造成推车车架折叠操作的不便，影响使用体验。

[0005]

发明内容

[0006] 本发明的目的是为了克服现有技术的缺陷，提供一种新型结构的儿童推车。

[0007] 为达到上述目的，本发明采用的技术方案是：一种儿童推车，包括具有展开状态与折叠状态的推车车架、设于所述推车车架底前部的前轮组件、设于所述推车车架底后部的后轮组件，以及用于将所述推车车架锁定在展开状态下的锁定机构，所述推车车架包括前支架、后支架及推杆架，所述前支架的上部与所述推杆架的下部转动连接，所述后支架的上部转动地连接在所述推杆架上，所述推车车架还包括座位架和连接架，所述座位架的前部固定地设置在所述前支架上，所述连接架转动地连接在所述座位架与所述后支架之间，当所述推车车架处于折叠状态时，所述推杆架向后翻转而收拢在所述后支架的后侧。

[0008] 优选地，所述儿童推车还包括设于所述座位架后方且能够相对所述座位架前后翻转的靠背，当所述推车车架处于折叠状态时，所述靠背向后翻转并与所述推杆架及后支架相互收拢。

[0009] 进一步地，所述推车车架由展开状态向折叠状态转换的过程中，所述推杆架向后翻转，所述靠背下端部与所述推杆架之间的距离逐渐减小。

[0010] 进一步地，所述儿童推车还包括布套组件，所述布套组件包括连接所述座位架与所述靠背的座位布套，以及连接在所述座位布套侧边部与所述推杆架之间的靠背布套。

[0011] 优选地，所述座位架的长度延伸方向与所述前支架的长度延伸方向之间形成的夹角为锐角，当所述推车车架由展开状态向折叠状态转换时，所述座位架的后部趋近所述推杆架运动。

[0012] 优选地，所述前支架具有分设于左右两侧且均沿上下方向延伸的两组前支杆，所述后支架具有分设于左右两侧且均沿上下方向延伸的两组后支杆，所述推杆架具有分设于左右两侧且均沿上下方向延伸的两组推杆，所述推车车架的左右各侧上，所述前支杆的上部与所述推杆的下部枢轴连接，所述后支杆的上部枢轴连接在所述推杆上，所述座位架固

定地设置在两侧的所述前支杆之间。

[0013] 进一步地，所述座位架具有分设于左右两侧且均沿前后方向延伸的两根座杆，所述连接架具有分设于左右两侧的两组，所述推车车架的左右各侧上，所述连接架转动地连接在所述座杆与所述后支杆之间，所述连接架与所述座杆的转动连接处沿前后方向位于所述前支杆与所述后支杆之间，且在沿左右方向上位于所述座杆与所述后支杆之间。

[0014] 更进一步地，所述连接架具有沿前后方向延伸的连接杆部，以及自所述连接杆部的后端向下并向后倾斜延伸的支杆部，所述连接杆部的前端转动地连接在所述座杆上，所述支杆部的后部转动地连接在所述后支杆上，当所述推车车架处于展开状态时，所述连接杆部与所述座杆相互平行且位于同一高度。

[0015] 优选地，所述推车车架还包括前附件，所述前附件的后部转动地连接在所述前支架的上部，所述前附件与所述连接架之间还转动地连接有连杆，所述连接架相对所述座位架转动而使所述推车车架收折的过程中，所述连杆带动所述前附件收拢在所述前支架的前侧。

[0016] 进一步地，所述前附件为前扶手或者餐盘架，所述前附件的后部、所述前支架的上部及所述推杆架的下部相互转动地连接在一起。

[0017] 由于上述技术方案的运用，本发明与现有技术相比具有下列优点：本发明的儿童推车，其通过将座位架固定地设置在前支架上，在推车车架折叠时，推杆架相对前支架转动并向后支架的后方转动收拢的过程中，座位架的后部与推杆架之间的距离逐渐减小，这样，设置在座位架后部与推杆架之间的靠背布套便不会发生牵拉而影响靠背的收折，因此该推车车架在折叠时不需将靠背复位至某特定的位置下再进行收折，折叠操作方便，为用户的日常使用带来了极大便利。

[0018]

附图说明

[0019] 附图1为本发明的儿童推车展开状态下的立体示意图；

附图2为本发明的儿童推车展开状态下的侧视示意图；

附图3为本发明的儿童推车折叠过程中的侧视示意图；

附图4为本发明的儿童推车折叠状态下的侧视示意图；

其中：1、前支架；11、前支杆；12、踏脚板；2、后支架；21、后支杆；22、后横杆；3、推杆架；31、推杆、32、推把；33、推杆锁定件；4、座位架；41、座杆；42、座位横杆；5、连接架；51、连接杆部；52、支杆部；6、前附件；7、连杆；8、靠背；81、靠背布套；9、篮筐杆；10、前轮组件；20、后轮组件；30、锁定关节。

[0020]

具体实施方式

[0021] 下面结合附图和具体实施例来对本发明的技术方案作进一步的阐述。

[0022] 参见图1至图4所示的儿童推车，包括具有展开状态与折叠状态的推车车架、设于该推车车架底前部的前轮组件10、设于推车车架底后部的后轮组件20，以及用于将推车车架锁定在展开状态下的锁定机构。该推车车架包括前支架1、后支架2及推杆架3，前支架1的

上部与推杆架3的下部转动地连接，后支架2的上部转动地连接在推杆架3上。该推车车架还包括座位架4与连接架5，座位架4的前部固定地设置在前支架1上，连接架5转动地连接在座位架4与后支架2之间。

[0023] 具体地，前支架1包括分设于左右两侧且均沿上下方向延伸的两组前支杆11、固设于两前支杆11下部之间且沿左右方向延伸的踏脚板12，前轮组件10有两组且均设于踏脚板12的底部。后支架2包括分设于左右两侧且均沿上下方向延伸的两组后支杆21、固设于两后支杆21下部之间且沿左右方向延伸的后横杆22，每组后支杆21的下部均安装有一组后轮组件20。推杆架3具有分设于左右两侧且均沿上下方向延伸的两组推杆31、两端下部分别转动地连接在两侧推杆31上部的推把32，以及设于推把32与推杆31之间的转动连接处用于将两者相对锁定的推把锁定件33。推车车架的左右各侧上，前支杆11的上部与推杆31的下部枢轴连接，后支杆21的上部枢轴连接在推杆31上，座位架4固定地设置在两侧的前支杆11之间。

[0024] 座位架4具有分设于左右两侧且均沿前后方向延伸的两根座杆41、固设于两座杆41后部之间的座位横杆42，此处，座位横杆42与两侧的座杆41为一体的U型杆，座杆41的前端部固定地连接在对应侧的前支杆11上。

[0025] 连接架5相应地具有分设于左右两侧的两组，推车车架的左右各侧上，连接架5转动地连接在座杆41与后支杆21之间，连接架5与座杆41的转动连接处沿前后方向位于前支杆11与后支杆21之间，且在左右方向上位于座杆41与后支杆21之间。具体地，连接架5具有沿前后方向延伸的连接杆部51，以及自连接杆部51的后端向下并向后倾斜延伸的支杆部52，连接杆部51的前端转动地连接在座杆41的外侧部，支杆部52的后部转动地连接在后支杆21的内侧部。当推车车架处于展开状态时，连接杆部51与座杆41相互平行且处于同一高度，此处，推车车架处于展开状态下，座杆41与连接杆部51自前向后呈前高后低地设置，且座杆41的长度延伸方向与前支杆11的长度延伸方向之间形成的夹角为锐角。

[0026] 该儿童推车还包括设于座位架4后方且能够相对座位架4前后翻转的靠背8。该儿童推车还包括布套组件，该布套组件包括连接座位架4与靠背8的座位布套(图中未示出)，以及连接在座位布套侧边部与两侧推杆31之间的靠背布套81。具体地，座位布套包覆在座位架4和靠背8上，可使座位架4和靠背8不外露，座位架4支撑儿童乘坐的座位。通过调整靠背布套81，便可以调整靠背8的角度，以使得靠背8能够提供不同档位的倚靠支撑。

[0027] 该推车车架的左右各侧中，前支杆11的上部与推杆31的下部之间的转动连接处设置有锁定关节30，该锁定关节30锁定时，推车车架中前支架1、后支架2、推杆架3、座位架4及连接架5之间被相互锁定而使得推车车架能够稳定地处于锁定状态下。

[0028] 参见各附图所示，该推车车架还包括前附件6，该前附件6可以为本实施例中示出的餐盘架，也可以为前扶手。该前附件6的后部转动地连接在前支架1的上部。本实施例中，推车车架的左右各侧上，前附件6的后部、前支杆11的上部及推杆31的下部相互转动地连接在一起并通过锁定关节30锁定。前附件6与连接架5之间还转动地连接有连杆7，该连杆7沿上下方向延伸，其上端部转动地连接在前附件6的底部，其下端部转动地连接在连接架5的连接杆部51上。

[0029] 这样，当推车车架处于展开状态时，如图1、图2所示，前支架1、后支架2、推杆架3、座位架4及连接架5相对展开并通过锁定机构相对锁定，推车车架的左右各侧上，前支杆11

与推杆31相对展开并沿同一长度方向延伸，座杆41与连接架5支撑在前支杆11与后支杆21之间，推车车架在该展开状态下结构简洁，且具有良好的稳定性。

[0030] 当需要将该推车车架折叠起来时，参见图2、图3所示，在将锁定机构解锁后，先将推杆架3的推把32相对推杆31折叠，随后驱使推杆架3向后翻转使其朝向后支架2的后侧逐渐收拢，使得推杆架3相对前支架1转动，使得座位架4的后部趋近推杆架3运动，靠背4的下端部与推杆架3之间的距离逐渐减小，进而使得靠背布套81逐渐呈释放的状态。如此，无论靠背8在推车车架展开时处于哪种工作档位，在其自身重力的作用下，靠背8向后翻转并朝向后支架2收拢，靠背8与座位架4的底面之间形成小于90度的夹角。与此同时，连杆7带动前附件6相对前支架1转动而朝向前支架1的前侧收拢。

[0031] 最终，推车车架折叠完成如图4所示，前支架1、后支架2、推杆架3、座位架4、连接架5及靠背8相互收拢在一起，前轮组件10与后轮组件20相互靠拢并自立于地面。可见，该推车车架结构简单、折叠操作方便，折叠后的结构紧凑，为用户的日常使用带来了便利。

[0032] 上述实施例只为说明本发明的技术构思及特点，其目的在于让熟悉此项技术的人士能够了解本发明的内容并据以实施，并不能以此限制本发明的保护范围。凡根据本发明精神实质所作的等效变化或修饰，都应涵盖在本发明的保护范围之内。

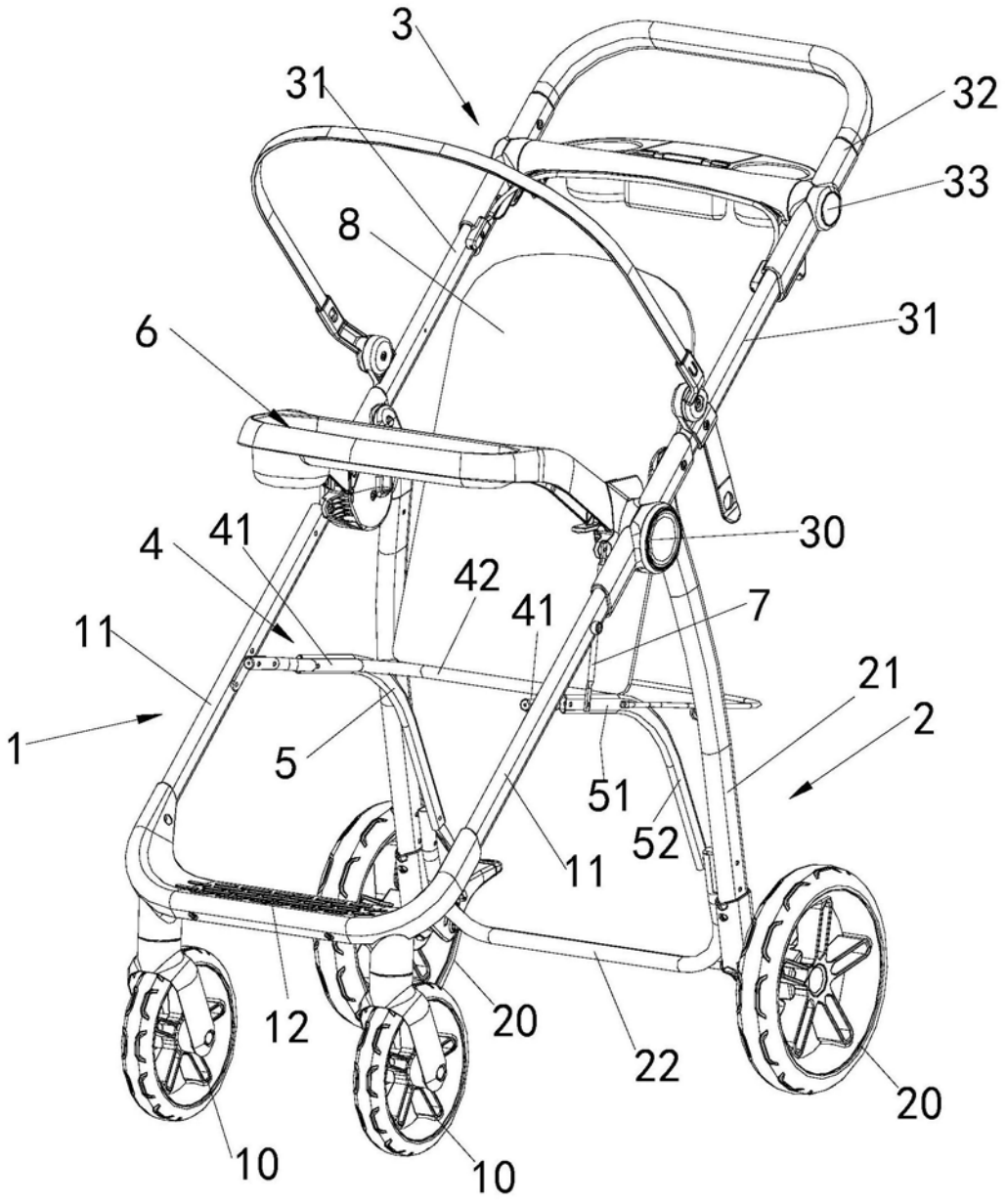

图1

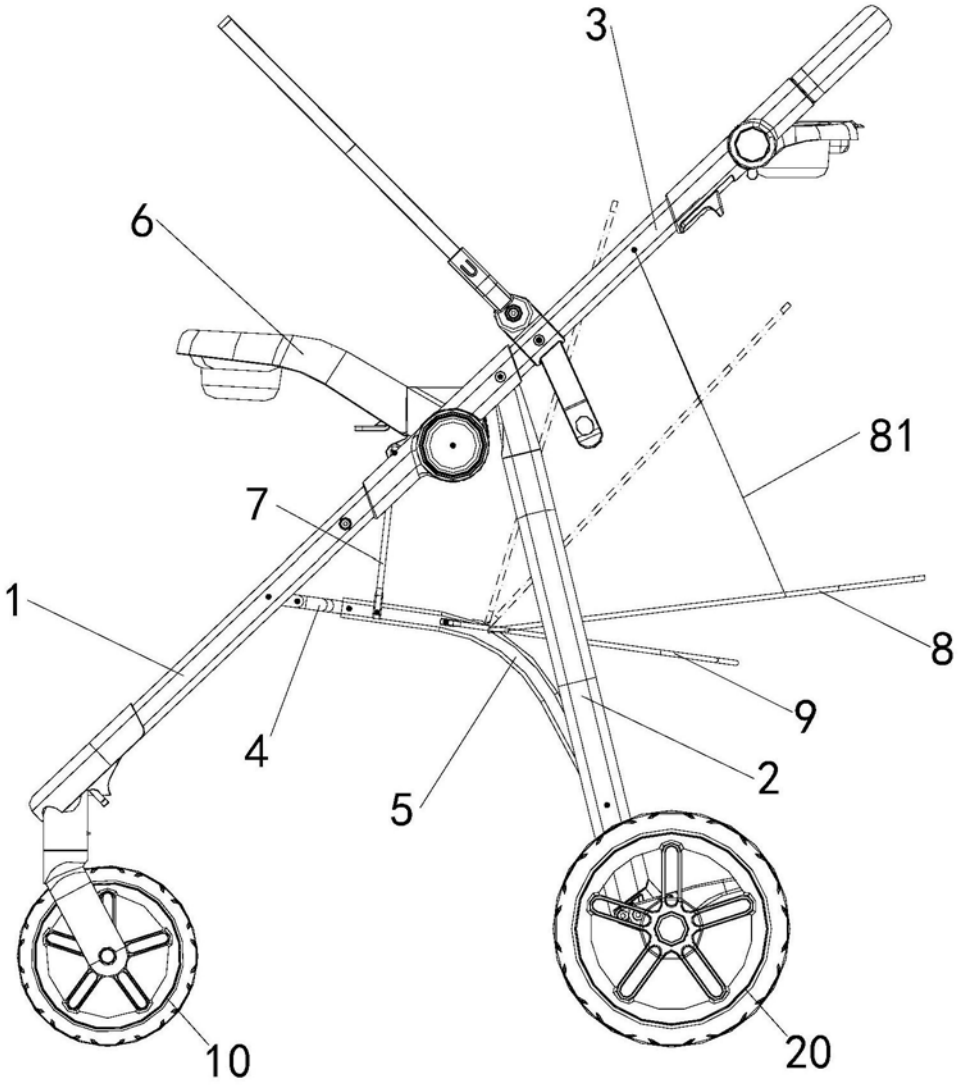

图2

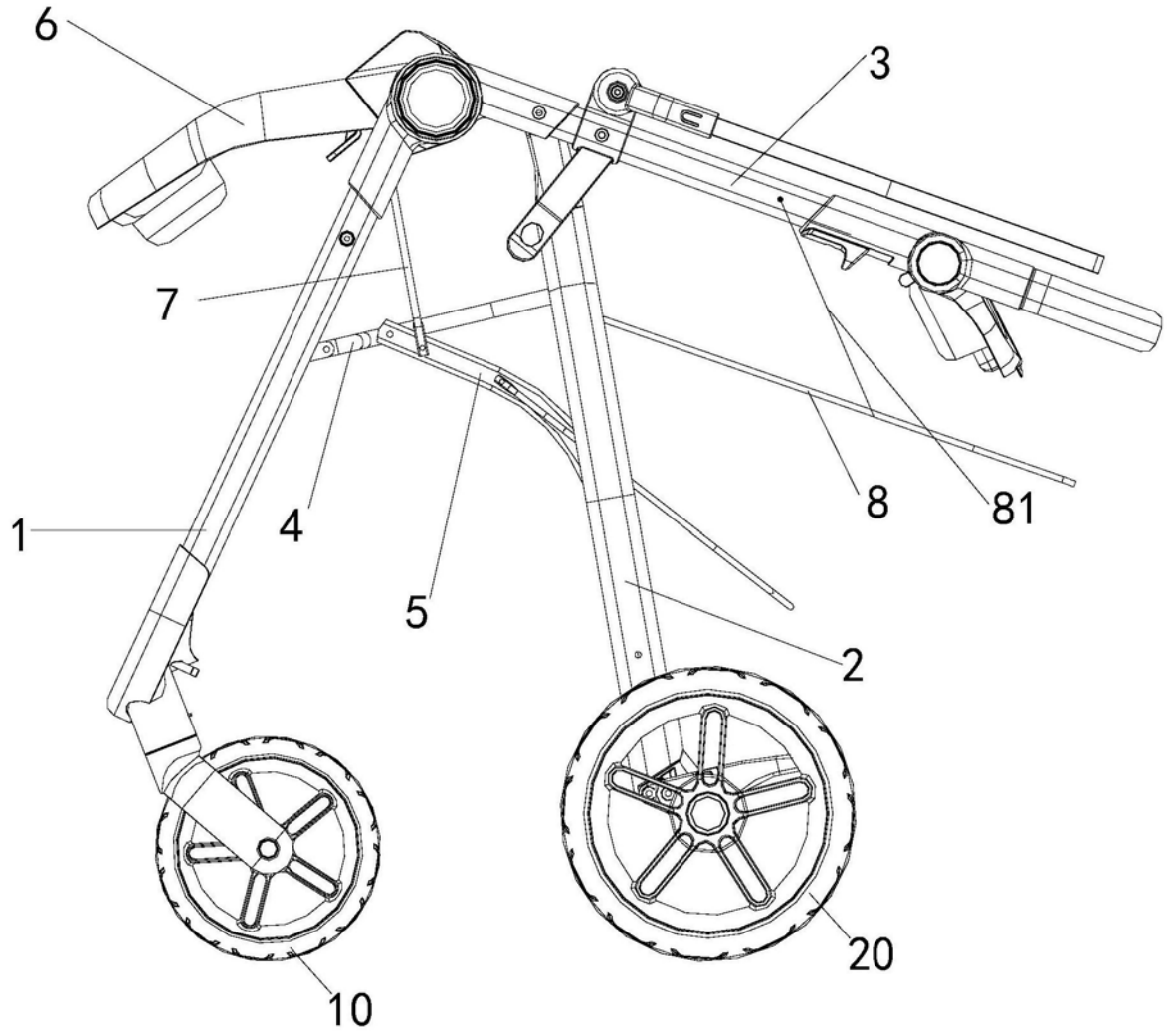

图3

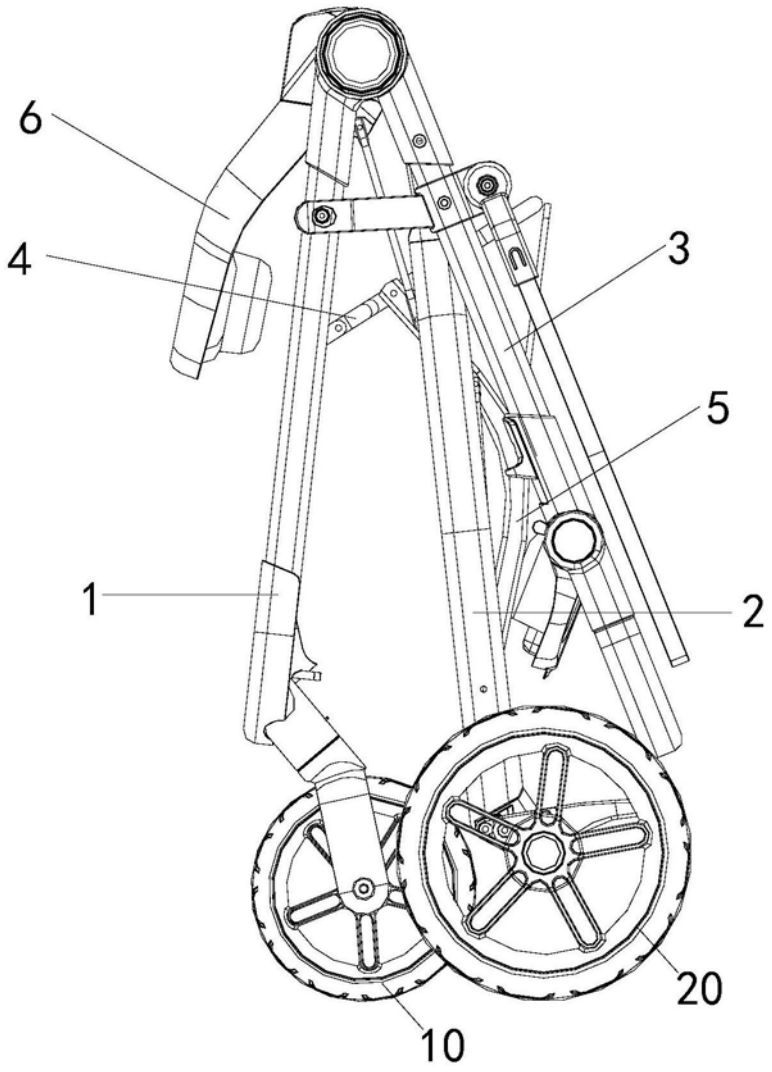

图4