(19)中华人民共和国国家知识产权局

(12)实用新型专利

(10)授权公告号 CN 204809529 U
(45)授权公告日 2015.11.25

(21)申请号 201520566662.5

(22)申请日 2015.07.29

(73)专利权人 东莞市君奥连接器有限公司
地址 523000 广东省东莞市黄江镇胜前岗村二街2号

(72)发明人 蔡友新

(74)专利代理机构 北京海虹嘉诚知识产权代理有限公司 11129
代理人 陈双喜

(51)Int.Cl.
H01R 13/52(2006.01)
H01R 13/717(2006.01)
H01R 13/514(2006.01)

权利要求书1页 说明书2页 附图3页

(54)实用新型名称

具有防水功能的电子线材

(57)摘要

本实用新型公开一种具有防水功能的电子线材，包括可拆式连接的第一连接头和第二连接头，所述第一连接头的前端设有连接公座，所述连接公座外套有防水胶圈，所述第二连接头的前端设有连接母座，所述连接母座内设有公座容纳孔；所述第一连接头外套装有一外加螺母，所述连接公座的后端设有径向向外伸出的挡环，所述外加螺母的后端设有环状的挡板，所述连接母座外侧面设有与外加螺母的内螺纹相对应的外螺纹；连接时，所述连接公座插于公座容纳孔内，外加螺母与连接母座的外螺纹螺合旋紧，所述挡板的前表面压于挡环的后表面，所述防水胶圈夹于挡环与连接母座之间。本实用新型通过设置防水胶圈与外加螺母，使产品密封性更好，提高了防水性。

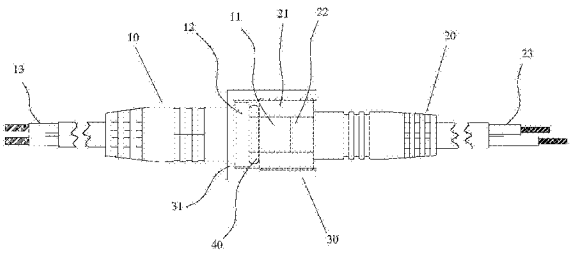

CN 204809529 U

1. 一种具有防水功能的电子线材，其特征在于：包括可拆式连接的第一连接头和第二连接头，所述第一连接头的前端设有连接公座，所述连接公座外套有防水胶圈，所述第二连接头的前端设有与连接公座相匹配的连接母座，所述连接母座内设有公座容纳孔；所述第一连接头外套装有一外加螺母，所述连接公座的后端设有径向向外伸出的挡环，所述外加螺母的后端设有环状的挡板，所述连接母座外侧面设有与外加螺母的内螺纹相对应的外螺纹；连接时，所述连接公座插于公座容纳孔内，外加螺母与连接母座的外螺纹螺合旋紧，所述挡板的前表面压于挡环的后表面，所述防水胶圈夹于挡环与连接母座之间。

2. 根据权利要求 1 所述的具有防水功能的电子线材，其特征在于：所述第一连接头的后端设有 LED 光源连接线，所述第二连接头的后端设有驱动电源连接线。

具有防水功能的电子线材

技术领域

[0001] 本实用新型涉及电子线材技术领域，尤其是一种具有防水功能的电子线材。

背景技术

[0002] LED 灯主要由灯外壳，灯外壳内部的 LED 光源以及设置于灯外壳外部的驱动电源组成，其中 LED 光源与驱动电源的连接需要用到电子线材。LED 灯因其节能、高效、环保等优点，被人们广泛使用，尤其是用于户外施工和户外装饰。由于 LED 灯在户外会受到雨水的淋湿，所以对于连接 LED 光源与驱动电源的电子线材需要防水功能。

实用新型内容

[0003] 本实用新型针对现有技术存在之缺失，其目的是提供一种具有防水功能的电子线材。

[0004] 为实现上述目的，本实用新型采用如下之技术方案：

[0005] 一种具有防水功能的电子线材，包括可拆式连接的第一连接头和第二连接头，所述第一连接头的前端设有连接公座，所述连接公座外套有防水胶圈，所述第二连接头的前端设有与连接公座相匹配的连接母座，所述连接母座内设有公座容纳孔；所述第一连接头外套装有一外加螺母，所述连接公座的后端设有径向向外伸出的挡环，所述外加螺母的后端设有环状的挡板，所述连接母座外侧面设有与外加螺母的内螺纹相对应的外螺纹；连接时，所述连接公座插于公座容纳孔内，外加螺母与连接母座的外螺纹螺合旋紧，所述挡板的前表面压于挡环的后表面，所述防水胶圈夹于挡环与连接母座之间。

[0006] 作为一种优选方案，所述第一连接头的后端设有 LED 光源连接线，所述第二连接头的后端设有驱动电源连接线。

[0007] 本实用新型与现有技术相比，设置了防水胶圈与外加螺母，使得本实用新型具有以下优点和进步：(1) 增加了防水胶圈与外加螺母，使产品密封性更好，提高了产品的防水性，进一步提高了 LED 灯的使用寿命；(2) 结构简单，易于安装拆卸，方便工作人员作业。

[0008] 为更清楚地阐述本实用新型的结构特征、技术手段及其所达到的具体目的和功能，下面结合附图与具体实施例来对本实用新型作进一步详细说明：

附图说明

[0009] 图 1 是本实用新型之实施例第一连接头和外加螺母的结构组装图；

[0010] 图 2 是本实用新型之实施例第二连接头的结构图；

[0011] 图 3 是本实用新型之实施例结构组装图。

[0012] 附图标识说明：

[0013] 10、第一连接头，11、连接公座，12、挡环，

[0014] 13、LED 光源连接线；

[0015] 20、第二连接头，21、连接母座，22、公座容纳孔，

[0016] 23、驱动电源连接线；

[0017] 30、外加螺母，31、挡板；

[0018] 40、防水胶圈。

具体实施方式

[0019] 如图1、图2和图3所示，一种具有防水功能的电子线材，包括可拆式连接的第一连接头10和第二连接头20，所述第一连接头10的前端设有连接公座11，所述连接公座11外套有防水胶圈40，所述第二连接头20的前端设有与连接公座11相匹配的连接母座21，所述连接母座21内设有公座容纳孔22。

[0020] 所述第一连接头10外套装有一外加螺母30，所述连接公座11的后端设有径向向外伸出的挡环12，所述外加螺母30的后端设有环状的挡板31，所述连接母座21外侧面设有与外加螺母30的内螺纹相对应的外螺纹。

[0021] 连接时，所述连接公座11插于公座容纳孔22内，外加螺母30与连接母座21的外螺纹螺合旋紧，所述挡板31的前表面压于挡环12的后表面，所述防水胶圈40夹于挡环12与连接母座21之间。通过设置防水胶圈与外加螺母，使产品密封性更好，提高了产品的防水性，提高了LED灯的使用寿命。

[0022] 所述第一连接头10的后端设有LED光源连接线13，所述第二连接头20的后端设有驱动电源连接线23。

[0023] 以上所述，仅是本实用新型的较佳实施例而已，并不用以限制本实用新型，故凡是依据本实用新型的技术实际对以上实施例所作的任何修改、等同替换、改进等，均仍属于本实用新型技术方案的范围内。

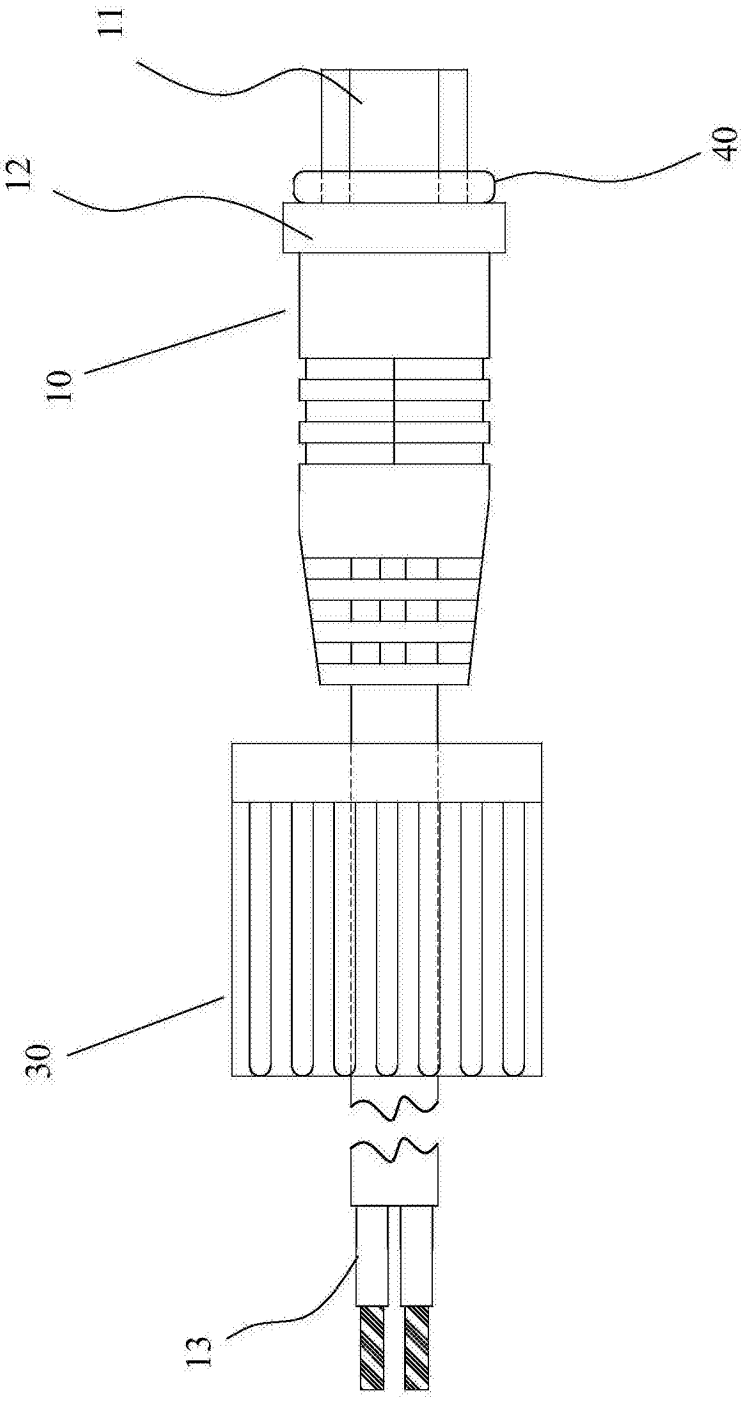

图 1

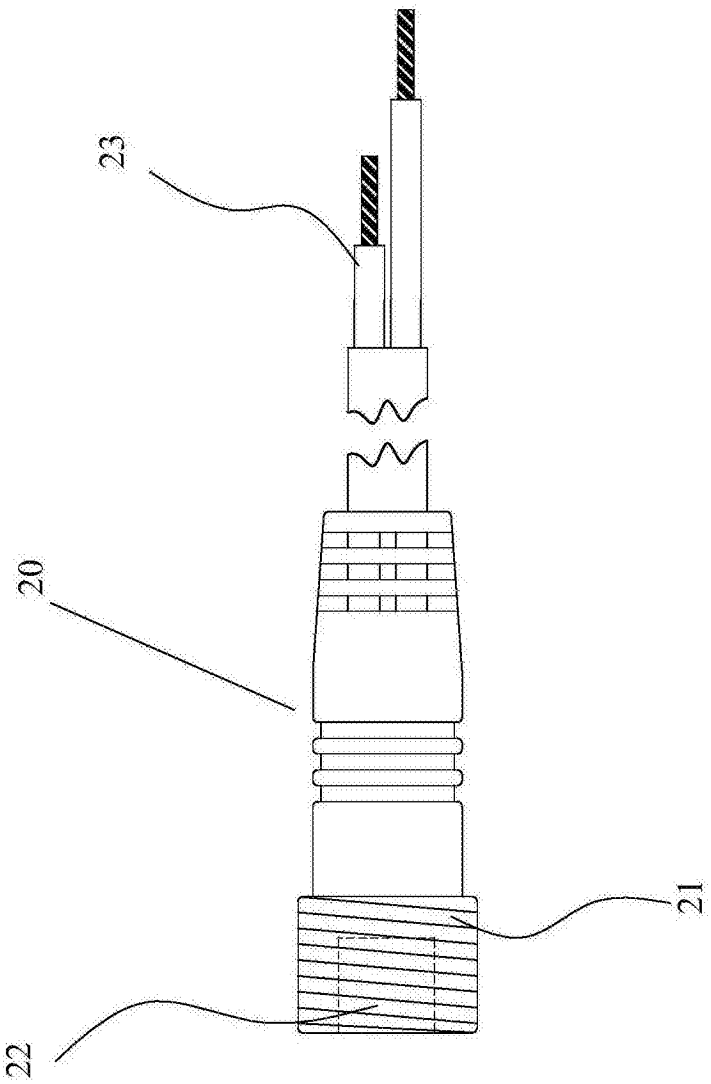

图 2

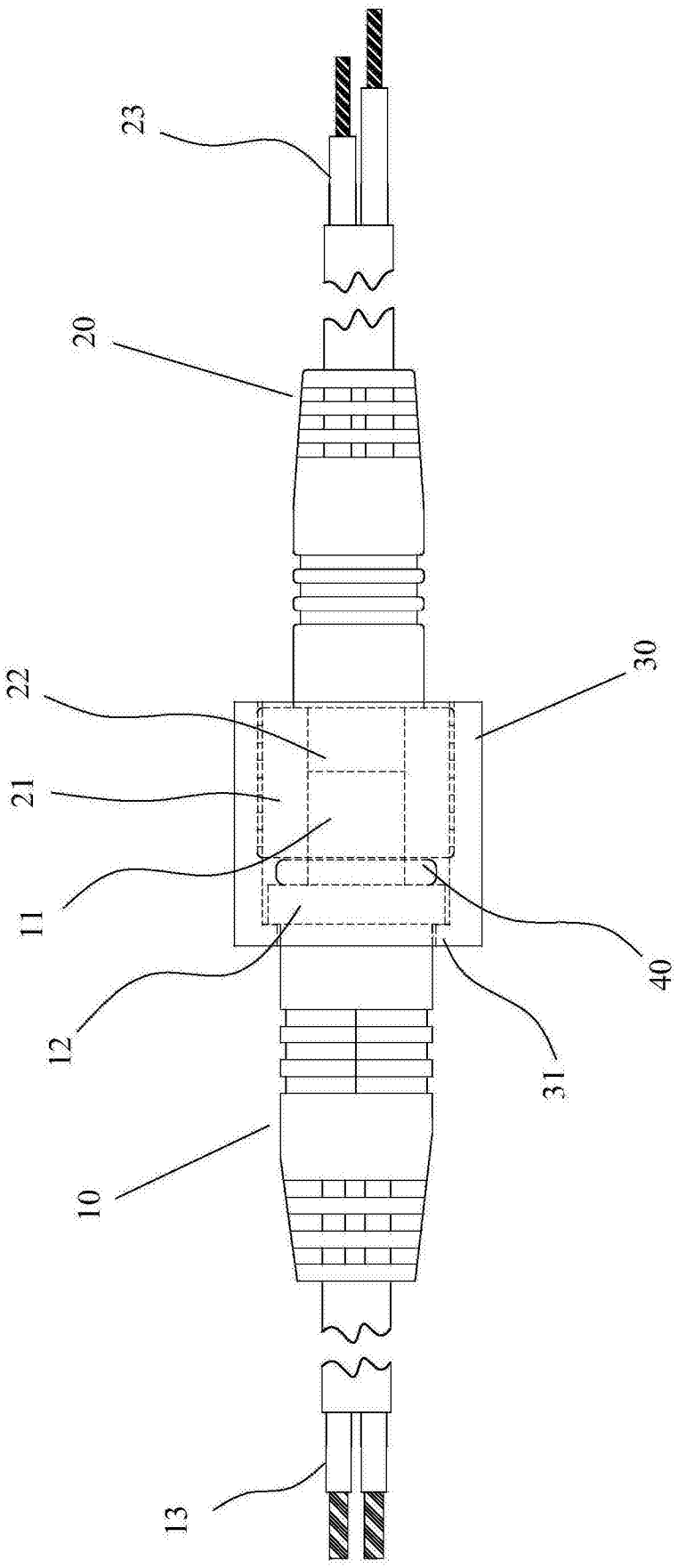

图 3