(19)中华人民共和国国家知识产权局

(12)实用新型专利

(10)授权公告号 CN 208837430 U
(45)授权公告日 2019.05.10

(21)申请号 201820677425.X

(22)申请日 2018.05.08

(73)专利权人 陈波
地址 318020 浙江省台州市黄岩区澄江街道凤洋村二区96号

(72)发明人 陈波

(74)专利代理机构 无锡市汇诚永信专利代理事务所(普通合伙) 32260
代理人 张欢勇

(51)Int.Cl.
A47D 1/00(2006.01)
A47D 15/00(2006.01)

权利要求书1页 说明书4页 附图8页

(54)实用新型名称

一种多功能儿童餐椅

(57)摘要

本实用新型公开了一种多功能儿童餐椅，包括底座、两个主柱、两个升降杆装置、座椅和餐盘，其中升降杆装置装置包括卡齿柱、手握秋千环、升降拉钩、活动内卡，卡齿柱侧面设有卡齿，手握秋千环设置在卡齿柱上端，升降拉钩与卡齿连接，活动内卡设置在卡齿柱内部，活动内卡上端设有弹簧按钮，活动内卡下端设有卡槽，卡齿柱上制有配合弹簧按钮使用的槽口，两个主柱下端均设有与卡槽配合使用的卡柱。本实用新型除用于给儿童用餐意外，还具有多种使用方式用于儿童玩游戏，满足婴幼儿的乐趣及所需感。



CN 208837430 U

1.一种多功能儿童餐椅，包括底座(1)、两个主柱(2)、两个升降杆装置(3)、座椅(4)和餐盘(5)，所述两个主柱(2)分别设置在底座(1)两侧，所述两个升降杆装置(3)装置分别转动的设置在两个主柱(2)上端，所述座椅(4)固定设置在两个升降杆装置(3)之间，所述餐盘(5)设置在两个主柱(2)上，其特征在于，所述升降杆装置(3)装置包括卡齿柱(31)、手握秋千环(32)、升降拉钩(33)和活动内卡(34)，所述卡齿柱(31)侧面设有卡齿(311)，所述手握秋千环(32)设置在卡齿柱(31)上端，所述升降拉钩(33)与卡齿(311)连接，所述活动内卡(34)设置在卡齿柱(31)内部，活动内卡(34)上端设有第一弹簧按钮(341)，活动内卡(34)下端设有卡槽(342)，卡齿柱(31)上制有配合第一弹簧按钮(341)使用的槽口(312)，所述两个主柱(2)下端均设有与卡槽(342)配合使用的卡柱(21)。

2.根据权利要求1所述的多功能儿童餐椅，其特征在于，所述座椅(4)包括靠背(41)和座板(42)，所述座板(42)固定设置在两个升降杆装置(3)之间，所述靠背(41)转动的设置在座板(42)上，靠背(41)背面设有第一拉手(6)，所述座板(42)下方设有卡位器(15)，第一拉手(6)与卡位器(15)之间通过钢丝连接，钢丝贴合设置在靠背(41)背面和座板(42)下方。

3.根据权利要求2所述的多功能儿童餐椅，其特征在于，所述座板(42)上设有分脚杆(7)，所述分脚杆(7)上设有第二弹簧按钮(71)，分脚杆(7)上套设有撑杆(8)，所述撑杆(8)上设有配合第二弹簧按钮(71)使用的小孔(81)，撑杆(8)通过第二弹簧按钮(71)嵌入小孔(81)固定设置在分脚杆(7)上。

4.根据权利要求2或3任一所述的多功能儿童餐椅，其特征在于，所述座板(42)前端下方还设有脚踏板(9)，所述脚踏板(9)两端设有可调节孔(91)。

5.根据权利要求1所述的多功能儿童餐椅，其特征在于，所述餐盘(5)包括主餐盘(51)和副餐盘(52)，所述副餐盘(52)上设有凹凸槽(521)，副餐盘(52)通过凹凸槽(521)套设在主餐盘(51)上。

6.根据权利要求5所述的多功能儿童餐椅，其特征在于，所述两个升降杆装置(3)上均设有餐盘卡孔(35)，所述主餐盘(51)上设有两个分别对应餐盘卡孔(35)的插杆(511)，所述插杆(511)上设有固定柱(10)，主餐盘(51)下方设有同时带动两个插杆(511)向同一方向转动的第二拉手(11)。

7.根据权利要求1所述的多功能儿童餐椅，其特征在于，所述底座(1)下方两侧均设有主轮(12)，两个主柱(2)上有控制主轮(12)松动或锁止的开关按钮(22)。

8.根据权利要求1所述的多功能儿童餐椅，其特征在于，所述底座(1)两侧均铰接有折叠座(13)，折叠座(13)下方设有滚轮(14)，所述两个主柱(2)两侧均设有带动折叠座(13)向上90°折叠的收拢开关(23)。

一种多功能儿童餐椅

技术领域

[0001] 本实用新型属于儿童餐椅技术领域，具体涉及一种多功能儿童餐椅。

背景技术

[0002] 儿童餐椅就是儿童进餐专用的椅子。是儿童专用用品的其中之一，是方便宝宝吃饭用的。目前市场上的儿童餐椅，它的功能单一，使用不方便，达不到婴幼儿的乐趣及所需感。

实用新型内容

[0003] 本实用新型的目的在于提供功能多样，使用方便，满足儿童乐趣的一种多功能儿童餐椅。

[0004] 为达上述目的，本实用新型的主要技术解决手段是提供一种多功能儿童餐椅，包括底座、两个主柱、两个升降杆装置、座椅和餐盘，两个主柱分别设置在底座两侧，两个升降杆装置分别转动的设置在两个主柱上端，座椅固定设置在两个升降杆装置之间，餐盘设置在两个主柱上，其特征在于，升降杆装置装置包括卡齿柱、手握秋千环、升降拉钩、活动内卡，卡齿柱侧面设有卡齿，手握秋千环设置在卡齿柱上端，升降拉钩与卡齿连接，活动内卡设置在卡齿柱内部，活动内卡上端设有弹簧按钮，活动内卡下端设有卡槽，卡齿柱上制有配合弹簧按钮使用的槽口，两个主柱下端均设有与卡槽配合使用的卡柱。

[0005] 在一些实施例中，座椅包括靠背和座板，座板固定设置在两个升降杆装置之间，靠背转动的设置在座板上，靠背背面设有第一拉手，座板下方设有卡位器，第一拉手与卡位器之间通过钢丝连接，钢丝贴合设置在靠背背面和座板下方。

[0006] 在一些实施例中，座板上设有分脚杆，分脚杆上设有弹簧按钮，分脚杆上套设有撑杆，撑杆上设有配合弹簧按钮使用的小孔，撑杆通过弹簧按钮嵌入小孔固定设置在分脚杆上。

[0007] 在一些实施例中，座板前端下方还设有脚踏板，脚踏板两端设有可调节孔。

[0008] 在一些实施例中，餐盘包括主餐盘和副餐盘，副餐盘上设有凹凸槽，副餐盘通过凹凸槽套设在主餐盘上。

[0009] 在一些实施例中，两个升降杆装置上均设有餐盘卡孔，主餐盘上设有两个分别对应餐盘卡孔的插杆，插杆上设有固定柱，主餐盘下方设有同时带动两个插杆向同一方向转动的第二拉手。

[0010] 在一些实施例中，底座下方两侧均设有主轮，两个主柱上有控制主轮松动或锁止的开关按钮。

[0011] 在一些实施例中，底座两侧均铰接有折叠座，折叠座下方设有滚轮，两个主柱两侧均设有带动折叠座向上90°折叠的收拢开关。

[0012] 本实用新型有益效果是：卡槽与卡柱连接时，座椅固定用于正常用餐，卡槽与卡柱错开时，握住手握秋千环，可做秋千使用；拉下升降拉钩，座椅可上下移动，供儿童就餐娱乐

实地使用;通过第一拉手和卡位器配合使用,使座椅可以上下摇动,形成坐式或躺式座椅;分脚杆方便儿童正坐在座椅上,撑杆与分脚杆安装方便,儿童可将手放在撑杆上;脚踏板两端设有可调节孔,可供儿童调节;餐盘通过插杆安装,拆卸方便;开关按钮控制主轮,使用方便;收拢开关可带动折叠座向上90°折叠,在不使用时不占用空间,往下按折叠座,此时折叠座与底座呈水平状态,可就餐食使用式推动行走。

附图说明

[0013] 图1是多功能儿童餐椅的结构示意图,

[0014] 图2是多功能儿童餐椅的折叠后的结构示意图,

[0015] 图3是多功能儿童餐椅的的后视图及其局部放大图,

[0016] 图4是多功能儿童餐椅的爆炸图,

[0017] 图5是主餐盘的后视图,

[0018] 图6是升降杆装置的结构示意图,

[0019] 图7是限位器的结构示意图,

[0020] 图8是主餐盘的内部结构示意图,

[0021] 图9是主柱的内部结构示意图,

[0022] 图10是底座的内部结构示意图,

[0023] 图中:底座1、主柱2、卡柱21、开关按钮22、收拢开关23、主轮连接杆24、升降杆装置3、卡齿柱31、卡齿311、槽口312、手握秋千环32、升降拉钩33、活动内卡34、餐盘卡孔35、第一弹簧按钮341、卡槽342、座椅4、靠背41、座板42、餐盘5、主餐盘51、插杆511、插杆连杆512、弹簧513、插杆固定位柱514、连杆槽515、副餐盘52、凹凸槽521、第一拉手6、分脚杆7、第二弹簧按钮71、撑杆8、小孔81、脚踏板9、可调节孔91、固定柱10、第二拉手11、主轮12、折叠座13、滚轮14、卡位器15。

具体实施方式

[0024] 下面将结合本实用新型实施例中的附图,对本实用新型实施例中的技术方案进行清楚、完整地描述,显然,所描述的实施例仅仅是本实用新型一部分实施例,而不是全部的实施例。基于本实用新型中的实施例,本领域普通技术人员所获得的所有其他实施例,都属于本实用新型保护的范围。

[0025] 本领域技术人员应理解的是,在本实用新型的揭露中,术语“纵向”、“横向”、“上”、“下”、“前”、“后”、“左”、“右”、“竖直”、“水平”、“顶”、“底”“内”、“外”等指示的方位或位置关系是基于附图所示的方位或位置关系,其仅是为了便于描述本实用新型和简化描述,而不是指示或暗示所指的装置或元件必须具有特定的方位、以特定的方位构造和操作,因此上述术语不能理解为对本实用新型的限制。

[0026] 可以理解的是,术语“一”应理解为“至少一”或“一个或多个”,即在一个实施例中,一个元件的数量可以为一个,而在另外的实施例中,该元件的数量可以为多个,术语“一”不能理解为对数量的限制。

[0027] 如图1至图7所示,本实施例所描述的一种多功能儿童餐椅,包括底座1、两个主柱2、两个升降杆装置3、座椅4和餐盘5,两个主柱2分别固定设置在底座1两侧,两个升降杆装

置3装置分别转动的设置在两个主柱2上端，座椅4固定设置在两个升降杆装置3之间，餐盘5设置在两个主柱2上，其中升降杆装置3装置包括卡齿柱31、手握秋千环32、升降拉钩33、活动内卡34，卡齿柱31侧面设有卡齿311，手握秋千环32螺钉紧固设置在卡齿柱31上端，升降拉钩33与卡齿311连接，活动内卡34设置在卡齿柱31内部，活动内卡34上端设有第一弹簧按钮341，活动内卡34下端设有卡槽342，卡齿柱31上制有配合第一弹簧按钮341使用的槽口312，两个主柱2下端均设有与卡槽342配合使用的卡柱21。拉下升降拉钩33，所述的座椅4可上下移动，供儿童就餐娱乐使用。按下活动内卡34上的第一弹簧按钮341向上推，卡槽342就上移，离开卡柱21，此时握住手握秋千环32，推动座椅4，可做秋千荡。按下活动内卡34上的第一弹簧按钮341往下推，此时卡槽342与卡柱21连接，固定了座椅4。

[0028] 作为一种改进的具体实施方式，座椅4包括靠背41和座板42，座板42通过螺钉固定设置在两个升降杆装置3之间，靠背41转动的设置在座板42上，靠背41背面设有第一拉手6，座板42下方设有卡位器15，第一拉手6与卡位器15之间通过钢丝连接，钢丝贴合设置在靠背41背面和座板42下方，当拉开第一拉手6，卡位器15就松开，使座椅4上下摇动，形成坐式或躺式座椅4。

[0029] 作为一种改进的具体实施方式，座板42上设有通过螺钉固定的分脚杆7，分脚杆7上设有第二弹簧按钮71，分脚杆7上套设有撑杆8，撑杆8上设有配合第二弹簧按钮71使用的小孔81，撑杆8通过第二弹簧按钮71嵌入小孔81固定设置在分脚杆7上，撑杆8可快速从分脚杆7上安装或拆卸，分脚杆7方便儿童正坐在座椅4上，儿童可将手放在撑杆8上，提高安全性。

[0030] 作为一种改进的具体实施方式，座板42前端下方还设有脚踏板9，脚踏板9两端设有可调节孔91，脚踏板9通过设置在不同高度的可调节孔91上来调整至儿童放脚的适合高度。

[0031] 作为一种改进的具体实施方式，餐盘5包括主餐盘51和副餐盘52，副餐盘52上设有凹凸槽521，副餐盘52通过凹凸槽521套设在主餐盘51上，方便将副餐盘52拆卸后进行清洗。

[0032] 作为一种改进的具体实施方式，两个升降杆装置3上均设有餐盘卡孔35，主餐盘51上设有两个分别对应餐盘卡孔35的插杆511，插杆511上设有固定柱10，主餐盘51下方设有同时带动两个插杆511向同一方向转动的第二拉手11，拉动第二拉手11，两个插杆511向同一方向转动，插入餐盘卡孔35，松动第二拉手11，插杆511就通过固定柱10套紧在餐盘卡孔35内；

[0033] 如图8所示，主餐盘51内部设有分别套设在两个插杆10的上的插杆连杆512，插杆10上设有插杆固定位柱514，插杆连杆512上设有配合插杆固定位柱514使用的连杆槽515，插杆连杆512由第二拉手11带动运动，插杆连杆512还连接有用于复位的两个弹簧513，通过主餐盘51内部的该结构可以使第二拉手11同时带动两个插杆511向同一方向转动，将两个插杆10插入餐盘卡孔35并固定。

[0034] 作为一种改进的具体实施方式，底座1下方两侧均设有主轮12，两个主柱2上有控制主轮12松动或锁止的开关按钮22，按下开关按钮22，此时主轮12松动；松掉开关按钮22，此时主轮12就锁住；

[0035] 如图9所示，开关按钮22连接有主轮连接杆24，主轮连接杆24与主轮12连接，通过按下开关按钮22可以控制主轮12的运动和锁止。

[0036] 作为一种改进的具体实施方式，底座1两侧均铰接有折叠座13，折叠座13下方设有滚轮14，两个主柱2两侧均设有带动折叠座13向上90°折叠的收拢开关23，用力往外拉开收拢开关23，两侧的折叠座13向上收拢，在不使用时不占用空间；往下按折叠座13，此时折叠座13呈180度，可就餐食使用式推动行走；

[0037] 如图10所示，底座1内部设有固定套筒16，设置固定套筒16在折叠座钢丝17，固定套筒16用于固定折叠座钢丝17的位置，折叠座钢丝17一端与一侧收拢开关23连接，另一端与一侧的折叠座13连接，通过收拢开关23驱动折叠座钢丝17带动折叠座13向上收拢。

[0038] 本实用新型不局限于上述最佳实施方式，任何人在本实用新型的启示下都可得出其他各种形式的产品，但不论在其形状或结构上作任何变化，凡是具有与本申请相同或相近似的技术方案，均落在本实用新型的保护范围之内。



图1

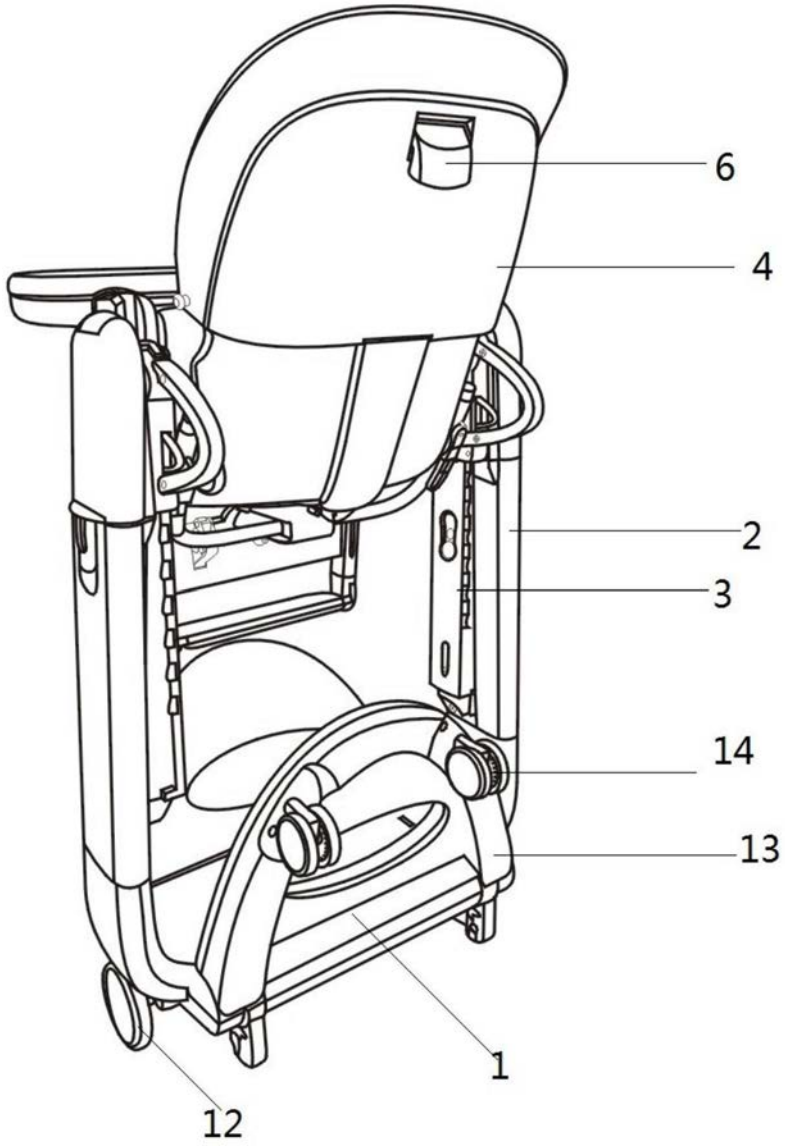

图2

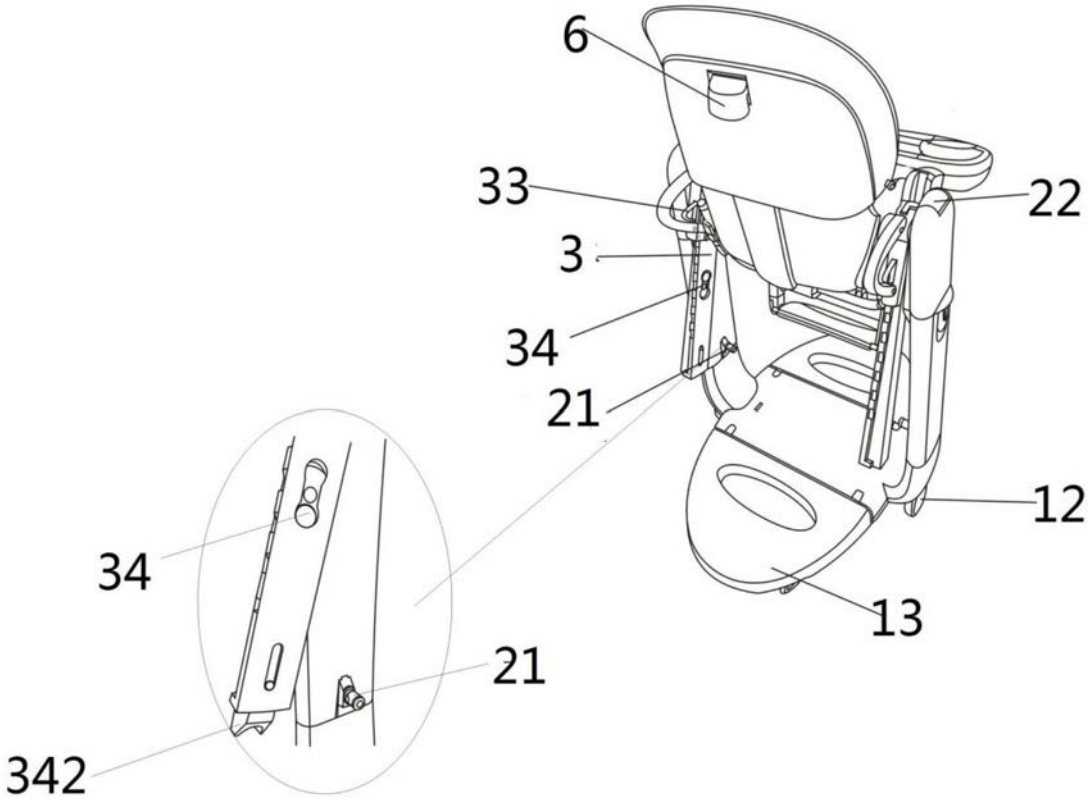

图3

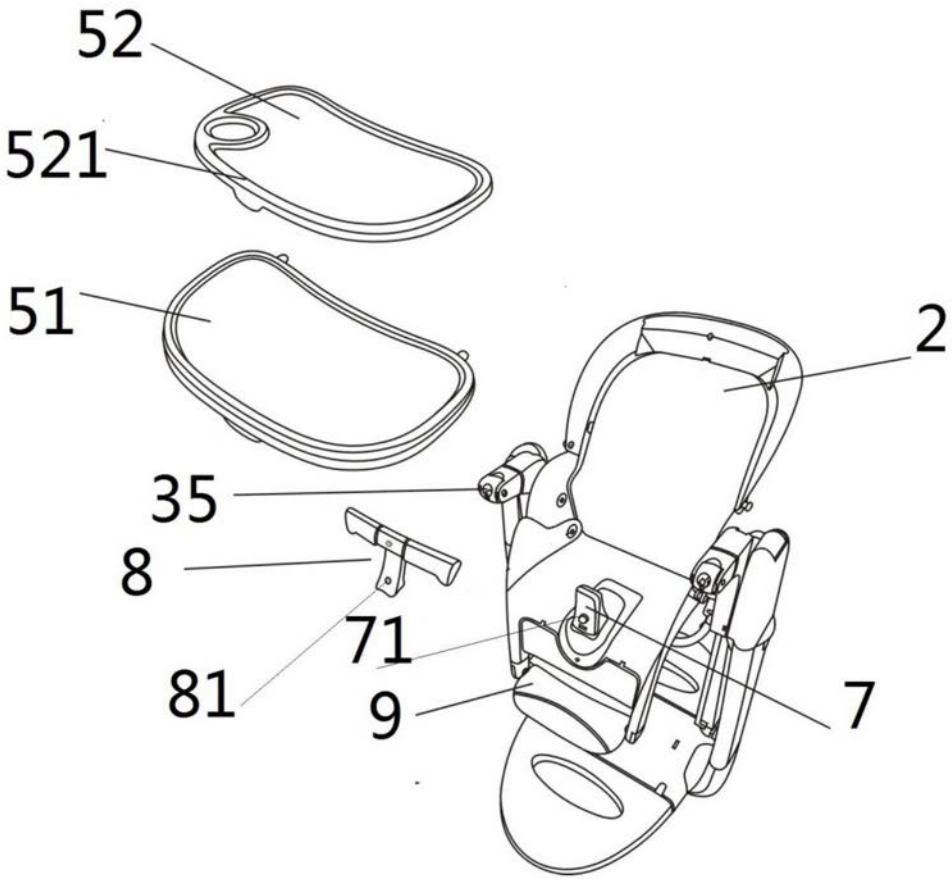

图4

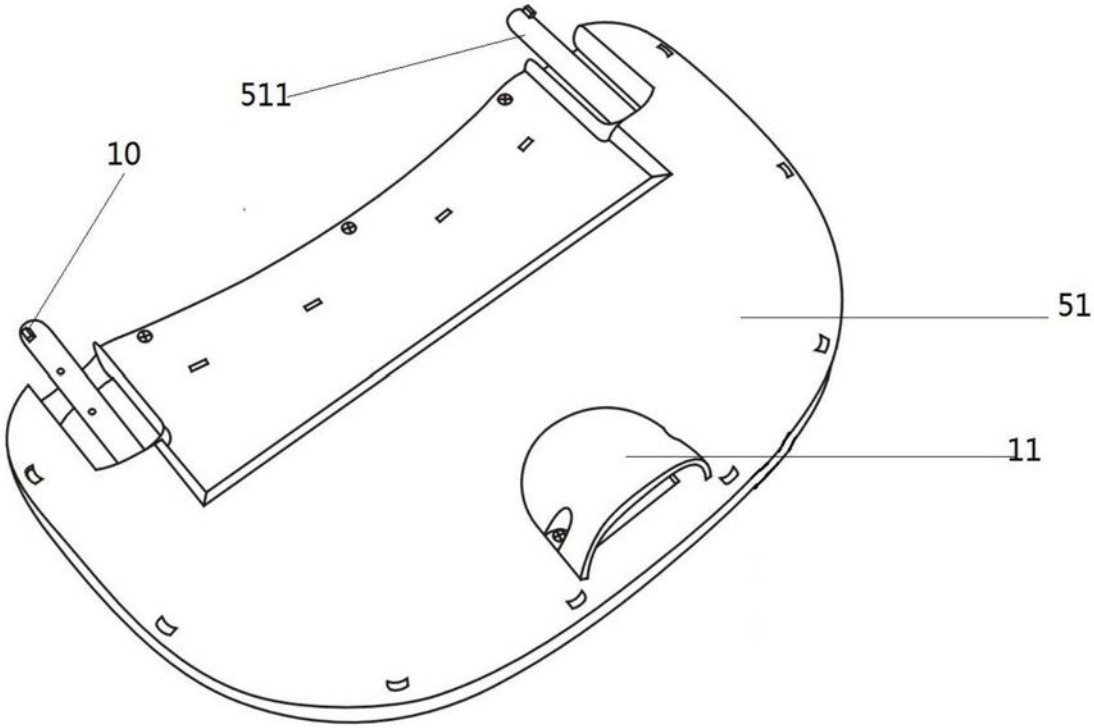

图5

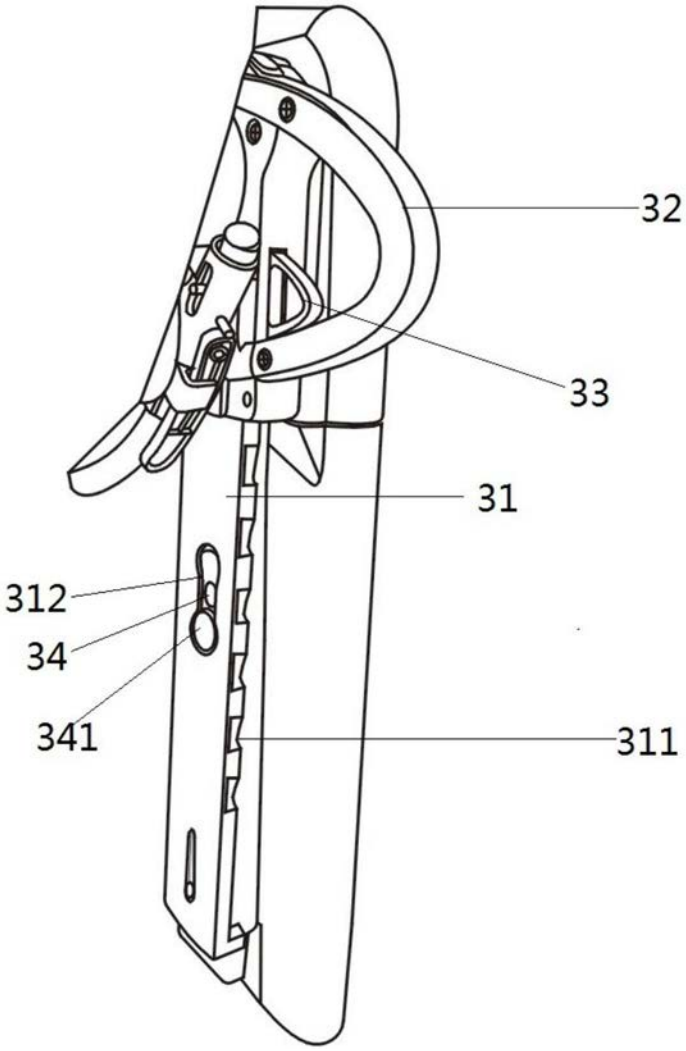

图6

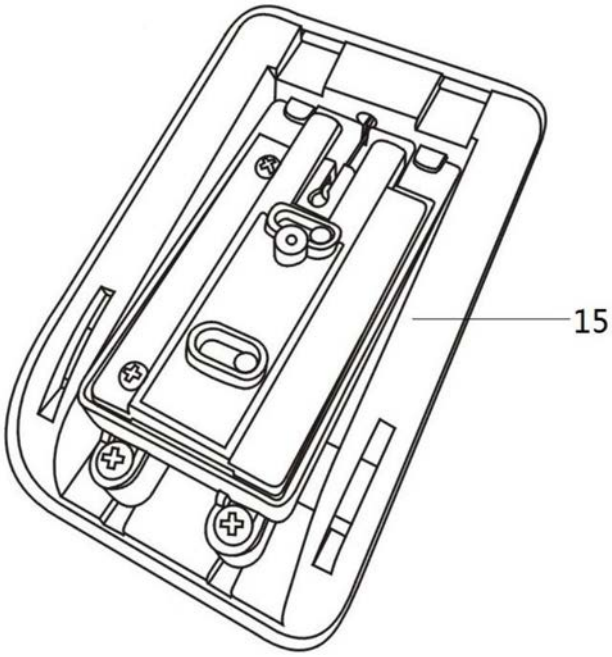

图7

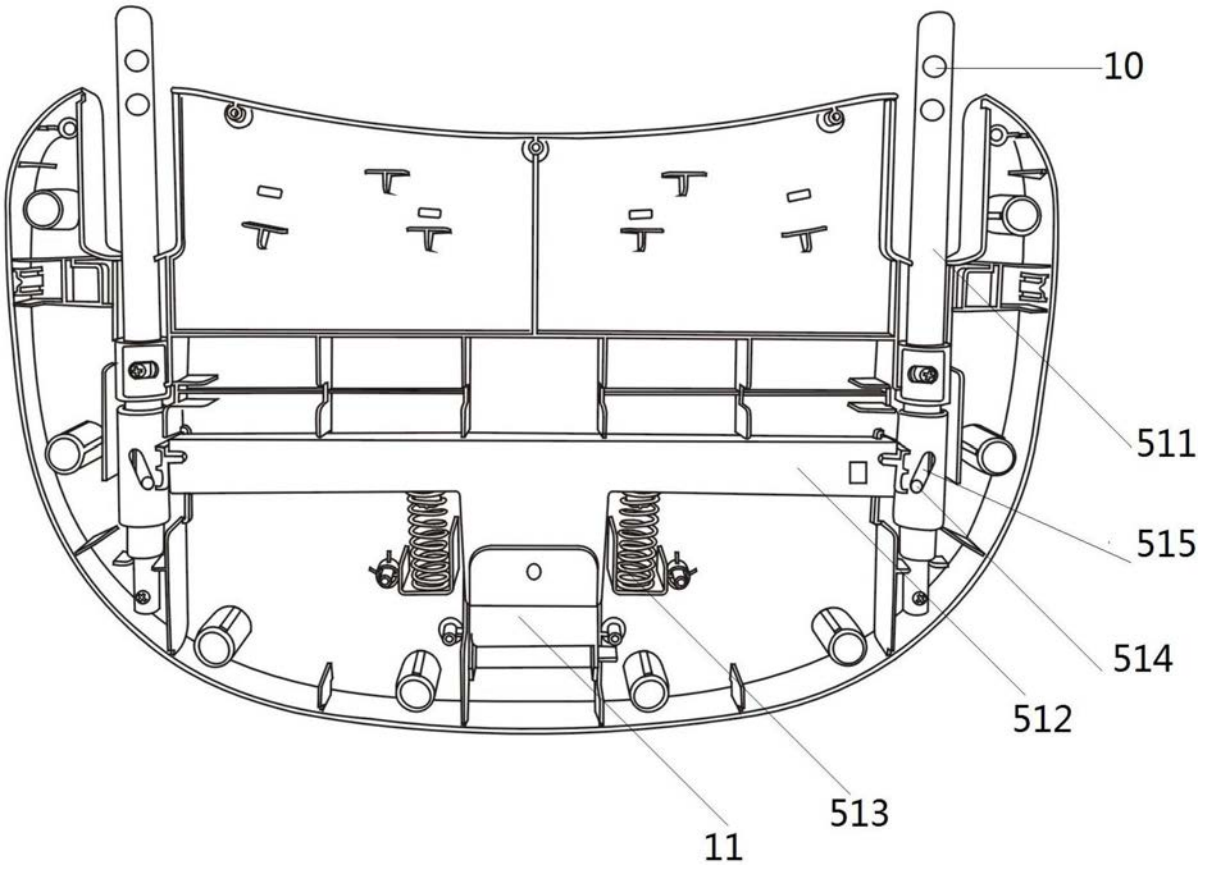

图8

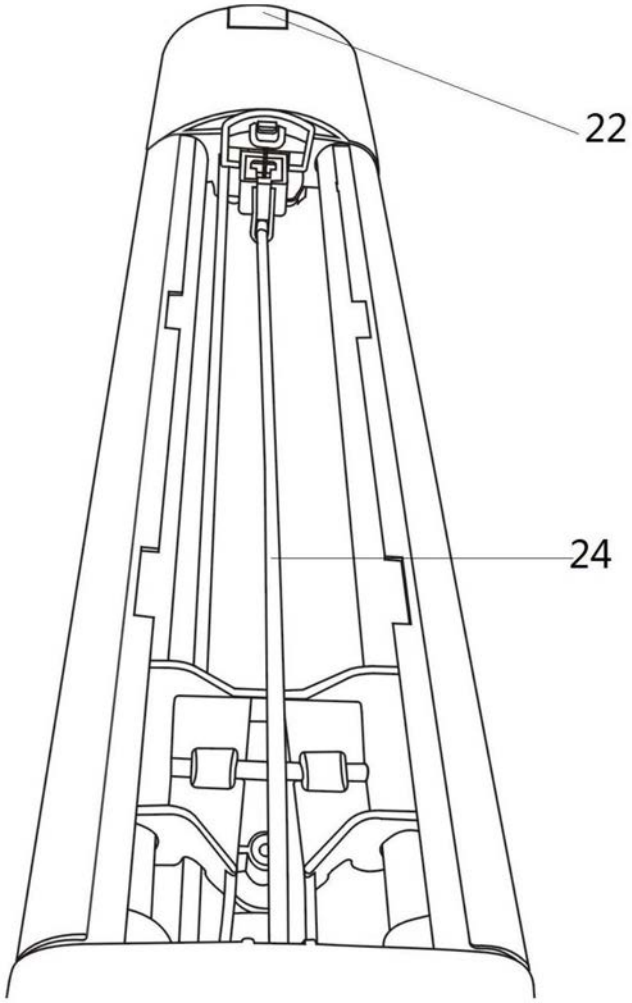

图9

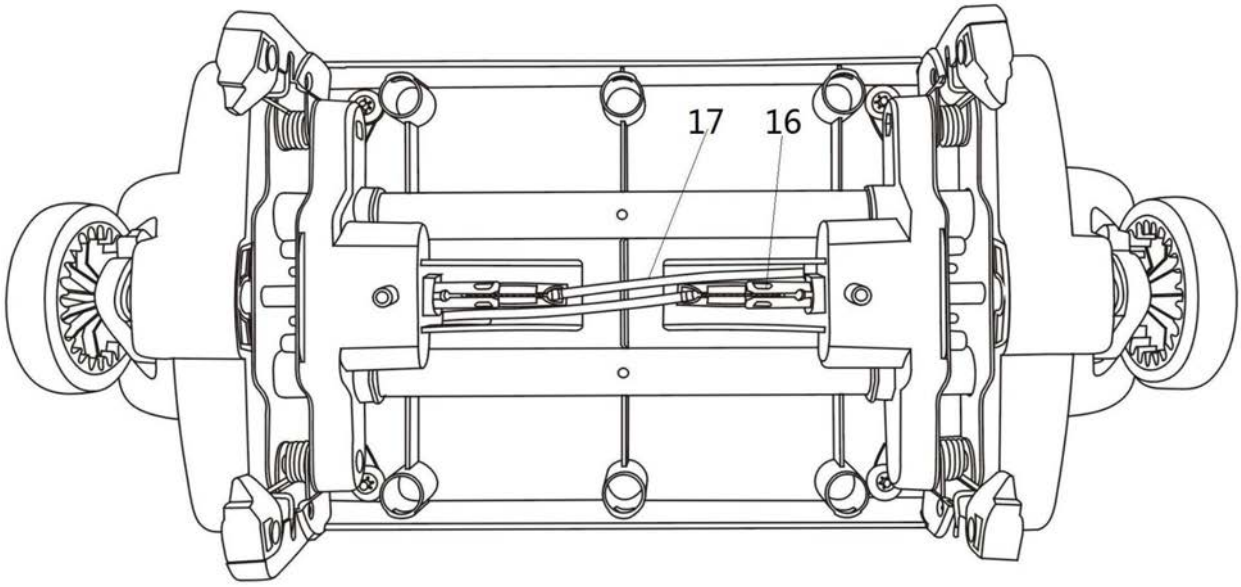

图10