(19)中华人民共和国国家知识产权局

(12)发明专利申请

(10)申请公布号 CN 106724005 A
(43)申请公布日 2017.05.31

(21)申请号 201710129166.7

(22)申请日 2017.03.06

(71)申请人 项子豪
地址 325200 浙江省温州市瑞安市安阳街道怡心苑5幢1单元502室

(72)发明人 项子豪

(74)专利代理机构 北京和联顺知识产权代理有限公司 11621
代理人 叶友伟

(51)Int.Cl.
A47B 23/06(2006.01)

权利要求书1页 说明书3页 附图2页

(54)发明名称

一种教学用教学架

(57)摘要

本发明公开了一种教学用教学架，包括支撑机构和摆书架，支撑机构由两根支撑杆构成，每根支撑杆的底端设有提高支撑稳定性的条形底板，两根支撑杆的顶端共同支撑有摆书架；摆书架的下部设有托板，上部开设有若干个条形通孔，条形通孔中插入有压板，摆书架的顶部开设有锁紧孔，锁紧销能够插入锁紧孔将压板与摆书架位置进行固定。本发明通过设置双杆式支撑结构，使得摆书架与杆体连接处的受力变小，利于延长装置整体的使用寿命；通过多个利用锁紧销调节松紧的压板来压住书籍，夹持可靠。

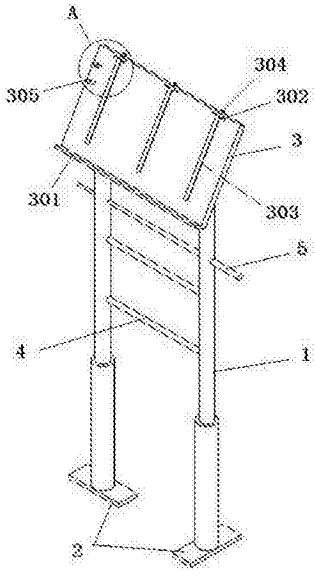

CN 106724005 A

1.一种教学用教学架，其特征在于：包括支撑机构和摆书架，所述支撑机构由沿竖直方向并排分布的两根支撑杆构成，每根所述支撑杆的底端设有一个提高支撑稳定性的条形底板，两根所述支撑杆的顶端共同支撑有所述摆书架；所述摆书架的下部设有托板，上部沿其长度方向开设有若干个条形通孔，所述条形通孔中插入有L型压板，所述摆书架的顶部开设有与条形通孔连通的锁紧孔，锁紧销能够插入锁紧孔将所述压板与摆书架位置进行固定。

2.根据权利要求1所述的教学用教学架，其特征在于：所述摆书架的前面板上设有至少一排用于夹持笔具的双卡柱。

3.根据权利要求1所述的教学用教学架，其特征在于：所述锁紧孔为螺纹孔，所述锁紧销的一端设有螺纹部，另一端旋钮上设有便于手动旋紧的凸起。

4.根据权利要求1所述的教学用教学架，其特征在于：所述支撑杆为二节式伸缩杆。

5.根据权利要求1所述的教学用教学架，其特征在于：两根所述支撑杆下端的条形底板朝向相互垂直。

6.根据权利要求1所述的教学用教学架，其特征在于：两根所述支撑杆之间设有若干能够用于支撑报刊的连接杆。

7.根据权利要求1所述的教学用教学架，其特征在于：两根所述支撑杆上开设有用于插入教学杆的插孔。

8.根据权利要求7所述的教学用教学架，其特征在于：两根所述支撑杆上的插孔直径不同，位于右侧的所述插孔直径较大。

一种教学用教学架

技术领域

[0001] 本发明涉及教学用具技术领域，具体涉及一种教学用教学架。

背景技术

[0002] 教学是教师的教和学生的学所组成的一种人类特有的人才培养活动。通过这种活动，教师有目的、有计划、有组织地引导学生积极自觉地学习和加速掌握文化科学基础知识和基本技能，促进学生多方面素质全面提高，使他们成为社会所需要的人。教学是向学生传授系统的科学知识，训练学生形成基本技能、技巧，发展学生的智力和能力，培养学生具有坚定正确的政治方向、辩证唯物主义的世界观和共产主义的道德品质，使学生身体正常发育，健康成长。

[0003] 目前，在教师教学工作中，教师经常需要手持课本进行讲解，时间长了就会致使肌肉酸痛，影响教学的正常工作效率，现有的教学架在使用过程中存在不足之处，一是夹持机构的夹持范围不能调节，提供夹持力的弹簧等元件频繁使用易失效，使教师不能舒适的运用教学架，降低教师教学的效率；二是大都为单杆支撑，使得上端面的支撑架与单杆连接处受力较大，易断裂。

发明内容

[0004] 本发明的目的在于克服现有技术中存在的上述问题，提供一种教学用教学架。

[0005] 为实现上述技术目的，达到上述技术效果，本发明是通过以下技术方案实现：

[0006] 一种教学用教学架，包括支撑机构和摆书架，所述支撑机构由沿竖直方向并排分布的两根支撑杆构成，每根所述支撑杆的底端设有一个提高支撑稳定性的条形底板，两根所述支撑杆的顶端共同支撑有所述摆书架；所述摆书架的下部设有托板，上部沿其长度方向开设有若干个条形通孔，所述条形通孔中插入有L型压板，所述摆书架的顶部开设有与条形通孔连通的锁紧孔，锁紧销能够插入锁紧孔将所述压板与摆书架位置进行固定。

[0007] 进一步地，所述摆书架的前面板上设有至少一排用于夹持笔具的双卡柱。

[0008] 进一步地，所述锁紧孔为螺纹孔，所述锁紧销的一端设有螺纹部，另一端旋钮上设有便于手动旋紧的凸起。

[0009] 进一步地，所述支撑杆为二节式伸缩杆。

[0010] 进一步地，两根所述支撑杆下端的条形底板朝向相互垂直。

[0011] 进一步地，两根所述支撑杆之间设有若干能够用于支撑报刊的连接杆。

[0012] 进一步地，两根所述支撑杆上开设有用于插入教学杆的插孔。

[0013] 进一步地，两根所述支撑杆上的插孔直径不同，位于右侧的所述插孔直径较大。

[0014] 本发明的有益效果是：

[0015] 1、通过设置双杆式支撑结构，使得摆书架与杆体连接处的受力变小，利于延长装置整体的使用寿命。

[0016] 2、通过设置多个利用锁紧销调节松紧的压板来压住书籍，夹持可靠，既避免出现

夹持失效现象，又能够与条形通孔配合实现夹持范围一定程度的调整。

[0017] 当然，实施本发明的任一产品并不一定需要同时达到以上所述的所有优点。

附图说明

[0018] 为了更清楚地说明本发明实施例的技术方案，下面将对实施例描述所需要使用的附图作简单地介绍，显而易见地，下面描述中的附图仅仅是本发明的一些实施例，对于本领域普通技术人员来讲，在不付出创造性劳动的前提下，还可以根据这些附图获得其他的附图。

[0019] 图1为本发明的结构示意图；

[0020] 图2为图1中A处的局部放大示意图；

[0021] 图3为本发明中支撑机构和摆书架省略部分后的结构示意图；

[0022] 附图中，各标号所代表的部件列表如下：

[0023] 1-支撑杆，2-条形底板，3-摆书架，301-托板，302-条形通孔，303-压板，304-锁紧销，305-锁紧孔，306-双卡柱，4-连接杆，5-教学杆，6-插孔。

具体实施方式

[0024] 下面将结合本发明实施例中的附图，对本发明实施例中的技术方案进行清楚、完整地描述，显然，所描述的实施例仅仅是本发明一部分实施例，而不是全部的实施例。基于本发明中的实施例，本领域普通技术人员在没有作出创造性劳动前提下所获得的所有其它实施例，都属于本发明保护的范围。

[0025] 请参阅图1-3所示，本实施例为一种教学用教学架，包括支撑机构和摆书架3，支撑机构由沿竖直方向并排分布的两根支撑杆1构成，每根支撑杆1的底端设有一个提高支撑稳定性的条形底板2，两根支撑杆1的顶端共同支撑有摆书架3；摆书架3的下部设有托板301，上部沿其长度方向开设有若干个条形通孔302，条形通孔302中插入有L型压板303，摆书架3的顶部开设有与条形通孔302连通的锁紧孔305，锁紧销304能够插入锁紧孔305将压板303与摆书架3位置进行固定，摆书架3的前面板上设有至少一排用于夹持笔具的双卡柱306。

[0026] 支撑杆1为二节式伸缩杆，两根支撑杆1下端的条形底板2朝向相互垂直。两根支撑杆1之间设有若干能够用于支撑报刊的连接杆4，和用于插入教学杆5的插孔6。两个插孔6直径不同，位于右侧的插孔6直径较大。

[0027] 摆书架3锁紧孔为螺纹孔，锁紧销304的一端设有螺纹部，另一端旋钮上设有便于手动旋紧的凸起。

[0028] 本实施例的一个具体应用为：通过设置双杆式支撑结构，使得摆书架3与杆体连接处的受力变小，利于延长装置整体的使用寿命。通过设置多个利用锁紧销304调节松紧的压板303来压住书籍，夹持可靠，既避免出现夹持失效现象，又能够与条形通孔302配合实现夹持范围一定程度的调整，调整时主要是通过压板303在条形通孔302中进行一定角度的旋转来实现。

[0029] 在本说明书的描述中，参考术语“一个实施例”、“示例”、“具体示例”等的描述意指结合该实施例或示例描述的具体特征、结构、材料或者特点包含于本发明的至少一个实施例或示例中。在本说明书中，对上述术语的示意性表述不一定指的是相同的实施例或示例。

而且，描述的具体特征、结构、材料或者特点可以在任何的一个或多个实施例或示例中以合适的方式结合。

[0030] 以上公开的本发明优选实施例只是用于帮助阐述本发明。优选实施例并没有详尽叙述所有的细节，也不限制该发明仅为所述的具体实施方式。显然，根据本说明书的内容，可作很多的修改和变化。本说明书选取并具体描述这些实施例，是为了更好地解释本发明的原理和实际应用，从而使所属技术领域技术人员能很好地理解和利用本发明。本发明仅受权利要求书及其全部范围和等效物的限制。

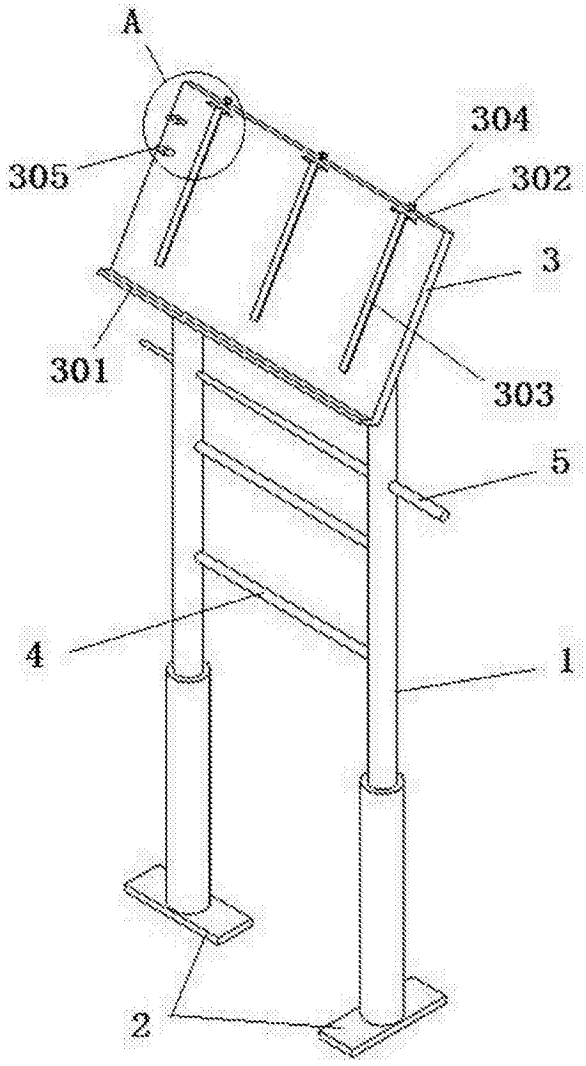

图1

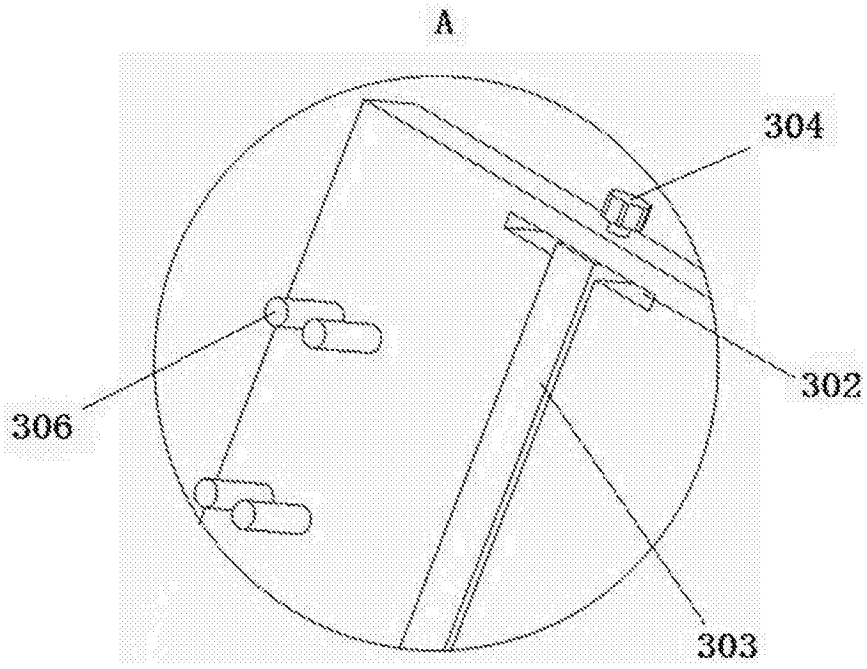

图2

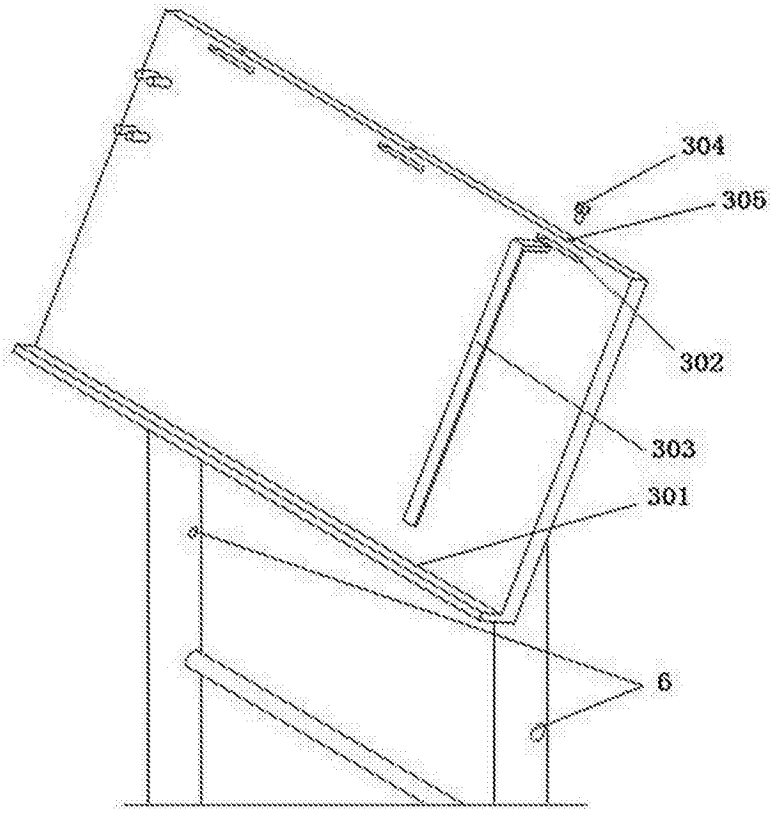

图3