(19)中华人民共和国国家知识产权局

(12)实用新型专利

(10)授权公告号 CN 203226741 U
(45)授权公告日 2013.10.09

(21)申请号 201320238108.5

(22)申请日 2013.05.06

(73)专利权人 游世规
地址 200333 上海市普陀区云岭西路 899 弄 11 号 102 室

(72)发明人 游世规

(74)专利代理机构 泉州市博一专利事务所 35213
代理人 方传榜

(51)Int.Cl.
A47K 7/08(2006.01)

权利要求书1页 说明书2页 附图2页

(54)实用新型名称

方便携带的个人用卫生清洁器

(57)摘要

方便携带的个人用卫生清洁器，包括弹性瓶和连接于该弹性瓶瓶口的喷管，喷管包括一连接头及一管体，连接头与弹性瓶连接且中部设有一通孔，管体一端部设有清洗头，另一端部的直径与所述通孔相当且大于管体的其余部分，管体穿设于所述连接头并受限于所述通孔内上下移动。本实用新型的个人用卫生清洁器，喷管包括连接头及管体，管体穿设于连接头的通孔内，且可沿通孔上下伸缩活动，当卫生清洁器不使用时，管体向内收进至弹性瓶内，大大减少了弹性瓶的体积(尤其是长度方向)，携带极为方便，使用时，只需将管体向外拔出，使管体插接于连接头的通孔中。

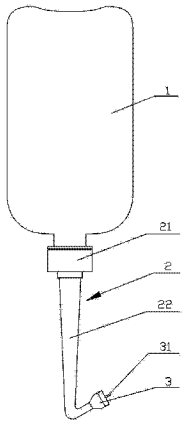

CN 203226741 U

1. 方便携带的个人用卫生清洁器，包括弹性瓶和连接于该弹性瓶瓶口的喷管，其特征在于：所述喷管包括一连接头及一管体，所述连接头与所述弹性瓶连接且中部设有一通孔，所述管体一端部设有清洗头，另一端部的直径与所述通孔相当且大于管体的其余部分，所述管体穿设于所述连接头并受限于所述通孔内上下移动。

2. 如权利要求 1 所述的方便携带的个人用卫生清洁器，其特征在于：所述管体为锥形状，其中，靠近连接头一端较大，靠近清洗头一端较小。

3. 如权利要求 1 所述的方便携带的个人用卫生清洁器，其特征在于：所述连接头与所述弹性瓶螺纹连接，所述通孔周缘分别向上及向下延伸形成一与所述管体连接的管状体。

4. 如权利要求 1 所述的方便携带的个人用卫生清洁器，其特征在于：所述管体靠近头处向一侧弯折，呈一折角状，清洗头表面设有一表面光滑的半圆饼形突出物，该突出物两侧的清洗头表面设有喷水孔。

方便携带的个人用卫生清洁器

技术领域

[0001] 本实用新型涉及一种用于身体下身部位(肛门、外阴部)的清洁用具,更为具体地说是指一种方便携带的个人用卫生清洁器。

背景技术

[0002] 卫生清洁器的使用主要为人体的下身(肛门或外阴部)的清洗,特别是在妇女的经期,其血液会沾到外阴部,而血液是许多细菌生长的最适环境,虽然使用了卫生巾,如果不及时清洗,也很容易影响个人卫生。大多数女性选择在浴室内用淋浴莲喷头冲水清洗,一方面容易弄湿衣裤,极不方便;另一方面若在远离居室环境下则没有相应的浴室莲喷头可清洗。因此,个人用卫生清洁器应运而生,而且得到越来越广泛的应用。

[0003] 现有的个人用卫生清洁器,通常包括弹性瓶和连接于该弹性瓶瓶口的喷管,喷管端部设有清洗头,喷管靠近清洗头处向一侧弯折呈一折角状,清洗头表面设有一表面光滑的半圆饼形的凸出物,凸出物两侧的清洗头表面设有喷水孔,该卫生清洁器符合人体工程学要求,使用方便,也可发挥擦和洗肛门和外阴部作用。但是,该结构卫生清洁器的喷管无法收进至弹性瓶内,整个卫生清洁器体积较大,出行携带极不方便。为此,我们提供一种方便携带的个人用卫生清洁器。

发明内容

[0004] 本实用新型提供一种方便携带的个人用卫生清洁器,以解决现有的个人卫生清洁器携带不便等缺点。

[0005] 本实用新型采用如下技术方案:

[0006] 方便携带的个人用卫生清洁器,包括弹性瓶和连接于该弹性瓶瓶口的喷管,所述喷管包括一连接头及一管体,所述连接头与所述弹性瓶连接且中部设有一通孔,所述管体一端部设有清洗头,另一端部的直径与所述通孔相当且大于管体的其余部分,所述管体穿设于所述连接头并受限于所述通孔内上下移动。

[0007] 优选地,上述管体为锥形状,其中,靠近连接头一端较大,靠近清洗头一端较小。

[0008] 更进一步地,上述连接头与所述弹性瓶螺纹连接,所述通孔周缘分别向上及向下延伸形成一与所述管体连接的管状体。

[0009] 再进一步地,上述管体靠近头处向一侧弯折,呈一折角状,清洗头表面设有一表面光滑的半圆饼形突出物,该突出物两侧的清洗头表面设有喷水孔。

[0010] 由上述对本实用新型结构的描述可知,和现有技术相比,本实用新型具有如下优点:本实用新型的个人用卫生清洁器,喷管包括连接头及管体,管体穿设于连接头的通孔内,且可沿通孔上下伸缩活动,当卫生清洁器不使用时,管体向内收进至弹性瓶内,大大减少了弹性瓶的体积(尤其是长度方向),携带极为方便,使用时,只需将管体向外拔出,使管体插接于连接头的通孔中。

附图说明

[0011] 图 1 为本实用新型的结构示意图；

[0012] 图 2 为本实用新型管体向内收进至弹性瓶内的结构示意图；

[0013] 图 3 为本实用新型喷管的剖视图；

[0014] 图 4 为本实用新型清洗头的俯视图。

具体实施方式

[0015] 下面参照附图说明本实用新型的具体实施方式。

[0016] 方便携带的个人用卫生清洁器，参照图 1，包括弹性瓶 1 和连接于该弹性瓶 1 瓶口的喷管 2，喷管 2 端部设有清洗头 3。参照图 2 和图 3，喷管 2 包括连接头 21 和管体 22，连接头 21 与弹性瓶 1 瓶口螺纹连接，连接头 21 具有一通孔 210，管体 22 穿设于连接头 21 且受限于通孔 210 内上下移动；管体 22 与连接头 21 连接的直径大于管体 22 的其余部分，且与通孔 210 的直径相当；优选地，管体 22 为锥形状，其中，靠近连接头 21 一端较大，靠近清洗头 3 一端较小。

[0017] 参照图 1 和图 4，管体 22 靠近头处向一侧弯折，呈一折角状，清洗头 3 表面设有一表面光滑的半圆饼形突出物 31，该突出物 31 两侧的清洗头 3 表面设有喷水孔 32。

[0018] 当卫生清洁器不使用时，管体 22 向内收进至弹性瓶 1 内（参照图 2），大大减少了弹性瓶 1 的体积（尤其是长度方向），携带极为方便，使用时，只需将管体 22 向外拔出，使管体 22 插接于连接头 21 的通孔 210 中。

[0019] 上述仅为本实用新型的具体实施方式，但本实用新型的设计构思并不局限于此，凡利用此构思对本实用新型进行非实质性的改动，均应属于侵犯本实用新型保护范围的行为。

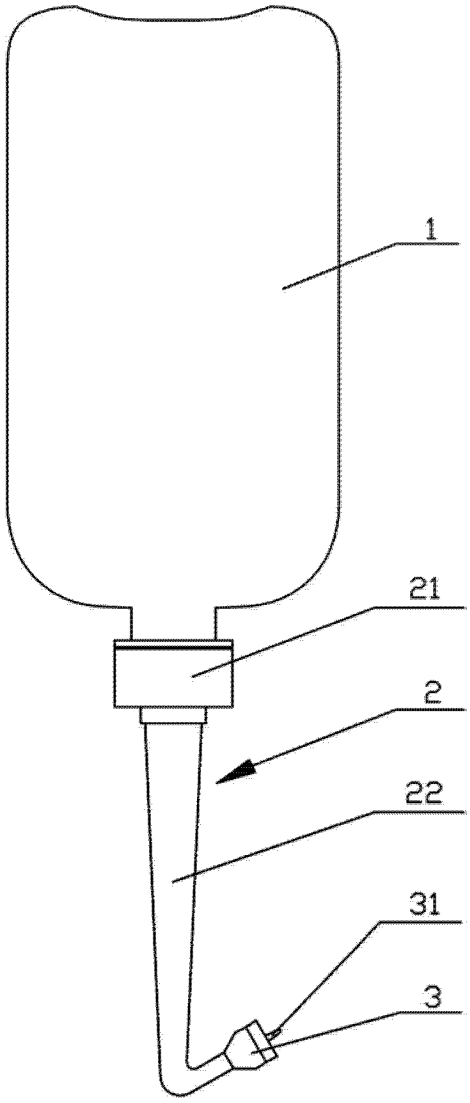

图 1

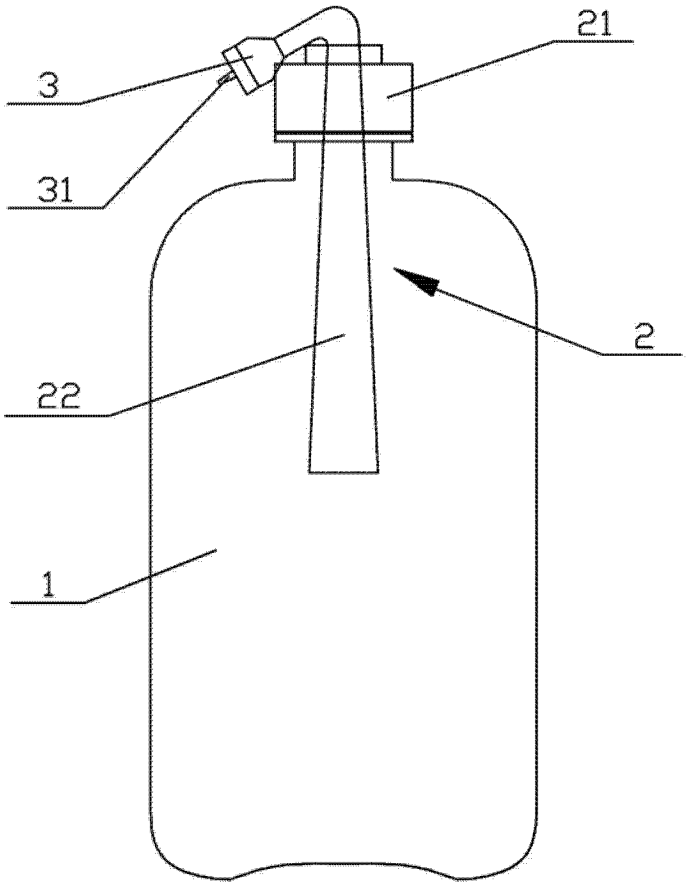

图 2

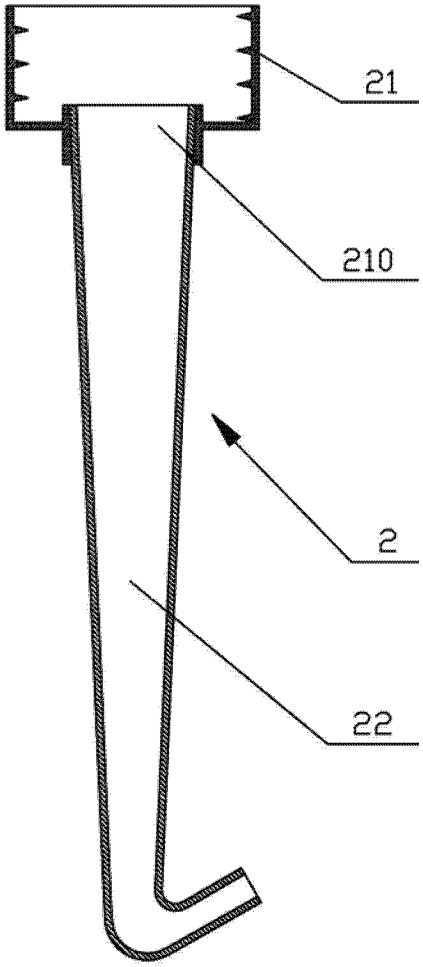

图 3

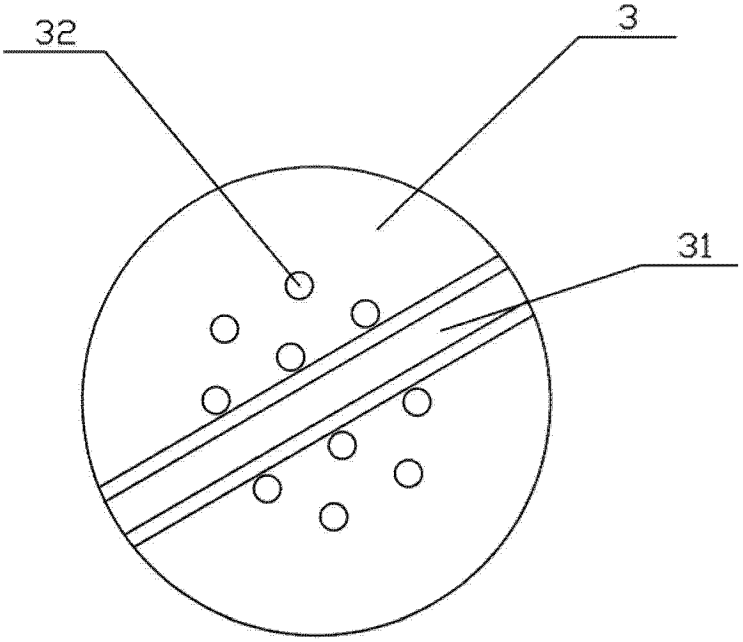

图 4