(19)国家知识产权局

(12)实用新型专利

(10)授权公告号 CN 220930442 U
(45)授权公告日 2024.05.10

(21)申请号 202321297484.1

(22)申请日 2023.05.26

(73)专利权人 山西环宇建筑工程有限公司
地址 033299 山西省吕梁市临县三交镇

(72)发明人 韦小凤

(74)专利代理机构 深圳泛航知识产权代理事务所(普通合伙) 44867
专利代理师 邓爱军

(51)Int.Cl.
F16L 21/02(2006.01)
F16L 21/08(2006.01)

权利要求书1页 说明书3页 附图3页

(54)实用新型名称

一种适配多孔径的管道接头

(57)摘要

本实用新型公开了一种适配多孔径的管道接头,包括筒体,所述筒体的内侧壁固定连接有挡板,所述挡板的底面开设有过水口,所述筒体的外表面开设有两组相对称的螺纹孔,所述筒体的内部设有两组相对称的螺纹杆,两组所述螺纹杆相互远离的一端均贯穿螺纹孔并延伸至筒体的外部,所述筒体的内部设有两组相对称的定位板,两组所述定位板相互靠近的一端分别与挡板的上表面和挡板的底面相接触,所述筒体的顶端与筒体的底端均放置有密封环。本装置通过设置有定位板,能够对该装置连接管道进行定位加固,避免工人在对其进行连接安装时出现不便的现象,通过螺纹杆与螺纹孔的配合,能够对定位板进行位置调节,从而可以使该装置能够进行孔径调节。

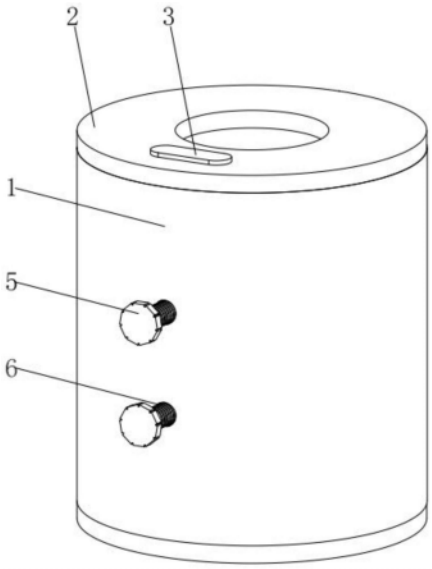

CN 220930442 U

1.一种适配多孔径的管道接头,其特征在于:包括筒体(1),所述筒体(1)的内侧壁固定连接有挡板(13),所述挡板(13)的底面开设有过水口(4),所述筒体(1)的外表面开设有两组相对称的螺纹孔(11),所述筒体(1)的内部设有两组相对称的螺纹杆(6),两组所述螺纹杆(6)相互远离的一端均贯穿螺纹孔(11)并延伸至筒体(1)的外部,所述筒体(1)的内部设有两组相对称的定位板(8),两组所述定位板(8)相互靠近的一端分别与挡板(13)的上表面和挡板(13)的底面相接触,所述筒体(1)的顶端与筒体(1)的底端均放置有密封环(2)。

2.根据权利要求1所述的一种适配多孔径的管道接头,其特征在于:两个所述密封环(2)相互靠近的一侧面均固定连接有密封垫(10),每个所述密封垫(10)的外表面均与筒体(1)的内壁相接触。

3.根据权利要求1所述的一种适配多孔径的管道接头,其特征在于:所述筒体(1)的内部设有两组相对称的定位垫(7),每组所述定位垫(7)相互远离的一侧面分别与每组定位板(8)相互靠近的一侧面固定连接。

4.根据权利要求1所述的一种适配多孔径的管道接头,其特征在于:每组所述定位板(8)相互远离的一侧面均固定连接有缓冲板(9),每组所述缓冲板(9)相互远离的一侧面分别与每组螺纹杆(6)相互靠近的一端相接触。

5.根据权利要求1所述的一种适配多孔径的管道接头,其特征在于:每组所述螺纹杆(6)相互远离的一端均固定连接有转板(5),每组所述转板(5)的外表面均固定连接有多组相对称的防滑垫(12)。

6.根据权利要求1所述的一种适配多孔径的管道接头,其特征在于:所述筒体(1)的上方与筒体(1)的下方均设有铭牌(3),两个所述铭牌(3)相互靠近的一侧面分别与两个密封环(2)相互远离的一侧面固定连接。

一种适配多孔径的管道接头

技术领域

[0001] 本实用新型涉管道技术领域,尤其是一种适配多孔径的管道接头。

背景技术

[0002] 管道是用管子、管子联接件和阀门等联接成的用于输送气体、液体或带固体颗粒的流体的装置,通常,流体经鼓风机、压缩机、泵和锅炉等增压后,从管道的高压处流向低压处,也可利用流体自身的压力或重力输送,管道的用途很广泛,主要用在给水、排水、供热、供煤气、长距离输送石油和天然气、农业灌溉、水力工程和各种工业装置中。

[0003] 管道的使用范围与途径的涵盖无疑是十分广泛的,管道的使用中不可避免的需对多方向管道进行连接,连接过程中需要使用管道接头进行连接,但传统管道接头在使用时容易因练级诶孔径过于单一,导致工人在使用时出现使用不便的现象,为此我们提出一种适配多孔径的管道接头解决上述问题。

实用新型内容

[0004] 本实用新型的目的在于提供一种适配多孔径的管道接头,以解决上述背景技术中提出的问题。

[0005] 为实现上述目的,本实用新型提供如下技术方案:

[0006] 一种适配多孔径的管道接头,包括筒体,所述筒体的内侧壁固定连接有挡板,所述挡板的底面开设有过水口,所述筒体的外表面开设有两组相对称的螺纹孔,所述筒体的内部设有两组相对称的螺纹杆,两组所述螺纹杆相互远离的一端均贯穿螺纹孔并延伸至筒体的外部,所述筒体的内部设有两组相对称的定位板,两组所述定位板相互靠近的一端分别与挡板的上表面和挡板的底面相接触,所述筒体的顶端与筒体的底端均放置有密封环。

[0007] 在进一步的实施例中,两个所述密封环相互靠近的一侧面均固定连接有密封垫,每个所述密封垫的外表面均与筒体的内壁相接触。

[0008] 在进一步的实施例中,所述筒体的内部设有两组相对称的定位垫,每组所述定位垫相互远离的一侧面分别与每组定位板相互靠近的一侧面固定连接。

[0009] 在进一步的实施例中,每组所述定位板相互远离的一侧面均固定连接有缓冲板,每组所述缓冲板相互远离的一侧面分别与每组螺纹杆相互靠近的一端相接触。

[0010] 在进一步的实施例中,每组所述螺纹杆相互远离的一端均固定连接有转板,每组所述转板的外表面均固定连接有多组相对称的防滑垫。

[0011] 在进一步的实施例中,所述筒体的上方与筒体的下方均设有铭牌,两个所述铭牌相互靠近的一侧面分别与两个密封环相互远离的一侧面固定连接。

[0012] 与现有技术相比,本实用新型的有益效果是:

[0013] 本装置通过设置有定位板,能够对该装置连接管道进行定位加固,避免工人在对其进行连接安装时出现不便的现象,通过螺纹杆与螺纹孔的配合,能够对定位板进行位置调节,从而可以使该装置能够进行孔径调节,避免工人在使用时容易因该装置使用孔径过

于单一出现使用不便的现象。

附图说明

[0014] 图1为本实用新型中筒体的立体结构示意图。

[0015] 图2为本实用新型中筒体的内部结构示意图。

[0016] 图3为本实用新型中定位板的立体结构示意图。

[0017] 图中:1、筒体;2、密封环;3、铭牌;4、过水口;5、转板;6、螺纹杆;7、定位垫;8、定位板;9、缓冲板;10、密封垫;11、螺纹孔;12、滑垫;13、挡板。

具体实施方式

[0018] 在本实用新型的描述中,需要理解的是,术语“中心”、“纵向”、“横向”、“上”、“下”、“前”、“后”、“左”、“右”、“竖直”、“水平”、“顶”、“底”、“内”、“外”等指示的方位或位置关系为基于附图所示的方位或位置关系,仅是为了便于描述本实用新型和简化描述,而不是指示或暗示所指的装置或元件必须具有特定的方位、以特定的方位构造和操作,因此不能理解为对本实用新型的限制。此外,术语“第一”、“第二”等仅用于描述目的,而不能理解为指示或暗示相对重要性或者隐含指明所指示的技术特征的数量。由此,限定有“第一”、“第二”等的特征可以明示或者隐含地包括一个或者更多个该特征。在本实用新型的描述中,除非另有说明,“多个”的含义是两个或两个以上。

[0019] 在本实用新型的描述中,需要说明的是,除非另有明确的规定和限定,术语“安装”、“相连”、“连接”应做广义理解,例如,可以是固定连接,也可以是可拆卸连接,或一体地连接;可以是机械连接,也可以是电连接;可以是直接相连,也可以通过中间媒介间接相连,可以是两个元件内部的连通。对于本领域的普通技术人员而言,可以通过具体情况理解上述术语在本实用新型中的具体含义。

[0020] 下面将结合本实用新型实施例中的附图,对本实用新型实施例中的技术方案进行清楚、完整地描述,显然,所描述的实施例仅仅是本实用新型一部分实施例,而不是全部的实施例。基于本实用新型中的实施例,本领域普通技术人员在没有做出创造性劳动前提下所获得的所有其他实施例,都属于本实用新型保护的范围。

[0021] 请参阅图1-3,本实用新型中,一种适配多孔径的管道接头,包括筒体1,筒体1的内侧壁固定连接有挡板13,挡板13的底面开设有过水口4,筒体1的外表面开设有两组相对称的螺纹孔11,筒体1的内部设有两组相对称的螺纹杆6,两组螺纹杆6相互远离的一端均贯穿螺纹孔11并延伸至筒体1的外部,筒体1的内部设有两组相对称的定位板8,两组定位板8相互靠近的一端分别与挡板13的上表面和挡板13的底面相接触,筒体1的顶端与筒体1的底端均放置有密封环2。

[0022] 两个密封环2相互靠近的一侧面均固定连接有密封垫10,每个密封垫10的外表面均与筒体1的内壁相接触,能够对该装置进行密封处理,避免内部运输物出现泄漏的现象,筒体1的内部设有两组相对称的定位垫7,每组定位垫7相互远离的一侧面分别与每组定位板8相互靠近的一侧面固定连接,能够对定位板8与外界管道的接触进行防滑定位,避免该装置容易因该处滑动出现安装失败的现象,每组定位板8相互远离的一侧面均固定连接有缓冲板9,每组缓冲板9相互远离的一侧面分别与每组螺纹杆6相互靠近的一端相接触,可以

对螺纹杆6的插入进行缓冲保护,避免定位板8容易因与螺纹杆6直接接触出现损坏的现象。

[0023] 每组螺纹杆6相互远离的一端均固定连接有转板5,每组转板5的外表面均固定连接有多组相对称的防滑垫12,能够使工人对转板5的转动更加便捷,避免工人在对其进行转动时出现手滑的现象,筒体1的上方与筒体1的下方均设有铭牌3,两个铭牌3相互靠近的一侧面分别与两个密封环2相互远离的一侧面固定连接,可以使工人对密封环2的型号进行快速读取,提高了工人的使用体验感。

[0024] 本实用新型的工作原理是:

[0025] 在使用时,首先将该装置放置在指定位置,并将密封环2套设在外界管道处,然后将外界管道插入至筒体1内部,并通过挡板13对其进行限位,接着利用转板5对螺纹杆6进行转动,并通过螺纹杆6的转动对定位板8进行推动,从而使定位板8对外界管道进行夹持定位,达到了对该装置进行孔径调节的目的,避免该装置容易因使用孔径过于单一导致工人在使用出现使用不便的现象。

[0026] 对于本领域技术人员而言,显然本实用新型不限于上述示范性实施例的细节,而且在不背离本实用新型的精神或基本特征的情况下,能够以其他的具体形式实现本实用新型。因此,无论从哪一点来看,均应将实施例看作是示范性的,而且是非限制性的,本实用新型的范围由所附权利要求而不是上述说明限定,因此旨在将落在权利要求的等同要件的含义和范围内的所有变化囊括在本实用新型内。不应将权利要求中的任何附图标记视为限制所涉及的权利要求。

[0027] 此外,应当理解,虽然本说明书按照实施方式加以描述,但并非每个实施方式仅包含一个独立的技术方案,说明书的这种叙述方式仅仅是为清楚起见,本领域技术人员应当将说明书作为一个整体,各实施例中的技术方案也可以经适当组合,形成本领域技术人员可以理解的其他实施方式。

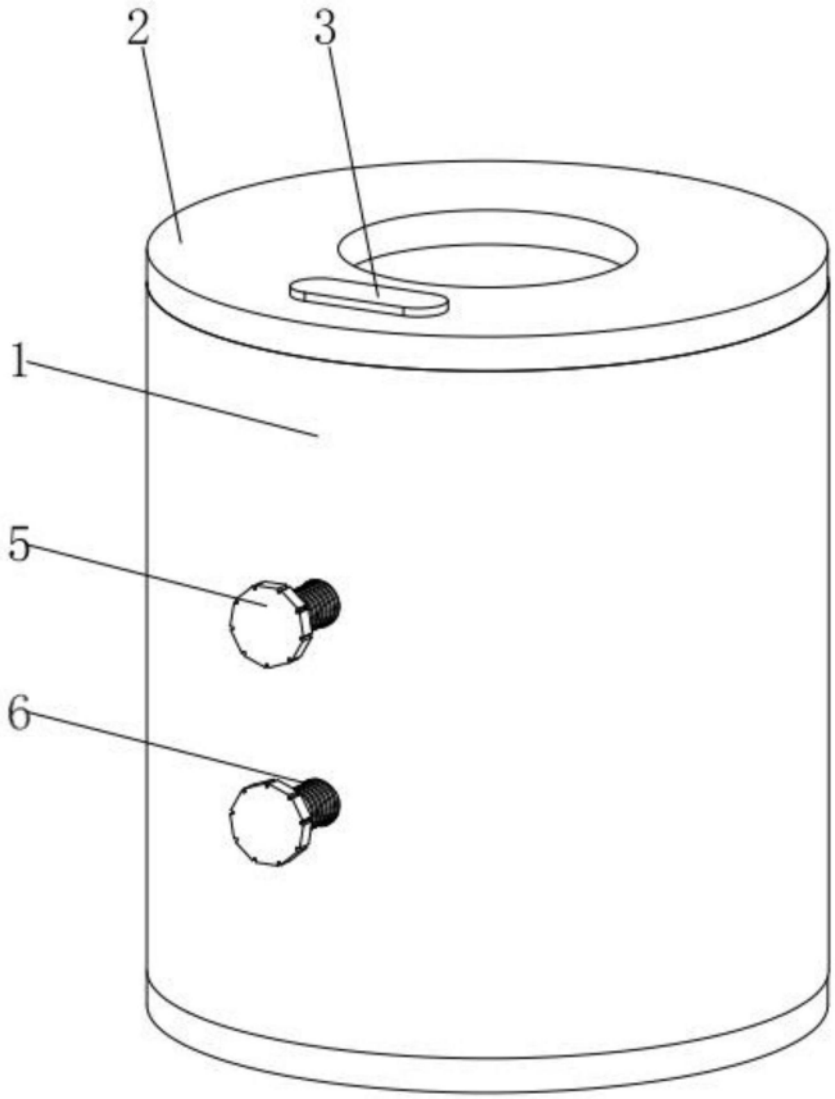

图1

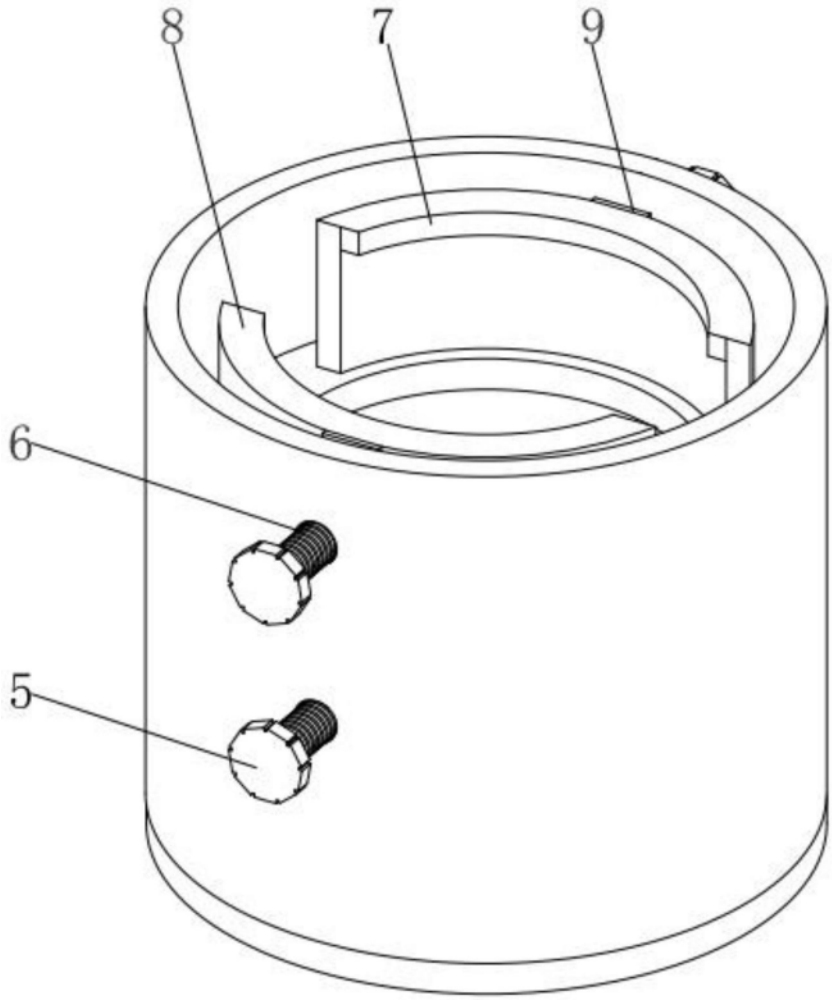

图2

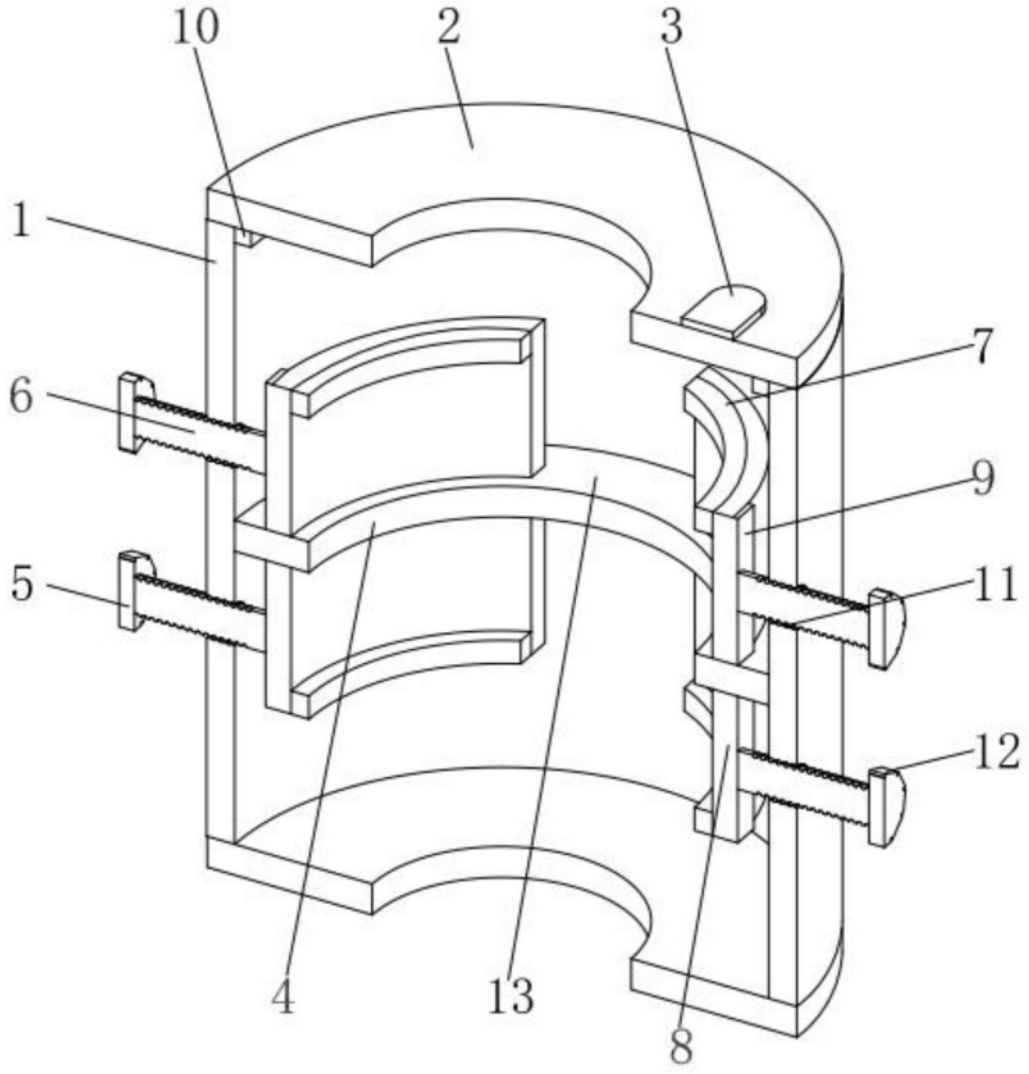

图3