(19)中华人民共和国国家知识产权局

(12)实用新型专利

(10)授权公告号 CN 205848382 U
(45)授权公告日 2017.01.04

(21)申请号 201620841380.6

(22)申请日 2016.08.05

(73)专利权人 徐州灵水鳖业有限公司
地址 223800 江苏省徐州市睢宁县桃园镇桃李村

(72)发明人 王宁冶

(51)Int.Cl.
*A01K 63/06*(2006.01)

权利要求书1页 说明书2页 附图1页

(54)实用新型名称

一种养殖甲鱼的水温控制装置

(57)摘要

本实用新型公开了一种养殖甲鱼的水温控制装置，所述池体的底部设有温度感应器，所述出水管上设有水泵，所述水泵的上方设有支撑板，所述支撑板的底部设有水泵控制器，所述水泵控制器与温度感应器电性连接，所述支撑板的左侧上表面设有加热水箱，所述加热水箱内设有太阳能加热管，所述太阳能加热管的上端通过保温管道连通，所述太阳能加热管的下端也通过保温管道连通，所述加热水箱的底部设有加热器，所述加热水箱的上端通过进水管连接池体的右侧面上端。该水温控制装置，温度感应器的设置，可以感应池体内的水温，水泵的设置，用于控制水循环，加热加热水箱内的水，加热器的设置，可以在夜晚通过蓄电池供电加热加热水箱内的水。

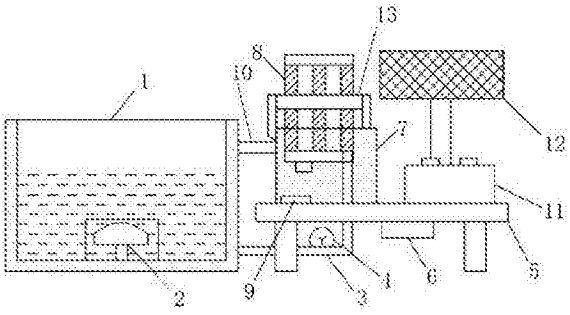


CN 205848382 U

1.一种养殖甲鱼的水温控制装置，包括池体(1)，其特征在于：所述池体(1)的底部设有温度感应器(2)，所述池体(1)的底部连接有出水管(3)，所述出水管(3)上设有水泵(4)，所述水泵(4)的上方设有支撑板(5)，所述支撑板(5)的底部设有水泵控制器(6)，所述水泵控制器(6)与温度感应器(2)电性连接，所述支撑板(5)的左侧上表面设有加热水箱(7)，所述加热水箱(7)内设有太阳能加热管(8)，所述太阳能加热管(8)的上端通过保温管道连通，所述太阳能加热管(8)的下端也通过保温管道连通，且最右侧太阳能加热管(8)与出水管(3)接通，所述加热水箱(7)的底部设有加热器(9)，所述加热器(9)与设置在支撑板(5)右侧上表面的蓄电池(11)电性连接，所述蓄电池(11)与太阳能电池板(12)电性连接，所述加热水箱(7)的上端通过进水管(10)连接池体(1)的右侧面上端。

2.根据权利要求1所述的一种养殖甲鱼的水温控制装置，其特征在于：所述太阳能加热管(8)的数量不少于三个，且太阳能加热管(8)的中间通过固定板(13)固定在加热水箱(7)的两侧。

3.根据权利要求1所述的一种养殖甲鱼的水温控制装置，其特征在于：所述温度感应器(2)的外部设有不锈钢金属壳。

# 一种养殖甲鱼的水温控制装置

## 技术领域

[0001] 本实用新型属于水温控制装置技术领域，具体涉及一种养殖甲鱼的水温控制装置。

## 背景技术

[0002] 甲鱼是人们餐桌的美味佳肴，并且甲鱼富有丰富的营养价值，随着人们对实物的营养要求越来越高，人们对甲鱼的青睐也越来越大，所以野生甲鱼的数量越来越少，所以人们开始温室养殖甲鱼，温室养殖甲鱼对水温的要求较严格，甲鱼成长水温为 22-30℃，目前温室养殖场没有对水温做出精准的调整，导致水温经常偏离饲养水温，减慢的甲鱼的生长速度，增加了饲养时间，从而增加成本，给养殖场带来经济损失。

## 实用新型内容

[0003] 本实用新型的目的在于提供一种养殖甲鱼的水温控制装置，以解决上述背景技术中提出的问题。

[0004] 为实现上述目的，本实用新型提供如下技术方案：一种养殖甲鱼的水温控制装置，包括池体，所述池体的底部设有温度感应器，所述池体的底部连接有出水管，所述出水管上设有水泵，所述水泵的上方设有支撑板，所述支撑板的底部设有水泵控制器，所述水泵控制器与温度感应器电性连接，所述支撑板的左侧上表面设有加热水箱，所述加热水箱内设有太阳能加热管，所述太阳能加热管的上端通过保温管道连通，所述太阳能加热管的下端也通过保温管道连通，且最右侧太阳能加热管与出水管接通，所述加热水箱的底部设有加热器，所述加热器与设置在支撑板右侧上表面的蓄电池电性连接，所述蓄电池与太阳能电池板电性连接，所述加热水箱的上端通过进水管连接池体的右侧面上端。

[0005] 优选的，所述太阳能加热管的数量不少于三个，且太阳能加热管的中间通过固定板固定在加热水箱的两侧。

[0006] 优选的，所述温度感应器的外部设有不锈钢金属壳。

[0007] 本实用新型的技术效果和优点：该养殖甲鱼的水温控制装置，结构合理，实用性强，温度感应器的设置，可以感应池体内的水温，水泵的设置，用于控制水循环，太阳能加热管可将太阳能转化成热能直接作用，加热加热水箱内的水，加热器的设置，可以在夜晚通过蓄电池供电加热加热水箱内的水，太阳能电池板的设置，将太阳能转化成电能存储在蓄电池中，非常实用。

## 附图说明

[0008] 图1为本实用新型的结构示意图。

[0009] 图中：1池体、2温度感应器、3出水管、4水泵、5支撑板、6水泵控制器、7加热水箱、8太阳能加热管、9加热器、10进水管、11蓄电池、12太阳能电池板、13固定板。

## 具体实施方式

[0010] 下面将结合本实用新型实施例中的附图，对本实用新型实施例中的技术方案进行清楚、完整地描述，显然，所描述的实施例仅仅是本实用新型一部分实施例，而不是全部的实施例。基于本实用新型中的实施例，本领域普通技术人员在没有做出创造性劳动前提下所获得的所有其他实施例，都属于本实用新型保护的范围。

[0011] 本实用新型提供了如图1所示的一种养殖甲鱼的水温控制装置，包括池体1，所述池体1的底部设有温度感应器2，所述池体1的底部连接有出水管3，所述出水管3上设有水泵4，所述水泵4的上方设有支撑板5，所述支撑板5的底部设有水泵控制器6，所述水泵控制器6与温度感应器2电性连接，所述支撑板5的左侧上表面设有加热水箱7，所述加热水箱7内设有太阳能加热管8，所述太阳能加热管8的上端通过保温管道连通，所述太阳能加热管8的下端也通过保温管道连通，且最右侧太阳能加热管8与出水管3接通，所述加热水箱7的底部设有加热器9，所述加热器9与设置在支撑板5右侧上表面的蓄电池11电性连接，所述蓄电池11与太阳能电池板12电性连接，所述加热水箱7的上端通过进水管10连接池体1的右侧面上端，所述太阳能加热管8的数量不少于三个，且太阳能加热管8的中间通过固定板13固定在加热水箱7的两侧，所述温度感应器2的外部设有不锈钢金属壳。

[0012] 工作原理：白天，太阳能加热管8可直接将加热水箱7内的水加热，当温度感应器2检测到池体1内的水温过低时，水泵控制器6启动水泵4，加热水箱7内的热水就会从进水管10进入池体1，并且池体1内的冷水从出水管3补充进加热水箱7，夜晚，加热器9通过蓄电池11供电产生热量，加热加热水箱7，太阳能电池板12将太阳能转化成电能存储在蓄电池11内供夜晚使用。

[0013] 最后应说明的是：以上所述仅为本实用新型的优选实施例而已，并不用于限制本实用新型，尽管参照前述实施例对本实用新型进行了详细的说明，对于本领域的技术人员来说，其依然可以对前述各实施例所记载的技术方案进行修改，或者对其中部分技术特征进行等同替换，凡在本实用新型的精神和原则之内，所作的任何修改、等同替换、改进等，均应包含在本实用新型的保护范围之内。

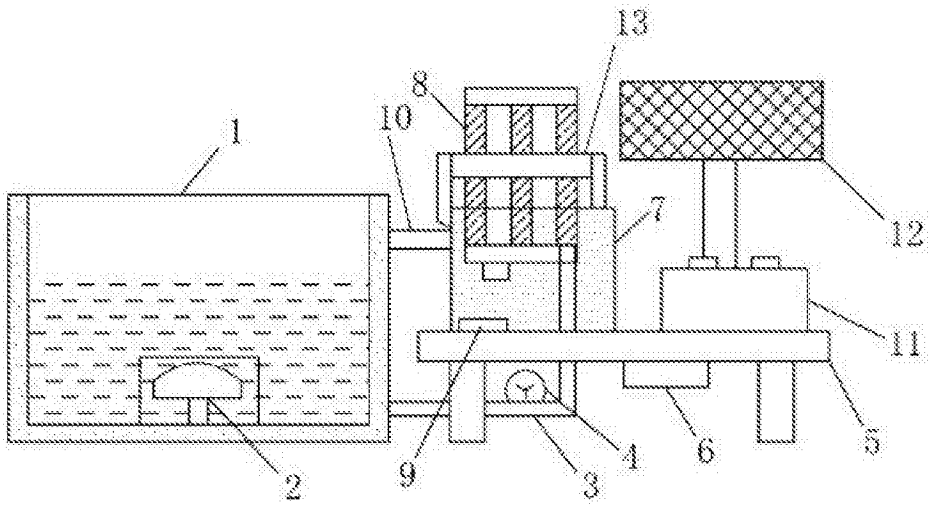


图1