[19] 中华人民共和国国家知识产权局

[51] Int. Cl.
A21C 1/02 (2006.01)
A21C 3/04 (2006.01)

[12] 实用新型专利说明书

专利号 ZL 200920155189.6

[45] 授权公告日 2010 年 2 月 17 日

[11] 授权公告号 CN 201403455Y

[22] 申请日 2009.5.16

[21] 申请号 200920155189.6

[73] 专利权人 刘 福

地址 017000 内蒙古自治区鄂尔多斯市东胜区杭锦南路二十五号街坊 6 号

[72] 发明人 刘 福

权利要求书 1 页 说明书 3 页 附图 2 页

[54] 实用新型名称

家用自动和面制面机

[57] 摘要

本实用新型公开了一种家用自动和面制面机，其包括支架、面仓、上盖、电机，所述支架上活动设有可上下翻转的所述面仓，所述面仓顶部活动设有所述上盖，所述面仓底部活动设有所述电机。 其优点在于：结构简单、方便易用，集和面、制面功能为一体。

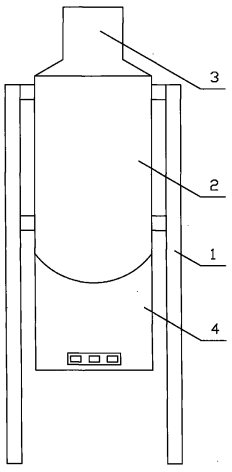

1、一种家用自动和面制面机，其特征在于，其包括支架、面仓、上盖、电机，所述支架上活动设有可上下翻转的所述面仓，所述面仓顶部活动设有所述上盖，所述面仓底部活动设有所述电机；所述面仓呈圆桶装，所述面仓底部为圆弧形；所述上盖为漏斗状，所述上盖的小漏口上活动设有挤面成型片；所述面仓底部中心活动密封设有可旋转的螺旋挤压和面装置，所述螺旋挤压和面装置包括螺旋叶片推进器、搅拌收拢叶片；所述螺旋叶片推进器一端穿过所述面仓底部与所述电机活动连接，所述螺旋叶片推进器另一端套装在所述上盖的小漏口内；所述搅拌收拢叶片包括搅拌叶片、连接件，所述搅拌叶片由两片呈偏三角形的叶面为弧形的成一体结构的叶片组成，所述搅拌叶片的底端与所述连接件一端固定连接，所述连接件的另一端在所述面仓底部与所述螺旋叶片推进器固定连接；所述搅拌收拢叶片分为上部搅拌收拢叶片、下部搅拌收拢叶片。

家用自动和面制面机

技术领域：

本实用新型涉及一种家庭厨房用面食加工装置，尤其涉及一种家用自动和面制面机。

背景技术：

现有的家庭用和面机大多数只有单一的和面功能，制面机只有单一的压面或切面功能，缺少一种既能和面又能制面的家庭用面食加工设备。

发明内容：

本实用新型的目的在于提供一种既能和面又能制面的家用自动和面制面机。

本实用新型由如下技术方案实施：一种家用自动和面制面机，包括支架、面仓、上盖、电机，所述支架上活动设有可上下翻转的所述面仓，所述面仓顶部活动设有所述上盖，所述面仓底部活动设有所述电机；所述面仓呈圆桶装，所述面仓底部为圆弧形；所述上盖为漏斗状，所述上盖的小漏口上活动设有挤面成型片；所述面仓底部中心活动密封设有可旋转的螺旋挤压和面装置，所述螺旋挤压和面装置包括螺旋叶片推进器、搅拌收拢叶片；所述螺旋叶片推进器一端穿过所述面仓底部与所述电机活动连接，所述螺旋叶片推进器另一端套装在所述上盖的小漏口内；所述搅拌收拢叶片包括搅拌叶片、连接件，所述搅拌叶片由两片呈偏三角形的叶面为弧形的成一体结构的叶片组成，

所述搅拌叶片的底端与所述连接件一端固定连接，所述连接件的另一端在所述面仓底部与所述螺旋叶片推进器固定连接；所述搅拌收拢叶片分为上部搅拌收拢叶片、下部搅拌收拢叶片。

本实用新型的优点：提供了一种结构简单、方便易用，集和面、制面功能为一体的家用自动和面制面机。

附图说明：

图 1 为本实用新型的整体示意图；

图 2 为本实用新型的上盖的示意图；

图 3 为本实用新型的面仓的结构示意图；

图 4 为本实用新型的电机的示意图；

图 5 为本实用新型的搅拌收拢叶片示意图；

支架 1、面仓 2、上盖 3、电机 4、挤面成型片 5、螺旋挤压和面装置 6、螺旋叶片推进器 7、搅拌收拢叶片 8、搅拌叶片 9、连接件 10、上部搅拌收拢叶片 11、下部搅拌收拢叶片 12。

具体实施方式：如图 1、图 4 所示，一种家用自动和面制面机，包括支架 1、面仓 2、上盖 3、电机 4，支架 1 上活动设有可上下翻转的面仓 2，面仓 2 顶部活动设有上盖 3，面仓 2 底部活动设有电机 4；面仓 2 呈圆桶装，面仓 2 底部为圆弧形；如图 2 所示，上盖 3 为漏斗状，上盖 3 的小漏口上活动设有挤面成型片 5；如图 3 所示，面仓 2 底部中心活动密封设有可旋转的螺旋挤压和面装置 6，如图 5 所示，螺旋挤压和面装置 6 包括螺旋叶片推进器 7、搅拌收拢叶片 8；螺旋叶片推进器 7 一端穿过面仓 2 底部与电机 4 活动连接，螺旋叶片推进

器 7 另一端套装在上盖 3 的小漏口内；搅拌收拢叶片 8 包括搅拌叶片 9、连接件 10，搅拌叶片 9 由两片呈偏三角形的叶面为弧形的成一体结构的叶片组成，搅拌叶片 9 的底端与连接件 10 一端固定连接，连接件 10 的另一端在面仓 2 底部与螺旋叶片推进器 7 固定连接；搅拌收拢叶片 8 分为上部搅拌收拢叶片 11、下部搅拌收拢叶片 12。

和面时，将水和面粉放入正立的面仓 2 中，取下上盖 3，打开电机 4 开关，通过螺旋挤压和面装置 6 进行搅拌和面。

制面时，将上盖 3 盖在装有面团的面仓 2 上，倒立面仓 2，打开打开电机 4 开关，通过螺旋挤压和面装置 6 搅拌挤压由上盖 3 上的挤面成型片 5 制面。

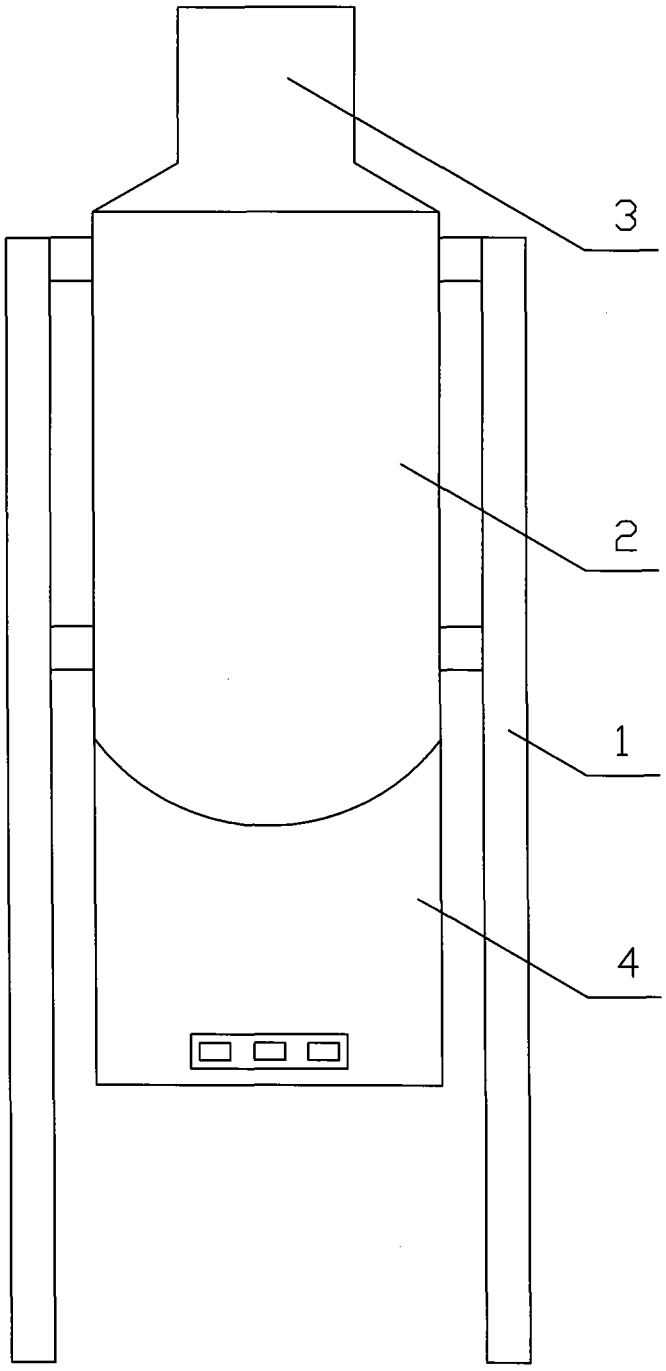

图1

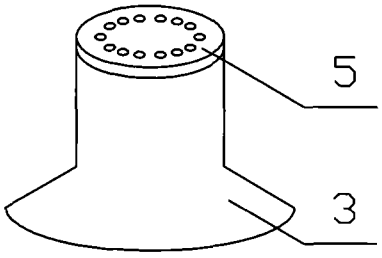

图2

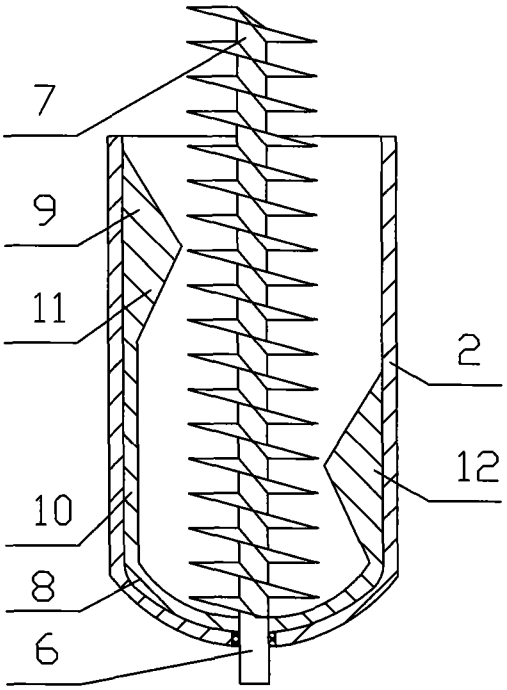

图3

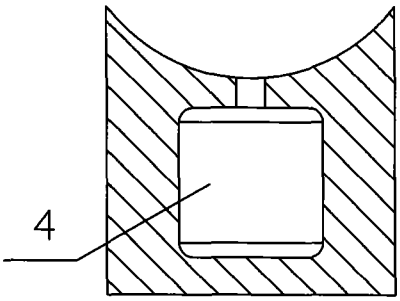

图4

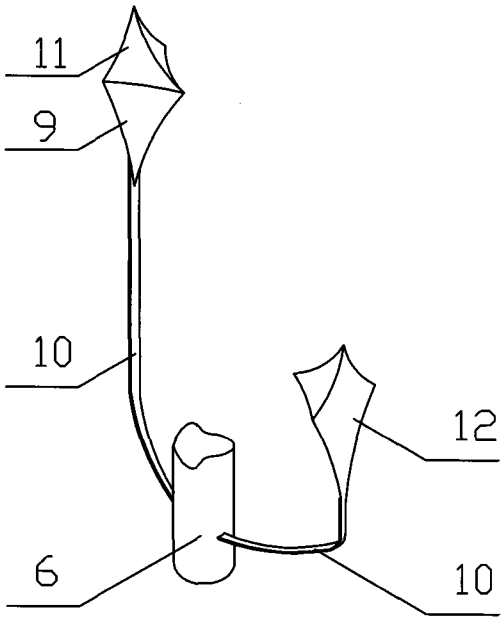

图5