(19)中华人民共和国国家知识产权局

(12)实用新型专利

(10)授权公告号 CN 211888059 U
(45)授权公告日 2020.11.10

(21)申请号 201921632909.3

(22)申请日 2019.09.28

(73)专利权人 林敏
地址 515200 广东省揭阳市惠来县惠城镇英内大池墘邮电宿舍一栋405号

(72)发明人 林敏

(74)专利代理机构 广州渣津专利代理事务所（特殊普通合伙）44516
代理人 曾妮 陆思宇

(51)Int.Cl.
B08B 1/04(2006.01)
B08B 3/02(2006.01)
B08B 13/00(2006.01)
B01D 29/03(2006.01)
F26B 23/00(2006.01)

权利要求书1页 说明书3页 附图3页

(54)实用新型名称

一种医疗用具清洗装置

(57)摘要

本实用新型公开了一种医疗用具清洗装置，包括清洗箱，所述清洗箱的左上端螺栓连接有电动伸缩杆，所述放置板的中部贯穿连接有转轴，所述放置板的后下端螺栓连接有第一水管，所述放置板的前下端螺栓连接有第二水管，所述清洗箱的右上端螺栓连接有加热筒，所述转轴的下端固定连接有限位杆，所述转轴的下端与清洗刷固定连接，所述清洗箱的右下端固定连接有放置框，且放置框的上端内壁与齿轮转动连接，所述放置框的内部贯穿连接有拉杆，且拉杆的左端固定连接有清洗槽，所述清洗箱的下端螺纹连接有废水管，且废水管的内部放置有过滤罐。该医疗用具清洗装置，便于全面清洗医疗用具，且便于烘干医疗用具，并且便于收集废水。

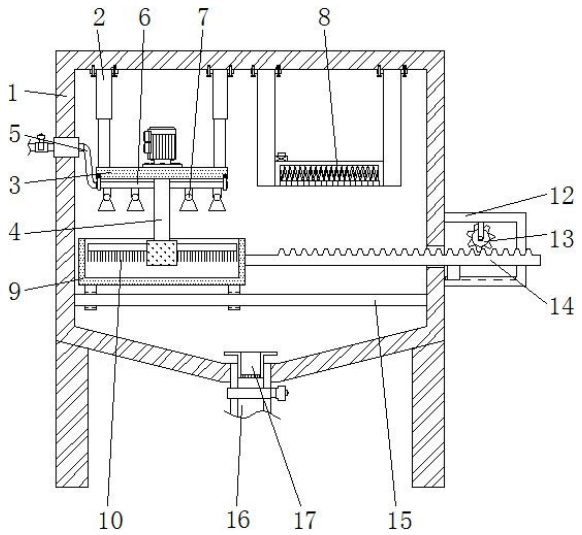

CN 211888059 U

1.一种医疗用具清洗装置,包括清洗箱(1),其特征在于:所述清洗箱(1)的左上端螺栓连接有电动伸缩杆(2),且电动伸缩杆(2)的下端固定连接有放置板(3),所述放置板(3)的中部贯穿连接有转轴(4),所述放置板(3)的后下端螺栓连接有第一水管(6),且第一水管(6)的内端螺纹连接有第一喷头(7),并且第一水管(6)的左端螺纹连接有清水软管(5),所述放置板(3)的前下端螺栓连接有第二水管(18),且第二水管(18)的内端螺纹连接有第二喷头(11),所述清洗箱(1)的右上端螺栓连接有加热筒(8),所述转轴(4)的下端固定连接有限位杆(15),且限位杆(15)贯穿连接在清洗槽(9)的下端,所述转轴(4)的下端与清洗刷(10)固定连接,所述清洗箱(1)的右下端固定连接有放置框(12),且放置框(12)的上端内壁与齿轮(13)转动连接,所述放置框(12)的内部贯穿连接有拉杆(14),且拉杆(14)的左端固定连接有清洗槽(9),所述清洗箱(1)的下端螺纹连接有废水管(16),且废水管(16)的内部放置有过滤罐(17)。

2.根据权利要求1所述的一种医疗用具清洗装置,其特征在于:所述放置板(3)与清洗箱(1)构成升降结构,且清洗箱(1)的底端呈倾斜状设置,并且清洗箱(1)底端连接的废水管(16)的内壁直径与过滤罐(17)的外壁直径相等,而且过滤罐(17)底端呈镂空状结构。

3.根据权利要求1所述的一种医疗用具清洗装置,其特征在于:所述清洗槽(9)底端呈镂空状结构,且清洗槽(9)与限位杆(15)构成滑动结构。

4.根据权利要求1所述的一种医疗用具清洗装置,其特征在于:所述清洗刷(10)与清洗槽(9)构成转动结构,且清洗刷(10)等角度设置在转轴(4)上。

5.根据权利要求1所述的一种医疗用具清洗装置,其特征在于:所述拉杆(14)的上表面呈锯齿状,且齿轮(13)与拉杆(14)采用啮合的方式相连接。

6.根据权利要求1所述的一种医疗用具清洗装置,其特征在于:所述第一喷头(7)和第二喷头(11)分别等角度设置在第一水管(6)与第二水管(18)上,且第一水管(6)和第二喷头(11)均为倾斜状设置,并且清水软管(5)通过第一水管(6)与第一喷头(7)构成连通结构。

一种医疗用具清洗装置

技术领域

[0001] 本实用新型涉及医疗用具相关技术领域，具体为一种医疗用具清洗装置。

背景技术

[0002] 医院里的医疗用具都与患者间接或者直接接触，为了防止病人接触后感染病菌，因此医疗用具使用过后，需要进行清洗，以便于下次使用时，用具干净不携带病菌。

[0003] 在对医疗用具进行清洗时，不便于对用具进行全面清洗，且用具清洗后，水没有擦干会导致医疗用具上锈滋生细菌，并且不便于处理清洗后的废水，本实用新型的目的在于提供一种医疗用具清洗装置，以解决上述背景技术提出的目前市场上医疗用具清洗装置的问题。

实用新型内容

[0004] 本实用新型的目的在于提供一种医疗用具清洗装置，以解决上述背景技术中提出的大多数不便于全面清洗医疗用具，且不便于烘干医疗用具，并且不便于收集废水的问题。

[0005] 为实现上述目的，本实用新型提供如下技术方案：一种医疗用具清洗装置，包括清洗箱，所述清洗箱的左上端螺栓连接有电动伸缩杆，且电动伸缩杆的下端固定连接有放置板，所述放置板的中部贯穿连接有转轴，所述放置板的后下端螺栓连接有第一水管，且第一水管的内端螺纹连接有第一喷头，并且第一水管的左端螺纹连接有清水软管，所述放置板的前下端螺栓连接有第二水管，且第二水管的内端螺纹连接有第二喷头，所述清洗箱的右上端螺栓连接有加热筒，所述转轴的下端固定连接有限位杆，且限位杆贯穿连接在清洗槽的下端，所述转轴的下端与清洗刷固定连接，所述清洗箱的右下端固定连接有放置框，且放置框的上端内壁与齿轮转动连接，所述放置框的内部贯穿连接有拉杆，且拉杆的左端固定连接有清洗槽，所述清洗箱的下端螺纹连接有废水管，且废水管的内部放置有过滤罐。

[0006] 优选的，所述放置板与清洗箱构成升降结构，且清洗箱的底端呈倾斜状设置，并且清洗箱底端连接的废水管的内壁直径与过滤罐的外壁直径相等，而且过滤罐底端呈镂空状结构。

[0007] 优选的，所述清洗槽底端呈镂空状结构，且清洗槽与限位杆构成滑动结构。

[0008] 优选的，所述清洗刷与清洗槽构成转动结构，且清洗刷等角度设置在转轴上。

[0009] 优选的，所述拉杆的上表面呈锯齿状，且齿轮与拉杆采用啮合的方式相连接。

[0010] 优选的，所述第一喷头和第二喷头分别等角度设置在第一水管与第二水管上，且第一水管和第二喷头均为倾斜状设置，并且清水软管通过第一水管与第一喷头构成连通结构。

[0011] 与现有技术相比，本实用新型的有益效果是：该医疗用具清洗装置，便于全面清洗医疗用具，且便于烘干医疗用具，并且便于收集废水；

[0012] 1、设有清洗槽、清洗刷和转轴，清洗刷与清洗槽的结构设计，使得清洗刷对清洗槽内的医疗用具进行清洗，清洗槽底端呈镂空状结构，使得清洗的脏污废水从清洗槽的底端

漏出；

[0013] 2、设有齿轮、拉杆和加热筒，齿轮与拉杆采用啮合的方式相连接，齿轮转动使得拉杆带动清洗槽在限位杆上向右滑动，将清洗槽滑动到加热筒的下端，对清洗槽内的医疗用具进行烘干；

[0014] 3、设有废水管和过滤罐，清洗箱的底端呈倾斜状设置，使得废水在清洗箱的底端汇聚，废水管和过滤罐卡合连接，过滤罐底端呈镂空状结构，使得过滤罐对废水进行过滤。

附图说明

[0015] 图1为本实用新型正视剖面结构示意图；

[0016] 图2为本实用新型清洗槽与清洗刷连接俯视结构示意图；

[0017] 图3为本实用新型第一水管与第一喷头连接仰视结构示意图；

[0018] 图4为本实用新型第二水管和第二喷头连接左侧视结构示意图。

[0019] 图中：1、清洗箱；2、电动伸缩杆；3、放置板；4、转轴；5、清水软管；6、第一水管；7、第一喷头；8、加热筒；9、清洗槽；10、清洗刷；11、第二喷头；12、放置框；13、齿轮；14、拉杆；15、限位杆；16、废水管；17、过滤罐；18、第二水管。

具体实施方式

[0020] 下面将结合本实用新型实施例中的附图，对本实用新型实施例中的技术方案进行清楚、完整地描述，显然，所描述的实施例仅仅是本实用新型一部分实施例，而不是全部的实施例，基于本实用新型中的实施例，本领域普通技术人员在没有做出创造性劳动前提下所获得的所有其他实施例，都属于本实用新型保护的范围。

[0021] 请参阅图1-4，本实用新型提供一种技术方案：一种医疗用具清洗装置，包括清洗箱1、电动伸缩杆2、放置板3、转轴4、清水软管5、第一水管6、第一喷头7、加热筒8、清洗槽9、清洗刷10、第二喷头11、放置框12、齿轮13、拉杆14、限位杆15、废水管16、过滤罐17和第二水管18，清洗箱1的左上端螺栓连接有电动伸缩杆2，且电动伸缩杆2的下端固定连接有放置板3，放置板3的中部贯穿连接有转轴4，放置板3的后下端螺栓连接有第一水管6，且第一水管6的内端螺纹连接有第一喷头7，并且第一水管6的左端螺纹连接有清水软管5，放置板3的前下端螺栓连接有第二水管18，且第二水管18的内端螺纹连接有第二喷头11，清洗箱1的右上端螺栓连接有加热筒8，转轴4的下端固定连接有限位杆15，且限位杆15贯穿连接在清洗槽9的下端，转轴4的下端与清洗刷10固定连接，清洗箱1的右下端固定连接有放置框12，且放置框12的上端内壁与齿轮13转动连接，放置框12的内部贯穿连接有拉杆14，且拉杆14的左端固定连接有清洗槽9，清洗箱1的下端螺纹连接有废水管16，且废水管16的内部放置有过滤罐17。

[0022] 如图1中放置板3与清洗箱1构成升降结构，且清洗箱1的底端呈倾斜状设置，并且清洗箱1底端连接的废水管16的内壁直径与过滤罐17的外壁直径相等，而且过滤罐17底端呈镂空状结构，清洗刷10下降对清洗槽9内的医疗用具进行清洗，使得废水可以汇聚在清洗箱1的底端，对废水进行过滤，拉杆14的上表面呈锯齿状，且齿轮13与拉杆14采用啮合的方式相连接，齿轮13转动与拉杆14啮合，使得拉杆14带动清洗槽9滑动；

[0023] 如图1、图2中清洗槽9的底端呈镂空状结构，且清洗槽9与限位杆15构成滑动结构，

使得清洗液和清水可以从清洗槽9内流出，移动清洗槽9的位置，清洗刷10与清洗槽9构成转动结构，且清洗刷10等角度设置在转轴4上，清洗刷10转动对医疗用具全面清洗；

[0024] 如图3中第一喷头7和第二喷头11分别等角度设置在第一水管6与第二水管18上，且第一水管6和第二喷头11均为倾斜状设置，并且清水软管5通过第一水管6与第一喷头7构成连通结构，便于第一喷头7和第二喷头11对用具全方位喷洒。

[0025] 工作原理：在使用该医疗用具清洗装置时，结合图1、图2和图3，将医疗用具放在清洗槽9内，电动伸缩杆2向下伸出，使得清洗刷10的下方与清洗槽9内的医疗用具接触，对医疗用具的表面进行清扫，加快医疗用具的清洗，放置板3上的电机工作时，使得转轴4带动清洗刷10在清洗槽9内转动，同时打开清洗箱1右端的阀门，清洗液进入第二水管18，使得第二喷头11喷洒清洗液，清洗刷10转动时对用具进行刷洗，洗好后，打开右端的清水阀门，使得清水进入第一水管6内，通过第一喷头7对用具进行冲洗，由于清洗槽9底端的镂空状结构，因此清洗槽9内的废水可以漏出；

[0026] 如图1所示，清洗好后，电动伸缩杆2向上收缩使得转轴4脱离清洗槽9，齿轮13逆时针转动时使得齿轮13与拉杆14啮合，带动拉杆14向右移动，从而带动清洗槽9向右移动，移动到加热筒8的正下方时齿轮13停止转动，加热筒8工作对清洗槽9内的医疗用具进行烘干；

[0027] 如图1所示，清洗箱1的倾斜设置使得废水汇聚在清洗箱1的底部，打开废水管16上的阀门，将废水排出，过滤罐17的设置可以对废水中的杂质进行过滤，过滤后由于废水管16和过滤罐17卡合连接，因此可以取出过滤罐17对过滤罐17内部的杂质集中处理，这就是该医疗用具清洗装置的工作原理。

[0028] 本实用新型使用到的标准零件均可以从市场上购买，异形件根据说明书的和附图的记载均可以进行订制，各个零件的具体连接方式均采用现有技术中成熟的螺栓、铆钉、焊接等常规手段，机械、零件和设备均采用现有技术中，常规的型号，加上电路连接采用现有技术中常规的连接方式，在此不再详述，本说明书中未作详细描述的内容属于本领域专业技术人员公知的现有技术。

[0029] 尽管参照前述实施例对本实用新型进行了详细的说明，对于本领域的技术人员来说，其依然可以对前述各实施例所记载的技术方案进行修改，或者对其中部分技术特征进行等同替换，凡在本实用新型的精神和原则之内，所作的任何修改、等同替换、改进等，均应包含在本实用新型的保护范围之内。

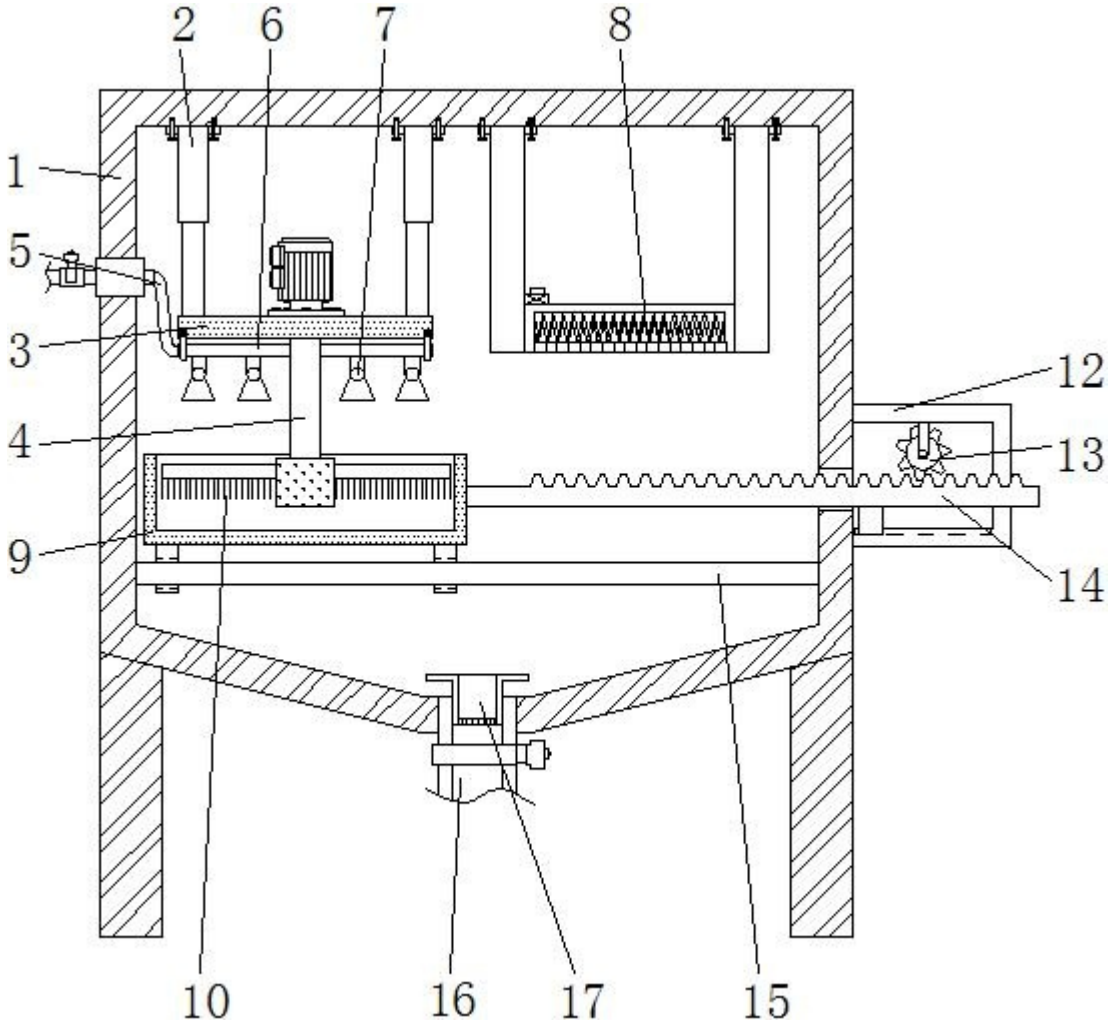

图1

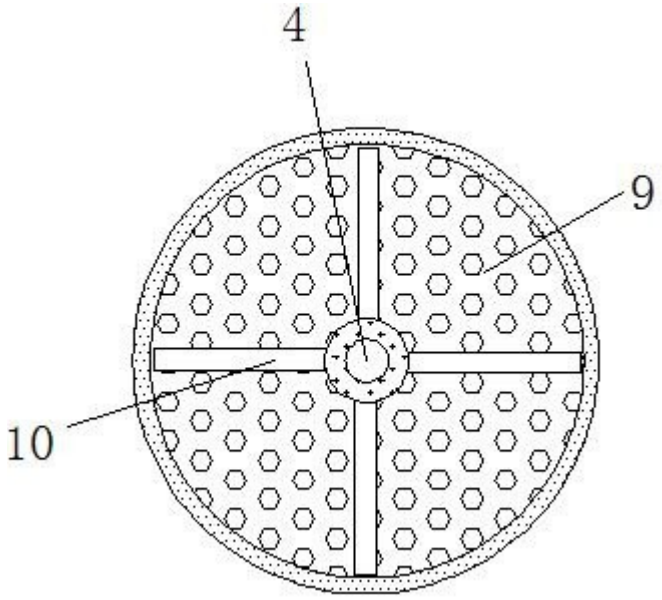

图2

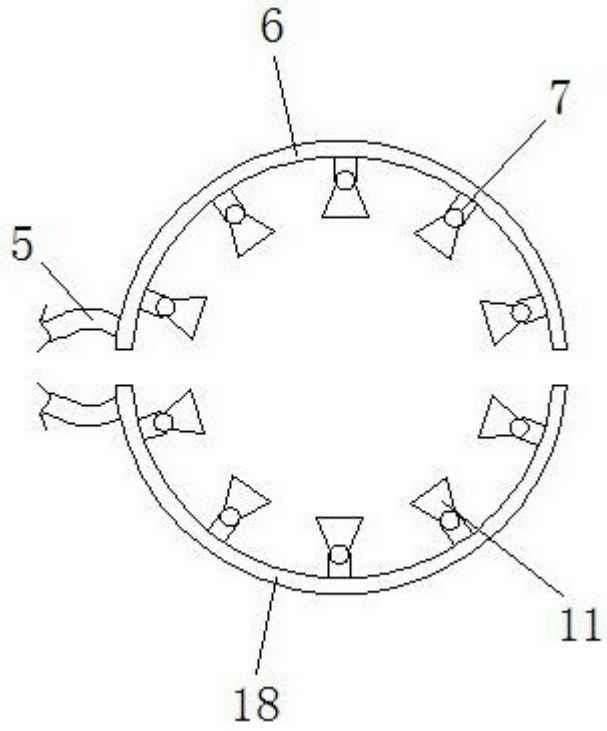

图3

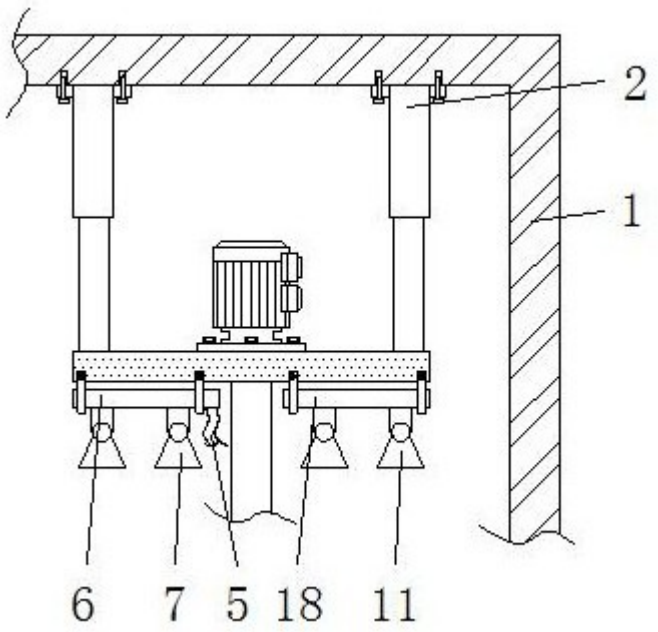

图4