(19)国家知识产权局

(12)实用新型专利

(10)授权公告号 CN 221153718 U
(45)授权公告日 2024.06.18

(21)申请号 202322692035.3

(22)申请日 2023.10.08

(73)专利权人 梧州市中医医院
地址 543002 广西壮族自治区梧州市长洲区新兴二路142号

(72)发明人 黄日莲 黄献群 陆品刚 谢丽娟 刘顺飞

(74)专利代理机构 广州海心联合专利代理事务所(普通合伙) 44295
专利代理师 李哲瑜

(51)Int.Cl.
A47G 21/10(2006.01)

权利要求书1页 说明书3页 附图2页

(54)实用新型名称

一种用于手部功能训练的筷子

(57)摘要

本实用新型公开了一种用于手部功能训练的筷子,属于医疗辅助用品的技术领域,患有手部功能性障碍的病人利于该筷子能够很好的进行手部功能康复训练,也适合其利用该筷子进食,具有使用方便的特点;包括两根筷子本体,所述的筷子本体包括筷头筒和筷子杆,所述筷头筒底部的截面半径大于筷头筒顶部的截面半径,所述筷头筒的顶端内部设有固定套筒,所述固定套筒与筷头筒之间间隙配合,所述固定套筒的外侧对称设有一对转轴,一对所述转轴的内端均与固定套筒固定连接,一对所述转轴的外端均与筷头筒转动连接,所述筷子杆的底端穿过固定套筒并伸入筷头筒内,所述的固定套筒与筷子杆的底端螺纹连接,固定套筒上设有用于调节其转动角度的转动调节结构。

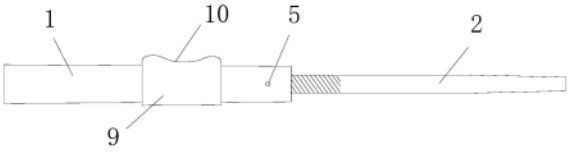

CN 221153718 U

1.一种用于手部功能训练的筷子,包括两根筷子本体,其特征在于,所述的筷子本体包括筷头筒(1)和筷子杆(2),所述筷头筒(1)底部的截面半径大于筷头筒(1)顶部的截面半径,所述筷头筒(1)的顶端内部设有固定套筒(3),所述固定套筒(3)与筷头筒(1)之间间隙配合,所述固定套筒(3)的外侧对称设有一对转轴(4),一对所述转轴(4)的内端均与固定套筒(3)固定连接,一对所述转轴(4)的外端均与筷头筒(1)转动连接,所述筷子杆(2)的底端穿过固定套筒(3)并伸入筷头筒(1)内,所述的固定套筒(3)与筷子杆(2)的底端螺纹连接,所述的固定套筒(3)上设有用于调节其转动角度的转动调节结构。

2.根据权利要求1所述的一种用于手部功能训练的筷子,其特征在于,所述的转动调节结构包括与筷头筒(1)螺纹连接的反顶螺钉(5),所述反顶螺钉(5)的内端伸入筷头筒(1)内,所述的筷头筒(1)中设有正向顶片(6),所述的正向顶片(6)位于与反顶螺钉(5)相对称的一侧,所述的正向顶片(6)与筷头筒(1)的内壁之间设有复位弹簧(7),所述复位弹簧(7)的两端分别与正向顶片(6)和筷头筒(1)内壁固定连接。

3.根据权利要求2所述的一种用于手部功能训练的筷子,其特征在于,所述的复位弹簧(7)为两根,两根所述的复位弹簧(7)对称分布。

4.根据权利要求2所述的一种用于手部功能训练的筷子,其特征在于,所述固定套筒(3)的截面外径比筷头筒(1)的顶端截面内径小1～2mm,所述的反顶螺钉(5)与筷头筒(1)顶端之间的距离大于转轴(4)与筷头筒(1)顶端之间的距离。

5.根据权利要求1所述的一种用于手部功能训练的筷子,其特征在于,所述筷子杆(2)的底端设有卡块(8),所述卡块(8)的截面外径等于固定套筒(3)的截面外径。

6.根据权利要求1所述的一种用于手部功能训练的筷子,其特征在于,所述筷头筒(1)的顶部设有把持胶套(9)。

7.根据权利要求6所述的一种用于手部功能训练的筷子,其特征在于,所述把持胶套(9)的外侧设有定位凹槽(10)。

8.根据权利要求1所述的一种用于手部功能训练的筷子,其特征在于,所述筷子杆(2)的上部设有外螺纹,所述固定套筒(3)的内部设有内螺纹。

一种用于手部功能训练的筷子

技术领域

[0001] 本实用新型涉及医疗辅助用品的技术领域,更具体地说,尤其涉及一种用于手部功能训练的筷子。

背景技术

[0002] 筷子是我国最重要的食具,甚至在全世界的其他文化区域中,筷子也深受人们的欢迎,其使用也越来越普及。人们一般会使用筷子夹起食物并把它们送往口中,其通常是由一对细杆组成。使用筷子夹食物是一项较为复杂的技能,需要各个手指自身的精细动作以及手指之间的协调动作,再配合适当用力,才能将食物夹起并送进口中。若手部患有功能性障碍的病人想要使用筷子进食,会很难控制筷子,需要进行相应的手指功能康复训练。

[0003] 现有一些用于训练幼儿如何通过正确手法使用筷子的训练筷,如专利号为202223171984.9,专利名称为儿童练习训练筷子,其包括筷子主体,筷子主体顶部通过连接结构固定连接,连接结构表面安装有保护套,筷子主体底部设有筷子夹体,筷子主体上设有虎口定位辅助器,使用时,利用虎口定位辅助器辅助婴幼儿正确握筷,其实现的效果的用于引导和矫正婴幼儿握筷的手势,这对于手部患有功能性障碍的病人来说,很难将筷子主体靠在其虎口上,因此,这样的训练筷并不适合作为功能康复训练使用。因此,需要设计一种更适合存在手部功能性障碍病人康复训练使用的筷子,以解决上述问题。

实用新型内容

[0004] 本实用新型的目的在于提供一种用于手部功能训练的筷子,患有手部功能性障碍的病人利于该筷子能够很好的进行手部功能康复训练,也适合其利用该筷子进食,具有使用方便的特点。

[0005] 本实用新型采用的技术方案如下:

[0006] 一种用于手部功能训练的筷子,包括两根筷子本体,所述的筷子本体包括筷头筒和筷子杆,所述筷头筒底部的截面半径大于筷头筒顶部的截面半径,所述筷头筒的顶端内部设有固定套筒,所述固定套筒与筷头筒之间间隙配合,所述固定套筒的外侧对称设有一对转轴,一对所述转轴的内端均与固定套筒固定连接,一对所述转轴的外端均与筷头筒转动连接,所述筷子杆的底端穿过固定套筒并伸入筷头筒内,所述的固定套筒与筷子杆的底端螺纹连接,所述的固定套筒上设有用于调节其转动角度的转动调节结构。

[0007] 进一步的,所述的转动调节结构包括与筷头筒螺纹连接的反顶螺钉,所述反顶螺钉的内端伸入筷头筒内,所述的筷头筒中设有正向顶片,所述的正向顶片位于与反顶螺钉相对称的一侧,所述的正向顶片与筷头筒的内壁之间设有复位弹簧,所述复位弹簧的两端分别与正向顶片和筷头筒内壁固定连接。

[0008] 进一步的,所述的复位弹簧为两根,两根所述的复位弹簧对称分布。

[0009] 进一步的,所述固定套筒的截面外径比筷头筒的顶端截面内径小1～2mm,所述的反顶螺钉与筷头筒顶端之间的距离大于转轴与筷头筒顶端之间的距离。

[0010] 进一步的,所述筷子杆的底端设有卡块,所述卡块的截面外径等于固定套筒的截面外径。

[0011] 进一步的,所述筷头筒的顶部设有把持胶套。

[0012] 进一步的,所述把持胶套的外侧设有定位凹槽。

[0013] 进一步的,所述筷子杆的上部设有外螺纹,所述固定套筒的内部设有内螺纹。

[0014] 与现有技术相比,本实用新型具有的有益效果为:

[0015] 本实用新型的一种用于手部功能训练的筷子,通过设置两根筷子本体,筷子本体包括筷头筒和筷子杆,筷头筒底部的截面半径大于筷头筒顶部的截面半径,筷头筒的顶端内部设有固定套筒,固定套筒与筷头筒之间间隙配合,固定套筒的外侧对称设有一对转轴,一对转轴的内端均与固定套筒固定连接,一对转轴的外端均与筷头筒转动连接,筷子杆的底端穿过固定套筒并伸入筷头筒内,固定套筒与筷子杆的底端螺纹连接,将筷子杆套接到筷头筒内部的固定套筒中,可以形成两根筷子;固定套筒上设有用于调节其转动角度的转动调节结构,使用时,病人家属或者护理人员通过转动调节结构,可以调节筷子杆与筷头筒之间的角度,使筷子分成了两段,前面一段与普通筷子一样,患有手部功能性障碍的病人手指使用平常习惯的角度持握,而后面一段可以根据病人的手部灵活程度调节其向虎口一侧靠近的角度,使其能够靠在病人的虎口上,以方便病人将筷子握紧进行手指功能训练,病人也可以直接使用本实用新型的筷子进食,使用更为方便。

附图说明

[0016] 此处所说明的附图用来提供对本实用新型的进一步理解,构成本申请的一部分,本实用新型的示意性实施例及其说明用于解释本实用新型,并不构成对本实用新型的不当限定。在附图中:

[0017] 图1是本实用新型的结构示意图;

[0018] 图2是本实用新型的剖面示意图1;

[0019] 图3是本实用新型的剖面示意图2;

[0020] 图4是本实用新型中反顶螺钉和正向顶片的结构示意图。

[0021] 其中:1-筷头筒、2-筷子杆、3-固定套筒、4-转轴、5-反顶螺钉、6-正向顶片、7-复位弹簧、8-卡块、9-把持胶套、10-定位凹槽。

具体实施方式

[0022] 下面结合具体实施方式,对本实用新型的技术方案作进一步的详细说明,但不构成对本实用新型的任何限制。

[0023] 参照图1至4所示,本实用新型的一种用于手部功能训练的筷子,包括两根筷子本体,所述的筷子本体包括筷头筒1和筷子杆2,所述筷头筒1底部的截面半径大于筷头筒1顶部的截面半径,所述筷头筒1的顶端内部设有固定套筒3,所述固定套筒3与筷头筒1之间间隙配合,所述固定套筒3的外侧对称设有一对转轴4,一对所述转轴4的内端均与固定套筒3固定连接,一对所述转轴4的外端均与筷头筒1转动连接,所述筷子杆2的底端穿过固定套筒3并伸入筷头筒1内,所述的固定套筒3与筷子杆2的底端螺纹连接,将筷子杆2套接到筷头筒1内部的固定套筒3中,可以形成两根筷子,方便病人使用。所述的固定套筒3上设有用于调

节其转动角度的转动调节结构。使用时，病人家属或者护理人员通过转动调节结构，可以调节筷子杆2与筷头筒1之间的角度，使筷子分成了两段，前面一段与普通筷子一样，患有手部功能性障碍的病人手指使用平常习惯的角度持握，而后面一段可以根据病人的手部灵活程度调节其向虎口一侧靠近的角度，使其能够靠在病人的虎口上，使病人握持筷子时能更好的发力，以方便病人将筷子握紧进行手指功能训练，待病人手部灵活程度有所恢复后，可以逐渐将筷头筒1的角度升起，逐步使筷头筒1与筷子杆2形成一直线，即逐渐变回普通筷子的样式，通过筷头筒1和筷子杆2之间角度的循序渐进变化，可以满足病人的整个康复过程。本实用新型的筷子也可以直接使用本实用新型的筷子进食，使用更为方便。

[0024] 进一步的，所述的转动调节结构包括与筷头筒1螺纹连接的反顶螺钉5，所述反顶螺钉5的内端伸入筷头筒1内，所述的筷头筒1中设有正向顶片6，所述的正向顶片6位于与反顶螺钉5相对称的一侧，所述的正向顶片6与筷头筒1的内壁之间设有复位弹簧7，所述复位弹簧7的两端分别与正向顶片6和筷头筒1内壁固定连接。使用时，通过旋拧反顶螺钉5，当反顶螺钉5向固定套筒3推进时，筷子杆2向反顶螺钉5的运动反方向翘起，当反顶螺钉5向筷头筒1外侧移动时，复位弹簧7通过推动正向顶片6带动筷子杆2向筷头筒1的中轴线靠近复位，以改变筷头筒1和筷子杆2之间角度，正向顶片6和复位弹簧7能够使筷子杆2在反顶螺钉5向筷头筒1外侧移动时复位以及在完成角度调节后支撑固定住筷子杆2保持调节好的角度稳定。

[0025] 进一步的，所述的复位弹簧7为两根，两根所述的复位弹簧7对称分布，这样设置的复位弹簧7的稳定性更好。

[0026] 进一步的，所述固定套筒3的截面外径比筷头筒1的顶端截面内径小1～2mm，这样的距离差能使固定套筒3在筷头筒1中小角度的转动，以带动筷子杆2的转动。所述的反顶螺钉5与筷头筒1顶端之间的距离大于转轴4与筷头筒1顶端之间的距离，使反顶螺钉5的向前和向后运动能够带动筷子杆2转动。

[0027] 进一步的，所述筷子杆2的底端设有卡块8，所述卡块8的截面外径等于固定套筒3的截面外径，使筷子杆2能够固定在固定套筒3上，防止过量转动筷子杆2后从固定套筒3中脱落。

[0028] 进一步的，所述筷头筒1的顶部设有把持胶套9，以增加虎口持握位置的摩擦力。所述把持胶套9的外侧设有定位凹槽10，使其与虎口位置更加契合，增加了使用的舒适感。

[0029] 进一步的，所述筷子杆2的上部设有外螺纹，所述固定套筒3的内部设有内螺纹，通过外螺纹和内螺纹的配合，保证筷子杆2和固定套筒3的螺纹连接。

[0030] 以上所述仅为本实用新型的较佳实施例，凡在本实用新型的精神和原则范围内所作的任何修改、等同替换和改进等，均应包含在本实用新型的保护范围之内。

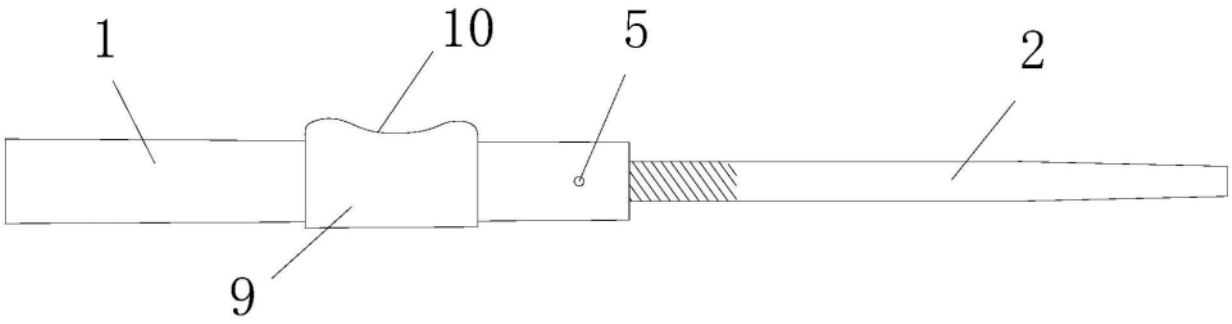

图1

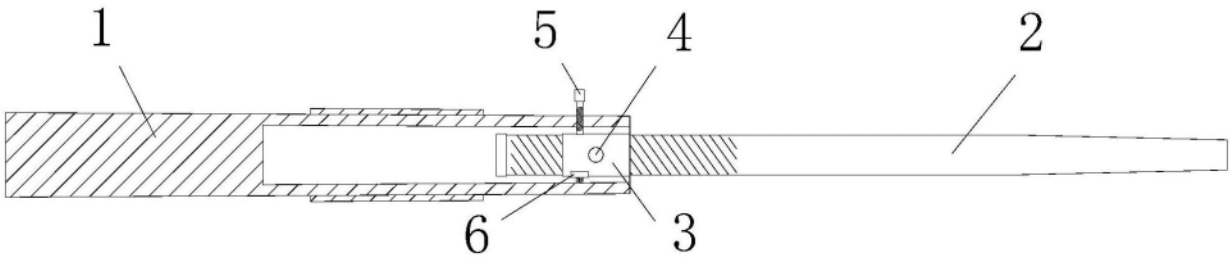

图2

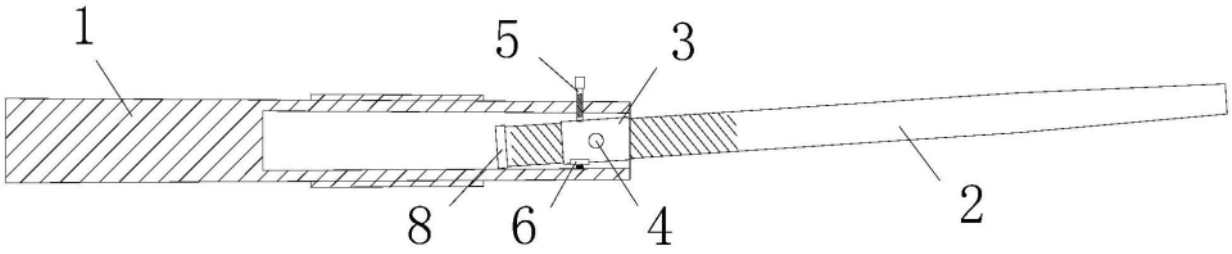

图3

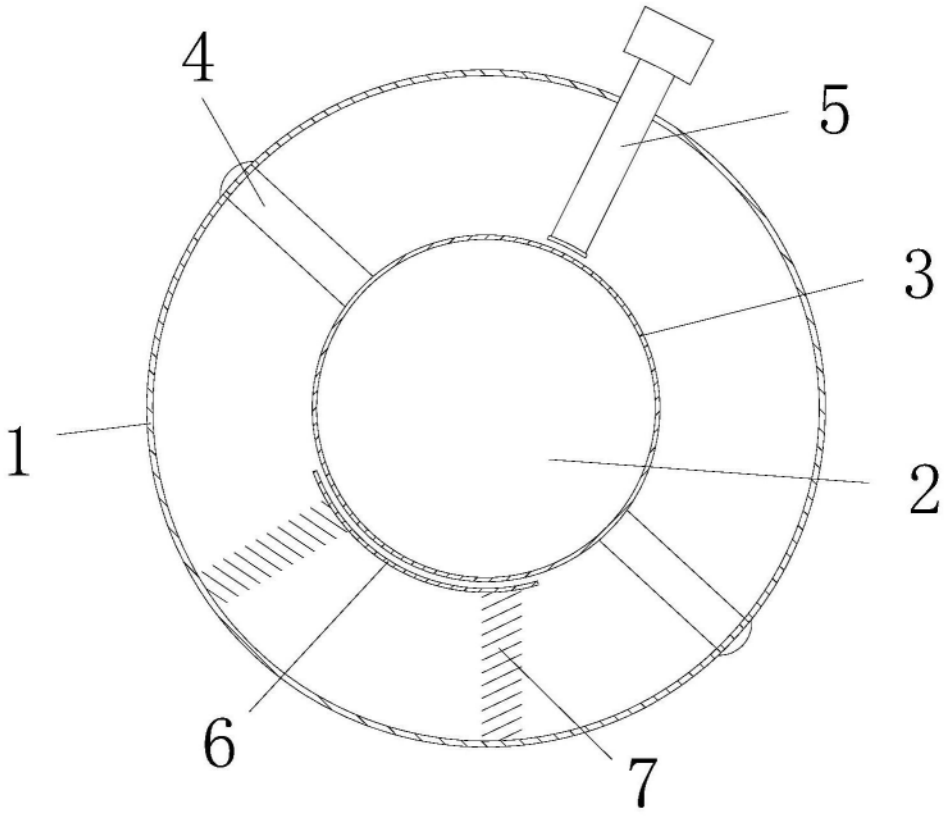

图4