(19)中华人民共和国国家知识产权局

(12)实用新型专利

(10)授权公告号 CN 213281515 U
(45)授权公告日 2021.05.28

(21)申请号 202021588076.8

(22)申请日 2020.08.04

(73)专利权人 邓传英
地址 654100 云南省昆明市东川区兴玉路玉美新城3栋302室

(72)发明人 邓传英

(74)专利代理机构 北京艾皮专利代理有限公司 11777
代理人 姬春红

(51)Int.Cl.
A41B 13/00(2006.01)

权利要求书1页 说明书3页 附图3页

(54)实用新型名称

一种便于穿戴的幼儿保暖防护内衣

(57)摘要

一种便于穿戴的幼儿保暖防护内衣，包括衣体、透气层、放置袋和松紧带，所述衣体的左右两侧设置有衣袖，所述保暖层的外部固定连接有袖口，所述衣袖的上端设置有围脖，且围脖的上侧安装有，所述衣袖的内侧设置有纽扣，所述衣体的前后两侧固定连接有放置袋，所述衣体的左右两侧设置有第一拉链，所述衣体的外表面固定连接有固定带，且固定带的内部贯穿连接有腰带，所述腰带的左端固定连接有卡扣，所述衣体的下侧设置有腹带，且衣体的下端安装有松紧带。该方便穿戴的幼儿保暖防护内衣，解决了内衣在穿搭外衣时发生卷曲、扭曲所造成的的不便以及不舒服感，提高了保暖效果，便于穿戴以及不使用时便于拆卸，清洗。

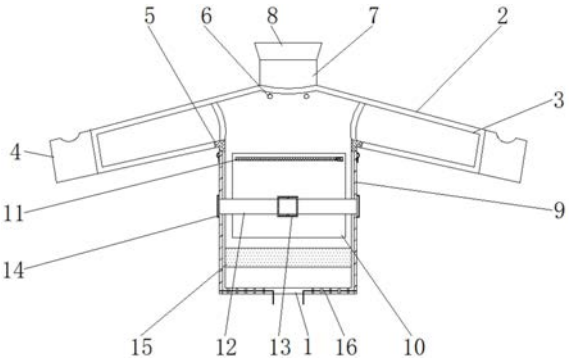

CN 213281515 U

1.一种便于穿戴的幼儿保暖防护内衣,包括衣体(1)、透气层(5)、放置袋(10)和松紧带(16),其特征在于:所述衣体(1)的左右两侧设置有衣袖(2),且衣袖(2)的外侧设置有保暖层(3),所述保暖层(3)的外部固定连接有袖口(4),且保暖层(3)的下端内侧安装有透气层(5),所述衣袖(2)的上端设置有围脖(7),且围脖(7)的上侧安装有领口(8),所述衣袖(2)的内侧设置有纽扣(6),所述衣体(1)的前后两侧固定连接有放置袋(10),且放置袋(10)的上侧设置有第二拉链(11),所述衣体(1)的左右两侧设置有第一拉链(9),所述衣体(1)的外表面固定连接有固定带(14),且固定带(14)的内部贯穿连接有腰带(12),所述腰带(12)的左端固定连接有卡扣(13),所述衣体(1)的下侧设置有腹带(15),且衣体(1)的下端安装有松紧带(16)。

2.根据权利要求1所述的一种便于穿戴的幼儿保暖防护内衣,其特征在于:所述围脖(7)与衣袖(2)通过纽扣(6)构成拆卸结构,且围脖(7)与领口(8)之间固定连接,并且领口(8)呈倒梯形结构。

3.根据权利要求1所述的一种便于穿戴的幼儿保暖防护内衣,其特征在于:所述衣袖(2)的下侧通过魔术贴粘贴,且衣袖(2)与袖口(4)固定连接,并且袖口(4)的上端开设有孔状结构。

4.根据权利要求1所述的一种便于穿戴的幼儿保暖防护内衣,其特征在于:所述透气层(5)位于衣体(1)的上方左右两侧,且透气层(5)的形状呈“L”型。

5.根据权利要求1所述的一种便于穿戴的幼儿保暖防护内衣,其特征在于:所述卡扣(13)呈“8”型结构,且腰带(12)的右贯穿于卡扣(13)的内部。

6.根据权利要求1所述的一种便于穿戴的幼儿保暖防护内衣,其特征在于:所述腰带(12)位于腹带(15)的上方,且腹带(15)通过魔术贴与衣体(1)粘贴连接。

一种便于穿戴的幼儿保暖防护内衣

技术领域

[0001] 本实用新型涉及内衣相关技术领域，具体为一种便于穿戴的幼儿保暖防护内衣。

背景技术

[0002] 内衣是指贴身穿的衣物，通常是直接接触皮肤的，是现代人不可少的服饰之一，冬天的天气较为寒冷，人们通常会穿上保暖效果较好的内衣来抵御寒冷，随着社会的发展和人们生活水平的提高，保暖内衣的种类也越来越多。

[0003] 一般的保暖防护内衣，不方便穿戴，对于外衣穿搭易造成卷曲、扭曲所造成的不便以及不舒服感，因此，我们提供一种便于穿戴的幼儿保暖防护内衣，以便于解决上述中提出的问题。

实用新型内容

[0004] 本实用新型的目的是：提供一种便于穿戴的幼儿保暖防护内衣，以解决上述背景技术中提出的一般的保暖防护内衣，不方便穿戴，对于外衣穿搭易造成卷曲、扭曲所造成的不便以及不舒服感的问题。

[0005] 本实用新型的技术方案是：一种便于穿戴的幼儿保暖防护内衣，包括衣体、透气层、放置袋和松紧带，所述衣体的左右两侧设置有衣袖，且衣袖的外侧设置有保暖层，所述保暖层的外部固定连接有袖口，且保暖层的下端内侧安装有透气层，所述衣袖的上端设置有围脖，且围脖的上侧安装有领口，所述衣袖的内侧设置有纽扣，所述衣体的前后两侧固定连接有放置袋，且放置袋的上侧设置有第二拉链，所述衣体的左右两侧设置有第一拉链，所述衣体的外表面固定连接有固定带，且固定带的内部贯穿连接有腰带，所述腰带的左端固定连接有卡扣，所述衣体的下侧设置有腹带，且衣体的下端安装有松紧带。

[0006] 优选的，所述围脖与衣袖通过纽扣构成拆卸结构，且围脖与领口之间固定连接，并且领口呈倒梯形结构。

[0007] 优选的，所述衣袖的下侧通过魔术贴粘贴，且衣袖与袖口固定连接，并且袖口的上端开设有孔状结构。

[0008] 优选的，所述透气层位于衣体的上方左右两侧，且透气层的形状呈“L”型。

[0009] 优选的，所述卡扣呈“8”型结构，且腰带的右贯穿于卡扣的内部。

[0010] 优选的，所述腰带位于腹带的上方，且腹带通过魔术贴与衣体粘贴连接。

[0011] 与现有技术相比，本实用新型的有益效果是：该方便穿戴的幼儿保暖防护内衣，解决了内衣在穿搭外衣时发生卷曲、扭曲所造成的的不便以及不舒服感，提高了保暖效果，便于清洗；

[0012] 1.衣袖的下侧通过魔术贴粘贴，且衣袖与袖口固定连接，并且袖口的上端开设有孔洞，防止在穿搭外衣时出现卷曲、扭曲的情况，便于穿搭，且透气层呈网状结构，保证了内衣的透气性；

[0013] 2.把暖宝贴放入放置袋中，利用第二拉链保证了放置袋的密封性，防止暖宝贴出

现掉落的情况，卡扣呈“8”型结构，便于对腰带进行固定连接，使放置袋更贴合皮肤，且腹带通过魔术贴与衣体构成粘贴连接，便于对腹部进行保暖，提高了保暖效果；

[0014] 3.围脖与衣袖通过纽扣构成拆卸结构，方便对脖子进行保暖，防止内衣领口漏风，且围脖与之间固定连接，呈倒梯形结构，对下巴起到一定的保暖效果，方便进行换洗。

附图说明

[0015] 图1为本实用新型正视剖面结构示意图；

[0016] 图2为本实用新型衣袖和第一拉链侧视结构示意图；

[0017] 图3为本实用新型衣体和腰带俯视结构示意图；

[0018] 图4为本实用新型衣体和腹带俯视结构示意图。

[0019] 图中：1、衣体；2、衣袖；3、保暖层；4、袖口；5、透气层；6、纽扣；7、围脖；8、领口；9、第一拉链；10、放置袋；11、第二拉链；12、腰带；13、卡扣；14、固定带；15、腹带；16、松紧带。

具体实施方式

[0020] 下面将结合本实用新型实施例中的附图，对本实用新型实施例中的技术方案进行清楚、完整地描述，显然，所描述的实施例仅仅是本实用新型一部分实施例，而不是全部的实施例。基于本实用新型中的实施例，本领域普通技术人员在没有做出创造性劳动前提下所获得的所有其他实施例，都属于本实用新型保护的范围。

[0021] 请参阅图1-4，一种便于穿戴的幼儿保暖防护内衣，包括衣体1、衣袖2、保暖层3、袖口4、透气层5、纽扣6、围脖7、领口8、第一拉链9、放置袋10、第二拉链11、腰带12、卡扣13、固定带14、腹带15和松紧带16，衣体1的左右两侧设置有衣袖2，且衣袖2的外侧设置有保暖层3，保暖层3的外部固定连接有袖口4，且保暖层3的下端内侧安装有透气层5，衣袖2的上端设置有围脖7，且围脖7的上侧安装有领口8，衣袖2的内侧设置有纽扣6，衣体1的前后两侧固定连接有放置袋10，且放置袋10的上侧设置有第二拉链11，衣体1的左右两侧设置有第一拉链9，衣体1的外表面固定连接有固定带14，且固定带14的内部贯穿连接有腰带12，腰带12的左端固定连接有卡扣13，衣体1的下侧设置有腹带15，且衣体1的下端安装有松紧带16。

[0022] 如图1中围脖7与衣袖2通过纽扣6构成拆卸结构，且围脖7与领口8之间固定连接，并且领口8呈倒梯形结构，方便拆洗，便于不使用时拿下，如图1中衣袖2的下侧通过魔术贴粘贴，且衣袖2与袖口4固定连接，并且袖口4的上端开设有孔状结构，防止穿戴外衣时内衣出现卷曲的情况。

[0023] 如图1中透气层5位于衣体1的上方左右两侧，且透气层5的形状呈“L”型，保证了内衣透气性，如图3中卡扣13呈“8”型结构，且腰带12的右贯穿于卡扣13的内部，提高了保暖效果，保证了穿戴者舒适度，如图1中腰带12位于腹带15的上方，且腹带15通过魔术贴与衣体1粘贴连接，对腹部进行保暖。

[0024] 工作原理：在使用该方便穿戴的幼儿保暖防护内衣时，首先通过保暖层3对内衣进行保暖，围脖7与衣袖2通过纽扣6可拆卸连接，防止漏风，且领口8呈倒梯形结构，与人体的下巴相对应，能对下巴起到一定的保暖效果，使得围脖7保暖效果更好，当不需要使用的时候，可拆卸下来，便于清洗，衣袖2的下端采用魔术贴连接，通过衣体1的两侧的第一拉链9使衣体1分离，便于内衣在换洗的过程中可以直接脱下，便于穿戴，袖口4上开设有拇指可穿过

的孔洞，在内衣穿着后，穿搭外衣时将拇指穿过袖洞，避免了外衣在穿着时内衣发生左右扭曲、卷曲的情况，在外衣穿着后在将拇指离开袖洞，便于穿戴，提高了舒适度，且袖口4上设置有袖洞，可以有效的为手背保暖，由于人体腋下的温度较高，因此需要对腋下进行透气处理，腋下设置有透气层5，且透气层5呈网状结构，提高了内衣的透气效果，打开第二拉链11，将暖宝贴放入放置袋10中，然后把第二拉链11拉上，使暖宝贴对穿戴者的前侧和后侧均起到较好的保暖效果，然后利用腰带12穿过固定带14与卡扣13进行固定，使暖宝贴与皮肤更贴合，腹带15通过魔术贴与衣体1黏贴连接，便于对腹部进行保暖，使用松紧带16对衣体1的下端进行松紧，防止风从衣体1的下侧进入内衣里，提高了保暖效果，把便于这就是方便穿戴的幼儿保暖防护内衣使用的整个过程。

[0025] 尽管已经示出和描述了本实用新型的实施例，对于本领域的普通技术人员而言，可以理解在不脱离本实用新型的原理和精神的情况下可以对这些实施例进行多种变化、修改、替换和变型，本实用新型的范围由所附权利要求及其等同物限定。

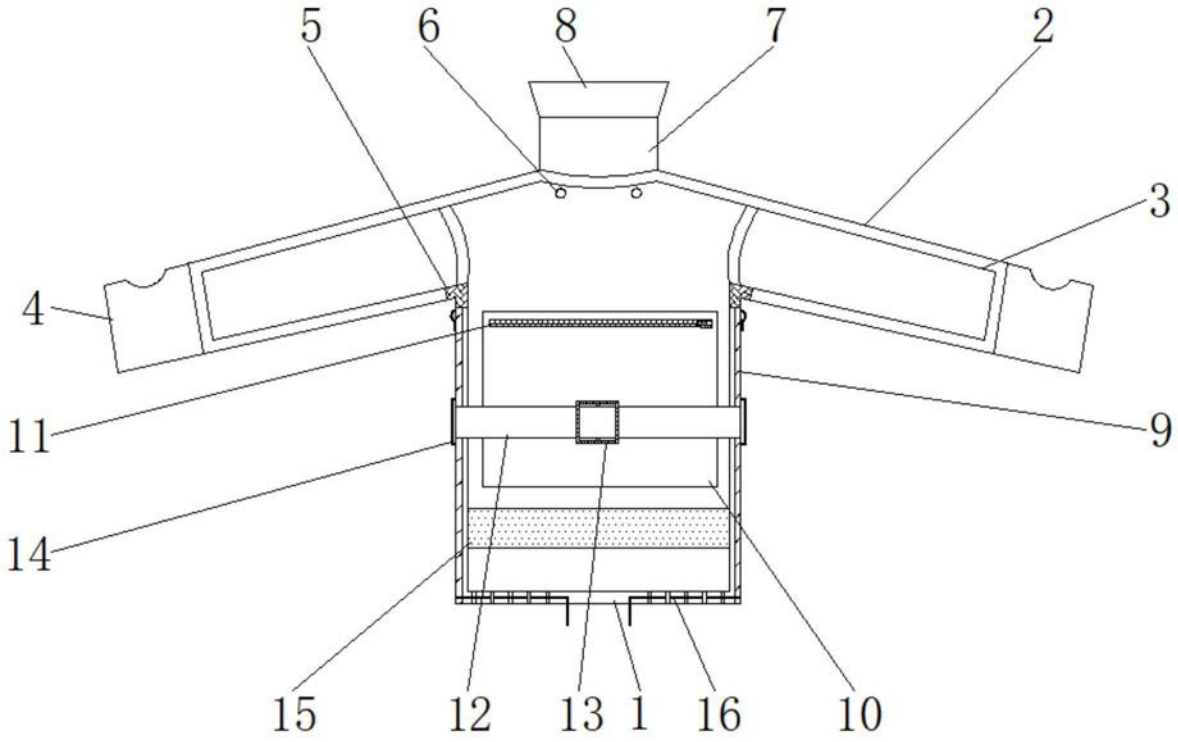

图1

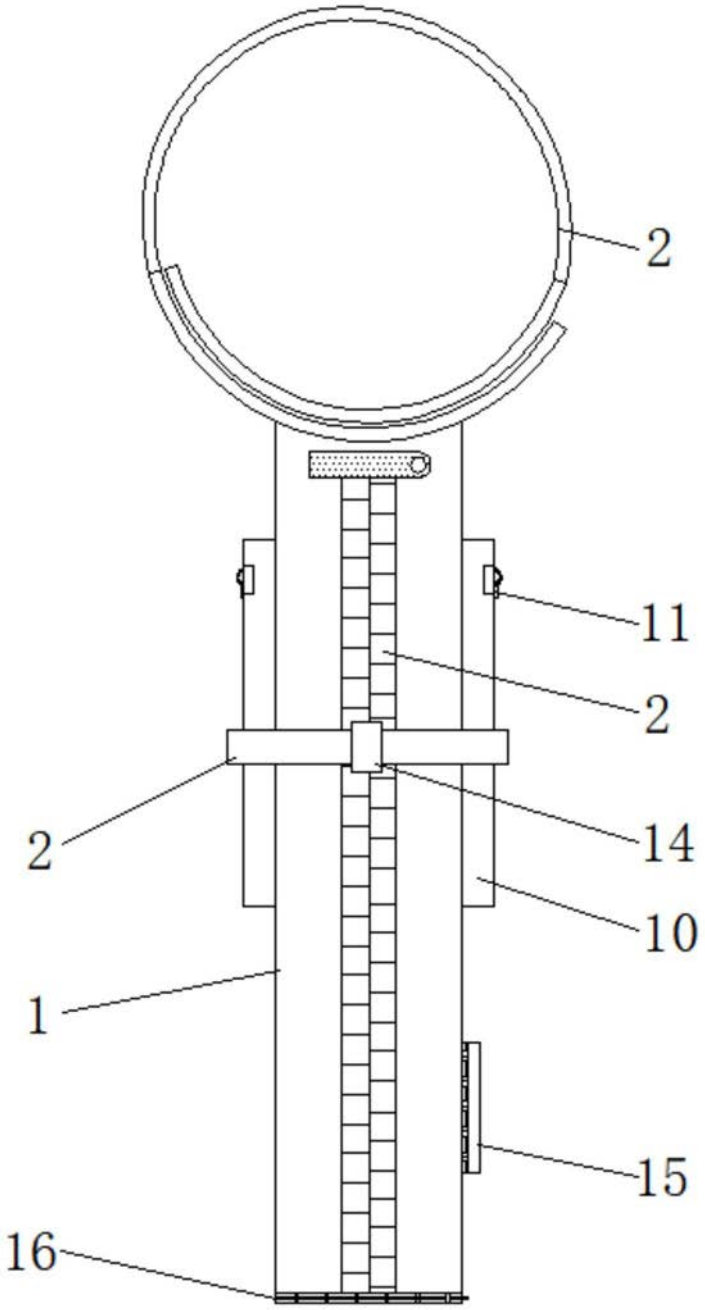

图2

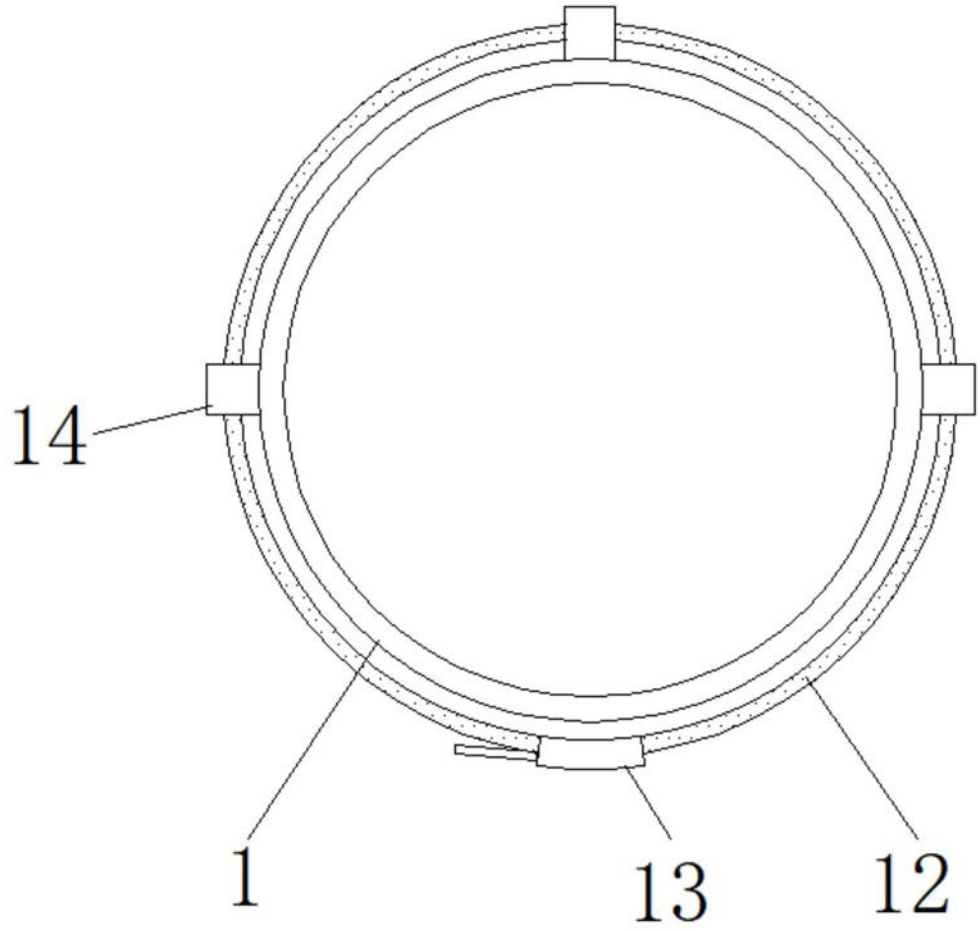

图3

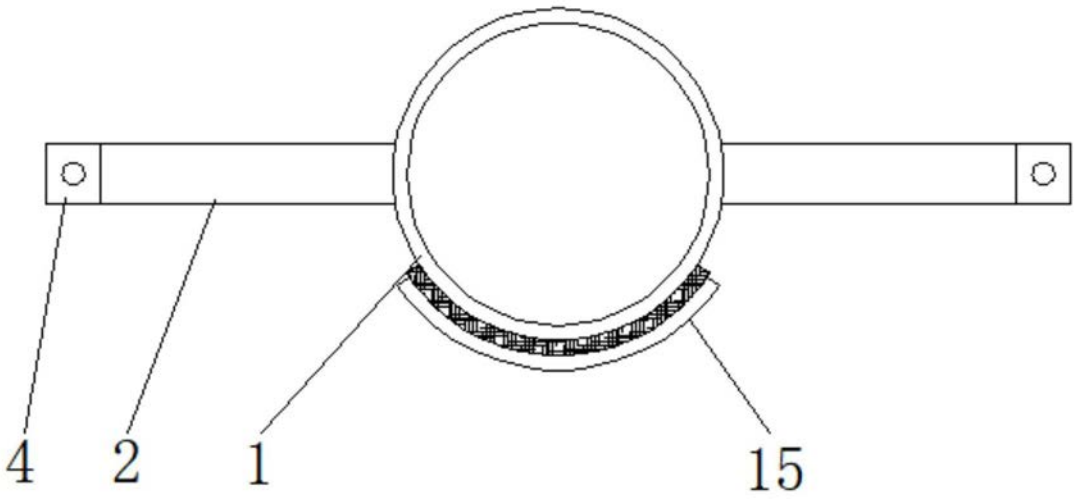

图4