公告本

發明專利說明書

（本說明書格式、順序及粗體字，請勿任意更動，※記號部分請勿填寫）

※申請案號：94113461

※申請日期：94.4.27　　※IPC 分類：B65D 71/00

一、發明名稱：（中文/英文）

可分開之容器承載器/

DIVIDABLE CONTAINER CARRIER

二、申請人：（共 1 人）

姓名或名稱：（中文/英文）

伊利諾工具製造公司

Illinois Tool Works, Inc.

代表人：（中文/英文）克羅 馬克 / CROLL, MARK W

住居所或營業所地址：（中文/英文）

美國伊利諾州庫克鎮格蘭景西湖大道 3600 號

3600 West Lake Avenue, Glenview, Cook County, Illinois 60026-1215, U. S. A.

國　籍：（中文/英文）美國 / U.S.

三、發明人：（共 1 人）

姓　名：（中文/英文）

1. 施洛莫斯基 愛德華 / SLOMSKI, EDWARD J.

國　籍：（中文/英文）

1.美國 US

四、聲明事項：

☐ 主張專利法第二十二條第二項☐第一款或☐第二款規定之事實，其事實發生日期為：　年　月　日。

☑ 申請前已向下列國家（地區）申請專利：

【格式請依：受理國家（地區）、申請日、申請案號　順序註記】

☑ 有主張專利法第二十七條第一項國際優先權：

1.美國 US , 2004.4.30 ,　10/836,016

☐ 無主張專利法第二十七條第一項國際優先權：

☐ 主張專利法第二十九條第一項國內優先權：

【格式請依：申請日、申請案號　順序註記】

☐ 主張專利法第三十條生物材料：

☐ 須寄存生物材料者：

國內生物材料 【格式請依：寄存機構、日期、號碼　順序註記】

國外生物材料 【格式請依：寄存國家、機構、日期、號碼　順序註記】

☐ 不須寄存生物材料者：

所屬技術領域中具有通常知識者易於獲得時，不須寄存。

九、發明說明：

【發明所屬之技術領域】

本發明係有關於用於容器群組之包裝，更特別有關於塑膠承載器具有一陣列之環，用以嚙合及夾持個別的容器，且該承載器係可由消費者分開成單獨之次群組。

【先前技術】

容器承載器係用以將複數個容器，諸如瓶或罐整體化，而成為方便販賣之數量。就性能、低成本及多功能性適用於不同尺寸及形狀之容器而言，塑膠承載器已具有廣泛接受度。塑膠承載器通常係設計為內含有孔洞之可伸展塑膠材質。該孔洞具有對應之尺寸及形狀以伸展圍繞於預定被夾住之容器，諸如瓶或罐。對於可方便運送被承載器所夾住之容器群，各種手持型式承載器係為習知的。自動機械裝置係可用以快速及效率地將伸展性塑膠承載器附著於容器群上。

於一已知之設計，該承載器係由單一片材質形成，並具有一提手形成於其之一側邊。於另一已知之設計，雙片塑膠材質係彼此並列。提手部分及容器嚙合部分係藉由同時壓印並列之網狀物而成。該網狀物係沿被選擇的部分熔接或焊接。藉此，該完成後之提手具有加倍的材質厚度，且單一容器嚙合部分係沿該提手部分之每一側邊自由依附於該提手部分。於又另一已知之設計，可分開性提手部分係分開地附著於該容器嚙合部分。

飲料工業之趨勢係將大量數目之容器群組化，用以販

售。十二瓶容器群係普遍地且已經廣為消費者接受。二十四瓶容器群之包裝尺寸係廣為利用。大量容器群係用於方便零售商及消費者，如此可減少提送個別包裝之次數。

大量容器群之包裝具有一缺點，該缺點係為該包裝無法次要分開(sub-dividable)，且於開啟後許多包裝將變成鬆散。假若整個包裝不在同一次時間或同一地點被使用，則該包裝將變成不方便。諸如，就二十四瓶包裝而言，一消費者可能要求冷凍小數目瓶數，並儲存剩餘之瓶數。一消費者可能要求於外出或另一地點時攜帶少於整個包裝之瓶數。上述情形已可能發生於過去，消費者只能個別地由該包裝內手持至少一些容器出來。

因此，便有需要提供一種容器承載器，其可次要分開容器群，且同時位於該承載器之次容器群內的剩餘容器係牢固的。

【發明內容】

本發明提供一種塑膠承載器，包含一陣列之環，每一環係用於每一容器，以及包含孔線可於該環之群組間產生撕開線，如此該承載器係可被分開，而不須先將該容器自該環中釋放。

於該承載器之一種形式中，本發明提供一種容器承載器包含至少一可撓性材質之薄片，其界定一陣列之環，每一環係適用以圍繞及夾持一容器。一提手部分係連接於該陣列；且孔線分離該該陣列內之環群。該孔線係被排列，以撕開該材質而將該陣列分開成至少一第一次單元及一第二

次單元，同時被保留容器係牢固於該環內，且該孔線將該提手部分分開成複數個提手次部分，每一提手次部分連接於該次單元之不同者。

於該承載器之另一種形式中，本發明提供一種用於容器之承載器，包含一容器夾持部分，其界定一陣列之環，每一環係適用以圍繞及夾持一容器；以及一提手部分係連接於該容器夾持部分。該孔線係被排列，用以將該容器夾持部分及該提手部分分開成至少一第一次單元及一第二次單元，每一個次單元具有一些該環及該提手部分之次部分。

於該承載器之再一種形式中，本發明提供一種使用容器包裝之方法。該包裝具有複數個容器，其係牢固於個別的環內，其中該環係位於相互連接之環中，且至少一些該環藉由孔線而與其他該環分開。該包裝具有提手，其係連接於該陣列。該方法包含下列步驟：原封不動地運送該包裝，藉由撕開至少一孔線分開該包裝，並將該包裝分開成至少兩個次單元，每一個次單元包含一些該環及一提手次部分；以及於該包裝之分開步驟後，自該次單元中之一者移除一容器。

本發明之一優點在於提供一包裝，其以牢固方式保留個別的容器，甚至同時該承載器被分開以提供次群組之容器。

本發明之另一優點在於提供一承載器給消費者，該承載器改進消費者使用夾持於大量群組之容器的方便性。

為了讓本發明之上述和其他目的、特徵、和優點能更明顯而使本發明所屬技術領域中具有通常知識者瞭解，下文

將配合所附圖示，作詳細說明如下。

【實施方式】

現在請參考下列圖示，特別是第 1 圖，標號 10 標示根據本發明之一容器承載器。承載器 10 包含一提手部分 12 及一容器夾持部分 14，其中該提手部分 12 及該容器夾持部分 14 係藉由該提手部分 12 之一懸吊部分 16 而彼此連接。該承載器 10 係由可撓性及彈性材質所製，該材質係可大幅延伸而不會斷裂。低密度聚乙烯(polyethylene)係為適合之塑膠，用以製造該承載器 10。

該承載器 10 係由兩個並列之網狀物或薄片所形成，其藉由複數個熔接 20、22 及 24 彼此連接。於分離區域內該熔接 20、22 及 24 將該薄片貼附在一起。此三個熔接 20、22 及 24 係如圖所示。然而，本發明所屬技術領域中具有通常知識者了解更多或更少之熔接 20、22 及 24 皆可被使用，且係可位於該承載器 10 之不同位置內。再者，每一熔接 20、22 及 24 係可遍及該熔接之長度而連續熔接結合該薄片之間，或者於該熔接之長度內每一熔接 20、22 及 24 可包含複數個分離熔接段。熔接 20、22 及 24 之製造方式係為本發明所屬技術領域中具有通常知識者可輕易得知，因此將不會在下文詳細說明。於該熔接 20、22 及 24 間之區域內，該並列之薄片係彼此分開，但相互廣泛地被定位。

該提手部分 12 係由並列之薄片所形成而具有兩倍厚度層，該薄片係藉由熔接 20、22 固定。位於每一薄片內之該提手部分 12 包含一上片段 30、一下片段 32 及兩個端片段 34、36。位於該上片段 30 及該下片段 32 之間的中間片段

38將該提手部分12分成一第一提手次部分40及一第二提手次部分42，其分別具有提手孔洞44、46，藉此人的手或手指可伸入以抓住該承載器10。

容器嚙合部分14包含一陣列之單獨環52、54、56、58、60及62，其形成於每一並列之薄片內，且每一環係適用延伸至預定由承載器10所運送之一容器端。於每一薄片內之該環52、54、56、58、60及62可由該熔接24之位置自由延伸，其中該熔接24係以該薄片內並列之縱桁(stringer)64間的連續結合而形成。朝該縱桁64內之熔接24外側，該並列之薄片並未附著在一起，藉此允許該陣列之環52、54、56、58、60及62的每一相對側可相對於該熔接24橫向移動。本發明所屬技術領域中具有通常知識者可瞭解該環52、54、56、58、60及62之形狀係可為不同，以作為該承載器之不同應用及使用，且該環52、54、56、58、60及62之形狀將視預定牢固於該承載器內之容器的型式、尺寸及形狀而定。因此，諸如該環之形狀係可用於不同的罐或瓶。於壓印時，各種尺寸、形狀及位置之孔66係被切出成形於該並列之薄片內，用以提供該環52、54、56、58、60及62所需之延伸及成形而使容器牢固於其內。

每一環或套52、54、56、58、60及62係適用以將容器個別及分開地固定於其中。於實施例中揭示，該承載器10能夠夾持十二瓶容器，亦即六瓶容器係被夾持於該提手部分12。然而，請瞭解該承載器10係可適用以固定更多或更少之容器。再者，該承載器10係可適用以固定位於該提手部分12之每一側的兩列容器。於本狀況下，每一環50、

70 包含兩相鄰列之相鄰環。

該提手懸吊部分 16 主要連接該提手部分 12 於該容器嚙合部分 14。該提手懸吊部分 16 係兩並列薄片所形成之雙倍厚度層，並藉由熔接 22、24 固定。位於每一薄片之提手懸吊部分 16 分別包含一第一端支撐 70 及第二端支撐 72，其分別連接於一第一提手部分 40 及第二提手部分 42，並具有縱桁 64 緊鄰於該容器夾持部分 14 之最外面的環。

該提手懸吊部分 16 之杆(post)74 大體上係對齊於該提手部分 12 之中間片段 38，並且對齊於該環 56、58 之中間處。因此，一大體上連續區域係由該提手部分 12 之上片段 30 延伸至該容器夾持部分 14 之外緣，且一孔線 76 係由該容器夾持部分 14 之外緣延伸至該提手部分 12 之上片段 30。位於該孔線 76 之孔係相當短，其沿該孔線 76 切開時該承載器材係可被撕開。中間支撐 78、80 係提供於該杆 74 之相對側，其中該杆 74 係位在該第一及第二提手次部分 40、42 及該縱桁 64 之外區域。支撐 82、84 係分別被提供於該第一及第二端支撐 70、72 與該縱桁 64 之間。藉此，該提手懸吊部分 16 界定複數個不同尺寸及形狀之孔洞 86。

藉由沿該孔線 76 撕開該承載器 10，該承載器 10 係可分開成兩個次單元 90、92，每個次單元 90、92 包含該提手部分 12 之一部份。因此，該次單元 90 包含第一提手次部分 40，且該次單元 92 包含第二提手次部分 42。於本實施例之第 1 圖中顯示，當容器係被夾持於該環 52、54、56、58、60 及 62 時，一初始十二瓶包裝係可分成兩個六瓶包

裝。為了幫助撕開以橫越該熔接 20、22 及 24，孔洞 100、102 及 104 係被提供於該孔線 76 上，並分別位於該熔接 20、22 及 24 上。

每一並列之薄片具有外緣部分 106、108，其分別於該第一及第二之次單元 90、92 內。該外緣部分 106 沿該環 52、54 及 56 延伸，且該外緣部分 108 沿該環 58、60 及 62 延伸。該外緣部分 106、108 分別界定第一及第二標籤(tab)110、112。該第一及第二標籤(tab)110、112 係用以提供消費者抓牢，以將容器由該環 52、54、56、58、60 及 62 中釋放。

孔線 120、122 及 124 係被提供於該外緣部分 106 內，並分別傾斜朝向該環 52、54 及 56。該孔線 120 係自該承載器 10 之一邊緣延伸，正好位於該第一標籤 110 之上，且朝向該環 52 之內部。該孔線 122 係自該孔線 120 附近延伸，且朝向該環 54 之內部。該孔線 124 係自該孔線 122 附近延伸，且朝向該環 56 之內部。

孔線 130、132 及 134 係被提供於該外緣部分 108 內，並分別傾斜朝向該環 58、60 及 62。當該承載器 10 沿該孔線 76 被撕開時，該孔線 130 係自該第二次單元 92 之一邊緣延伸，正好位於該第二標籤 112 之上，且朝向該環 58 之內部。該孔線 132 係自該孔線 130 附近延伸，且朝向該環 60 之內部。該孔線 134 係自該孔線 132 附近延伸，且朝向該環 62 之內部。

第 1 圖之承載器 10 被使用時，一消費者可方便購買及

搬運以單一包裝之十二瓶容器之包裝。然後，藉由沿該孔線 76 撕開該承載器 10，該消費者可容易且方便地將該包裝分開成兩個次單元，每個次單元包含六瓶容器。每個次單元 90、92 分別包含一提手次部分 40、42，且可容易且方便地搬運。再者，一個或以上之孔洞 86 係可作為手抓牢區域，用以夾持該次單元 90、92。所有被夾持於該承載器 10 內之容器保持牢固在一個或其他次單元 90、92 內。單獨之容器不需先自該承載器 10 內分離，而直到該容器打算被使用。為了自該承載器 10 內移動容器，該標籤 110、該標籤 112 被抓牢以撕開該孔線 120、122 及/或 124 或該孔線 130、132 及/或 134，而自該次單元 90、92 之任一者中釋放 1、2 或 3 瓶容器。每個次單元 90、92 包含一陣列之環的相對部分，其位於對面側，未顯示於第 1 圖。每個次單元 90、92 另包含相對標籤及孔線，其位於對面側，且亦可藉由撕開位於對面側之第 1 圖相似孔線將四、五或六瓶容器自該次單元 90、92 之任一者中釋放。

第 2 圖顯示一本發明之第二實施例，其十二瓶容器之包裝係可分開成三個次單元，每個次單元包含四瓶容器。顯示於第 2 圖之承載器 138 係類似於先前所述之承載器 10，且該承載器 138 之特徵係類似於先前所述之承載器 10 的特徵，其中相同的元件以相同標號標示。

該承載器 138 包含橫向孔線 140、142，其自容器夾持部分 14 之一外緣延伸至提手部分 12 之一外緣。因此，該承載器 138 係可分開成三個次單元 144、146 及 148，，每個次單元分別包含一提手次部分 150、152 及 154。沿該陣列

之環的外緣，單獨的標籤 156、158 及 160 係被提供，可沿孔線朝向該環開始撕開，用以釋放容器，此方式如同前述承載器 10。為了促進撕開以橫越熔接 24，孔 162、164 係分別被提供於該孔線 140、142 及該熔接 24 上。因此，一種方式係類似於前述承載器 10，顯示於第 2 圖之承載器 138 係可分開成一個四瓶容器之包裝及一個八瓶容器之包裝或三個四瓶容器。每個次單元 144、146 及 148 分別包含一提手次部分，藉此方便搬運，諸如藉由抓牢提手部分 12 或位於提手懸吊部分 16 內之孔 86 的一者或另一者。

第 1 及 2 圖顯示本發明之實施例，其用於十二瓶裝之承載器，該承載器具有兩行之六環及一所謂的中心提手。第 3 圖顯示根據本發明之一承載器 170，其具有三行 172、174 及 176 之環。該承載器 170 係壓印一單一材質之薄片而成，且不需熔接。該行 172 包含四環 178、180、182 及 184。該行 174 包含四環 186、188、190 及 192。該行 176 包含四環 194、196、198 及 200。一側邊提手部分 202 係被提供於緊鄰該行 172。當它被顯示超過只有中間兩陣列之環時，該提手部分 202 大體上係可延伸至該行 172 之整個長度。橫向孔線 204、206 及 208 係被提供以橫越該行 172、174 及 176，藉此將該承載器 170 分開成四個次單元 210、212、214 及 216。如此一來，該承載器 170 係可分離成一個具有三瓶容器之次單元及另一個次單元，其包含九瓶容器或三瓶容器之各種組合，諸如兩個六瓶裝、一個三瓶裝及一個九瓶裝、兩個三瓶裝及一個六瓶裝、或四個三瓶裝。該提手部分 202 係藉由該孔線 206 分開成至少兩個提手次

部分 218、220，且若該提手部分 202 延伸至該行 172 之整個寬度，則該提手部分 202 可藉由該孔線 204、208 分開成至少四個提手次部分。對消費者而言，可視需求將容器包裝分成各種不同尺寸之次單元，如此將增加多功能及方便性。

第 4 圖亦顯示本發明之另一實施例，其中一承載器 230 包含兩個分離之提手部分 232、234，其分別熔接在一陣列之環旁的熔接線 236、238。一橫向孔線 242 係被提供以分離該承載器 230 成兩個相等六瓶裝之次單元 244、246。然而，本發明所屬技術領域中具有通常知識者可知，新增之橫向孔線係可被提供，接此以分離該承載器 230 成四個相次單元，每個次單元包含三瓶。該提手部分之每一者分別包含兩個手撕處 250、252 及 254、256，以及懸吊部分 258、260，其中該懸吊部分 258、260 分別界定孔 262、264。應注意的是，每個孔 262、264 係直接對齊於位於陣列 240 內之一類似形狀的孔，且該陣列 240 另包含一中心行之環 266，其位於該提手部分 232、234 之間。形成該承載器 230 之衝壓操作係被執行以穿過其之所有層，其包含該提手部分 232、234 及該陣列 240。因此，開孔 270、272 係形成於該陣列 240 之重疊處及該提手部分 232、234 之上。位於該陣列 240 內之孔 270、272 係用以打開個別的環，且釋放被夾持其中之容器。位於該提手部分 232、234 內之孔 270、272 係可用移動一個或更多之手撕處 250、252、254 及 256，且次單元 244、246 係可藉由抓牢位於該懸吊部分 258、260 內之孔 248、250 而搬運。

本發明允許零售商方便掌握及販賣於單一包裝之大群組之容器，且允許消費者方便運送大包裝，然後將該包裝分開成小群組之容器，而其仍為承載器部分所夾持。該承載器係可被分開，卻不須將該承載器之一部份自該承載器仍夾持有容器之另一部份分開。甚至完全裝滿容器之承載器係可被分開，卻不須自夾持有容器之該環中移動個別的容器。對零售商及消費者而言，如此將增加方便性。

前述變化及改良係在本發明之保護範圍內。請瞭解本發明所揭式及界定之內容可延伸至具有在本文及/或圖示中提及或明顯之兩個或更多單獨特徵的所有替代實施例。所有不同的組合構成本發明各種替代之實施態樣。上述實施例說明最佳模式可被知悉以實施本發明，且能夠使所屬技術領域中具有通常知識者利用本發明。申請專利範圍係建構於包含先前技術所允許範圍外之替代實施例。

本發明之各種特徵係設於下列申請專利範圍中。

【圖式簡單說明】

第 1 圖為根據本發明之一容器承載器之平面圖。

第 2 圖為根據本發明之另一容器承載器之平面圖。

第 3 圖為根據本發明之容器承載器之再一形式之平面圖。

第 4 圖為根據本發明之容器承載器之又一形式之平面圖。

【主要元件符號說明】

10　承載器　　12　提手部分

14	容器夾持部分	16	懸吊部分
20	熔接	22	熔接
24	熔接	30	上片段
32	下片段	34	端片段
36	端片段	38	中間片段
40	第一提手次部分	42	第二提手次部分
44	提手孔洞	46	提手孔洞
52	環	54	環
56	環	58	環
60	環	62	環
64	縱桁	66	孔
70	第一端支撐	72	第二端支撐
74	杆	76	孔線
78	中間支撐	80	中間支撐
82	支撐	84	支撐
86	孔洞	90	次單元
92	次單元	100	孔洞
102	孔洞	104	孔洞
106	外緣部分	108	外緣部分
110	第一標籤	112	第二標籤
120	孔線	122	孔線

124	孔線	130	孔線
132	孔線	134	孔線
138	承載器	140	橫向孔線
142	橫向孔線	144	次單元
146	次單元	148	次單元
150	提手次部分	152	提手次部分
154	提手次部分	156	標籤
158	標籤	160	標籤
162	孔	164	孔
170	承載器	172	行
174	行	176	行
178	環	180	環
182	環	184	環
194	環	196	環
198	環	200	環
202	側邊提手部分	204	橫向孔線
206	橫向孔線	208	橫向孔線
210	次單元	212	次單元
214	次單元	216	次單元
218	提手次部分	220	提手次部分
230	承載器	232	提手部分

234 提手部分

236 熔接線

238 熔接線

240 陣列

242 橫向孔線

244 次單元

246 次單元

250 手撕處

252 手撕處

254 手撕處

256 手撕處

258 懸吊部分

260 懸吊部分

262 孔

264 孔

266 環

270 開孔

272 開孔

五、中文發明摘要：

一種用於容器之承載器具有環，以使容器牢固於其內，以及具有孔線穿過該承載器，用以將該承載器分開成至少兩個次群組之容器，而不須先將該容器自該環中移除。

六、英文發明摘要：

A carrier for containers has loops for individually securing containers therein and perforation lines through the carrier for separating the carrier into at least two subgroups of containers without removing containers from the loops.

十、申請專利範圍：

1、一種容器承載器，包含：

至少一可撓性材質之薄片，其界定一陣列之環，每一環係適用以圍繞及夾持一容器；

一提手部分，連接於該陣列；以及

至少一孔線，分開該該陣列內之環群，該孔線係被適用且排列，以撕開該材質而將該陣列分開成至少一第一次單元及一第二次單元，同時該次單元之被保留容器係牢固於該環內，且該孔線將該提手部分分開成至少一第一及第二提手次部分，每一提手次部分連接於該次單元之不同者。

2、依申請專利範圍第 1 項之容器承載器，其中該陣列包含十二個該環，且該孔線將該環分開成兩個次單元，每一個次單元具有六個該環。

3、依申請專利範圍第 1 項之容器承載器，另包含複數個孔線，用以將該環分開成至少三個次單元。

4、依申請專利範圍第 3 項之容器承載器，其中該陣列包含十二個該環，且該孔線將該環分開成三個次單元，每一個次單元具有四個該環。

5、依申請專利範圍第 3 項之容器承載器，其中該陣列包含十二個該環，且該孔線將該環分開成四個次單元，每一個次單元具有三個該環。

6、依申請專利範圍第 1 項之容器承載器，其中該陣列包含

一第一薄片，且該提手部分包含一第二薄片熔接於該第一薄片。

7、依申請專利範圍第1項之容器承載器，其中該陣列及該提手部分包含單一材質之薄片。

8、依申請專利範圍第1項之容器承載器，另包含新增第一及第二薄片，該提手部分包含該每一薄片之部分，且該陣列包含環，其界定於該每一薄片之內。

9、依申請專利範圍第8項之容器承載器，其中該孔線將該承載器分開成至少兩個次單元，每一個次單元包含環，其來自該每一薄片。

10、依申請專利範圍第8項之容器承載器，其中該孔線將該承載器分開成至少三個次單元，每一個次單元包含環，其來自該每一薄片。

11、依申請專利範圍第1項之容器承載器，其中該陣列包含新增孔線，用以打開該每一環。

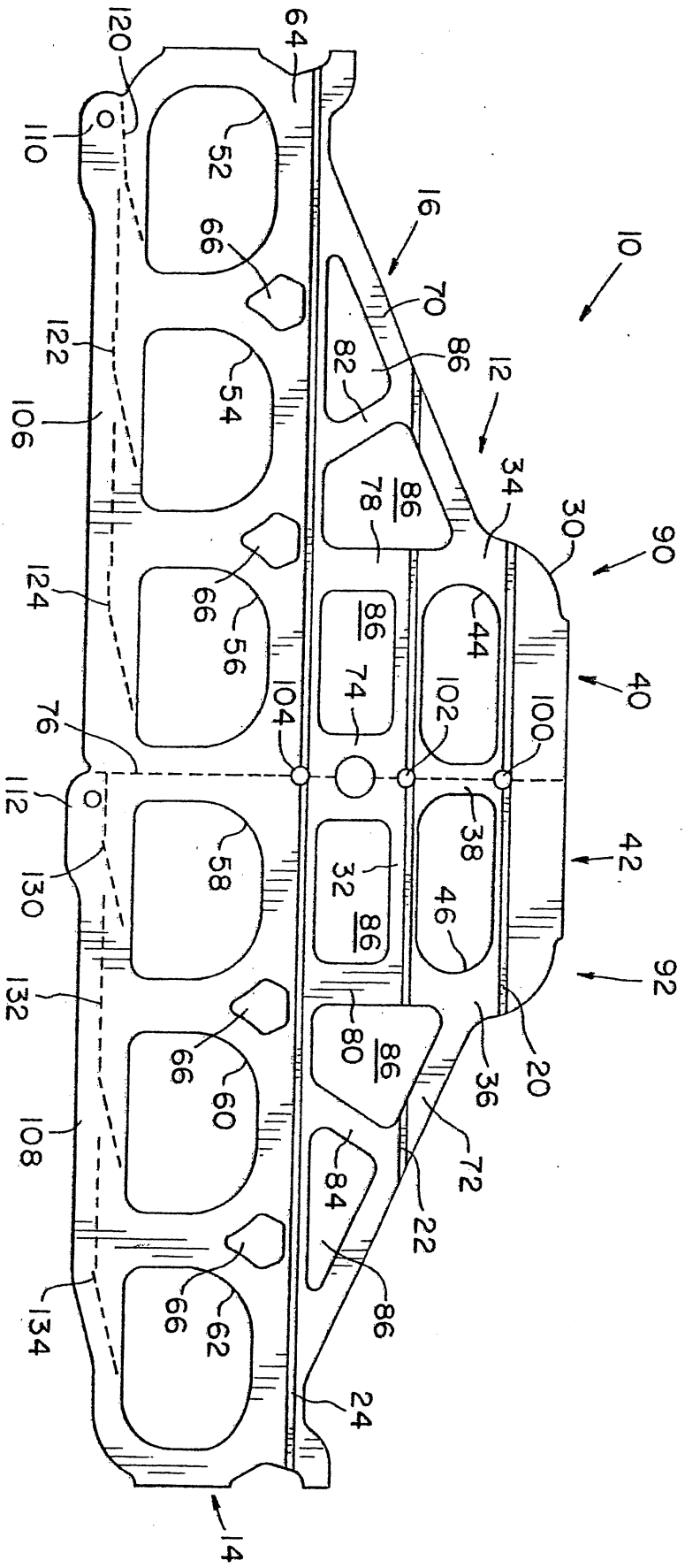
10
12
14
16
20
22
24
30
32
34
36
38
40
42
44
46
52
54
56
58
60
62
64
66
70
72
74
76
78
80
82
84
86
90
92
100
102
104
106
108
110
112
120
122
124
130
132
134

第 1 圖

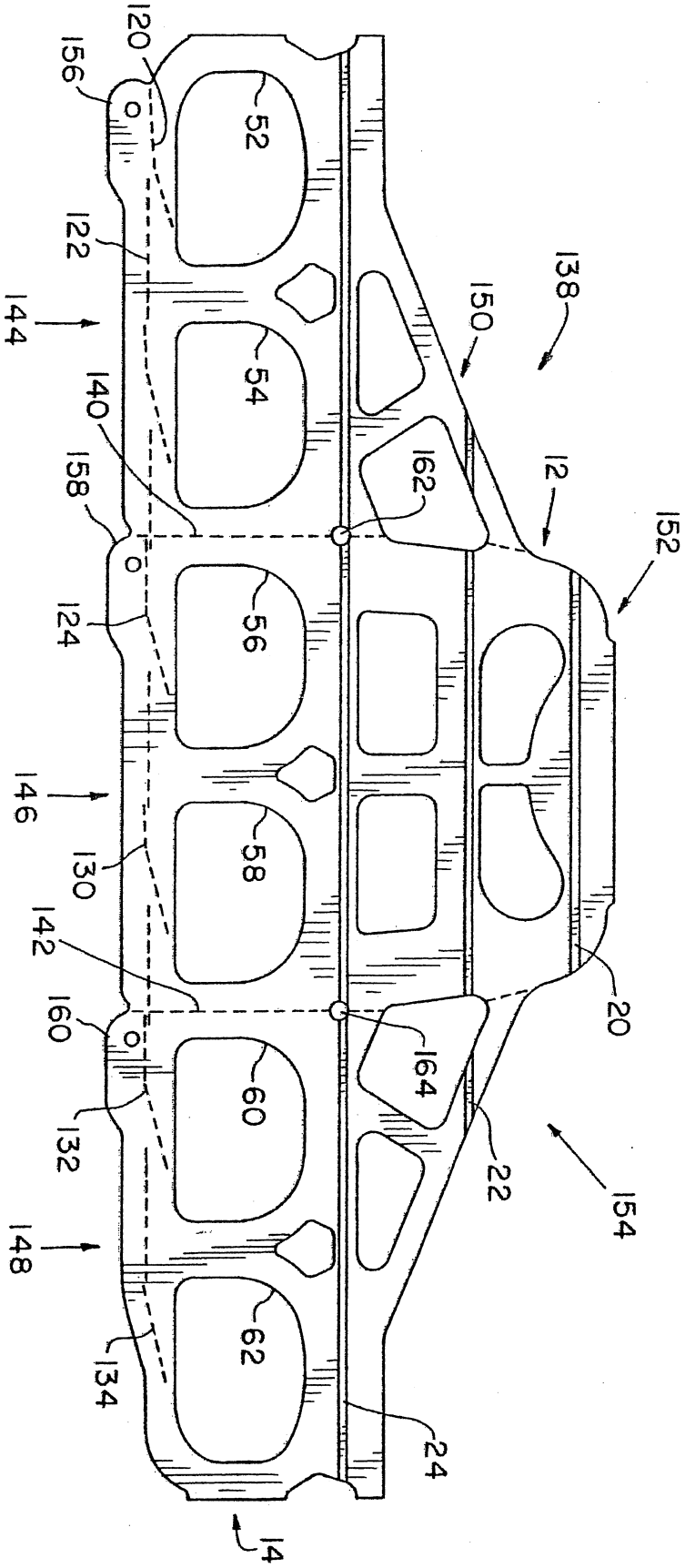
120
156
52
122
144
54
140
158
162
12
152
124
56
146
58
130
142
160
164
20
60
132
22
154
148
62
134
24
14
138
150

第2圖

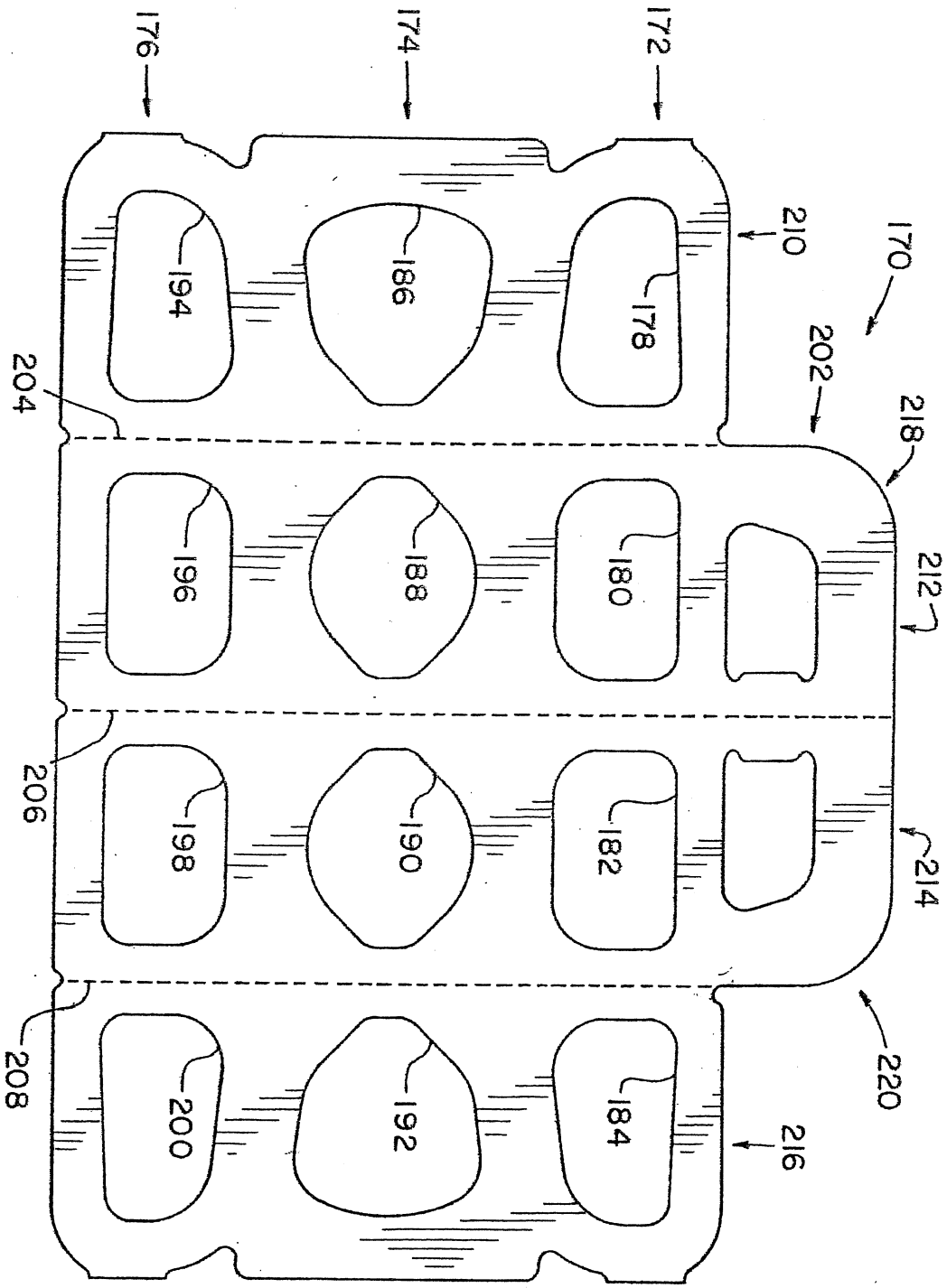
170
172
174
176
178
180
182
184
186
188
190
192
194
196
198
200
202
204
206
208
210
212
214
216
218
220

第 3 圖

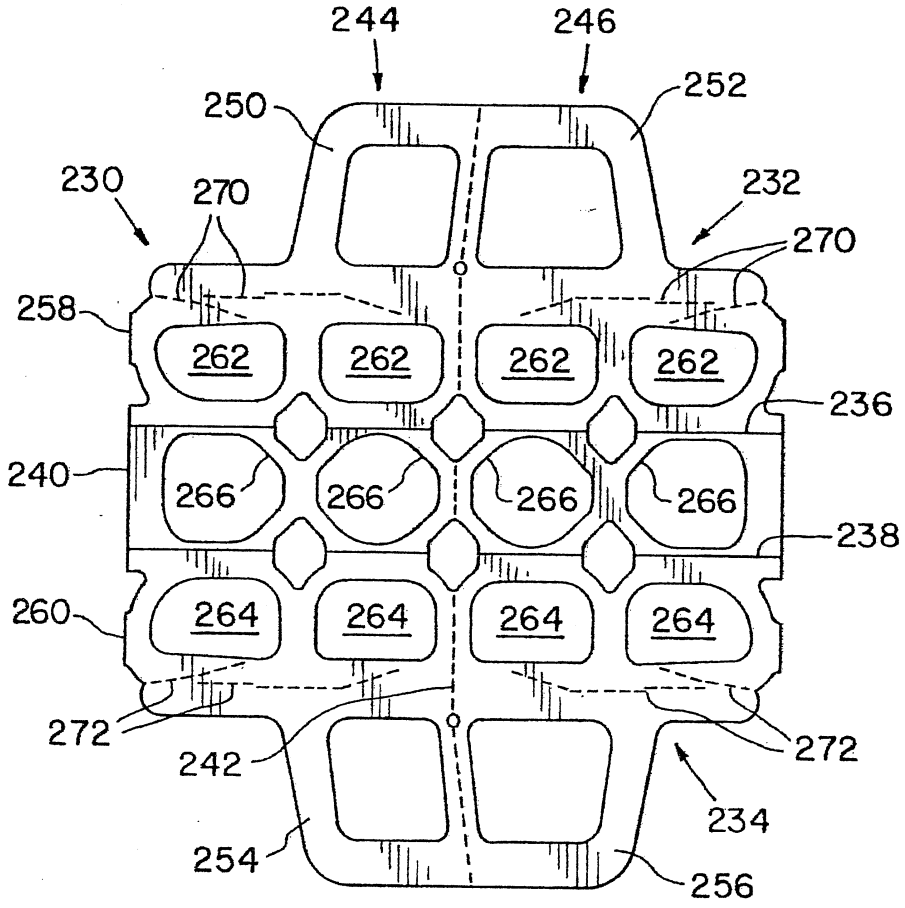
244
246
250
252
230
270
232
270
258
262
262
262
262
236
240
266
266
266
266
238
260
264
264
264
264
272
242
272
234
254
256

第 4 圖

七、指定代表圖：

(一)本案指定代表圖為：第（1）圖。

(二)本代表圖之元件符號簡單說明:

10	承載器	12	提手部分
14	容器夾持部分	16	懸吊部分
20	熔接	22	熔接
24	熔接	30	上片段
32	下片段	34	端片段
36	端片段	38	中間片段
40	第一提手次部分	42	第二提手次部分
44	提手孔洞	46	提手孔洞
52	環	54	環
56	環	58	環
60	環	62	環
64	縱桁	66	孔
70	第一端支撐	72	第二端支撐
74	杆	76	孔線
78	中間支撐	80	中間支撐
82	支撐	84	支撐
86	孔洞	90	次單元
92	次單元	100	孔洞

102	孔洞	104	孔洞
106	外緣部分	108	外緣部分
110	第一標籤	112	第二標籤
120	孔線	122	孔線
124	孔線	130	孔線
132	孔線	134	孔線

八、本案若有化學式時，請揭示最能顯示發明特徵的化學式：