(19)中华人民共和国国家知识产权局

(12)实用新型专利

(10)授权公告号 CN 202588643 U
(45)授权公告日 2012.12.12

(21)申请号 201220190048.X

(22)申请日 2012.04.30

(73)专利权人 乔静兵
地址 310023 浙江省杭州市西湖区留下镇留和路 318 号浙江科技学院

(72)发明人 乔静兵 徐珊

(51)Int.Cl.
A45C 11/20(2006.01)
A45C 15/06(2006.01)
A45C 13/00(2006.01)

权利要求书 1 页 说明书 1 页 附图 1 页

(54)实用新型名称

多功能饭盒

(57)摘要

本实用新型涉及一种多功能饭盒，包括盒体、盒盖和底座，盒体和盒盖轴连接，在盒盖的内表面设置镜子，在盒体的底端固接底座，且底座为中空结构，并在底座中空腔体内设置抽屉。

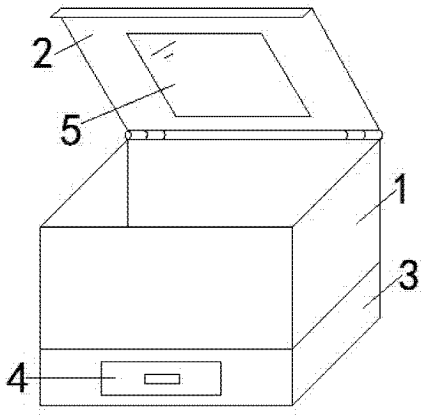

CN 202588643 U

1. 一种多功能饭盒，包括盒体（1）、盒盖（2）和底座（3），其特征是：盒体（1）和盒盖（2）轴连接，在盒盖（2）的内表面设置镜子（5），在盒体（1）的底端固接底座（3），且底座（3）为中空结构，并在底座（3）中空腔体内设置抽屉（4）。

多功能饭盒

技术领域

[0001] 本实用新型涉及一种餐具，确切地说是一种多功能饭盒。

背景技术

[0002] 饭盒是人们日常生活中吃饭时经常用到的一种餐具，但现有饭盒功能单一，已不能满足人们的使用需要。例如：现有饭盒和镜子互为独立的个体，不便于人们在使用饭盒吃饭时照镜子整理自己的仪表，另外，现有饭盒不具有放置餐巾纸、牙签等小物件的结构，这些都给人们带来了不便。

发明内容

[0003] 为了克服上述所述的不足，本实用新型提供一种多功能饭盒，用以解决现有的饭盒功能单一，不能满足人们的使用需要的问题。

[0004] 为达到上述目的，本实用新型多功能饭盒，包括盒体、盒盖和底座，盒体和盒盖轴连接，在盒盖的内表面设置镜子，在盒体的底端固接底座，且底座为中空结构，并在底座中空腔体内设置抽屉。

[0005] 采用上述结构后，使用时，盒体可以用于盛放饭菜，盒盖内表面设置的镜子可以用于照镜子，便于人们在使用饭盒吃饭时照镜子整理自己的仪表，底座中的抽屉可以用于放置餐巾纸、牙签等小物件。

[0006] 本实用新型的优点是：结构简单，方便实用，有效的解决了现有的饭盒功能单一，不能满足人们的使用需要问题。

附图说明

[0007] 图 1 为本实用新型多功能饭盒的整体结构示意图。

[0008] 图中，1、盒体，2、盒盖，3、底座，4、抽屉，5、镜子。

具体实施方式

[0009] 如图 1 所示，本实用新型多功能饭盒，包括盒体 1、盒盖 2 和底座 3，盒体 1 和盒盖 2 轴连接，在盒盖 2 的内表面设置镜子 5，在盒体 1 的底端固接底座 3，且底座 3 为中空结构，并在底座 3 中空腔体内设置抽屉 4。

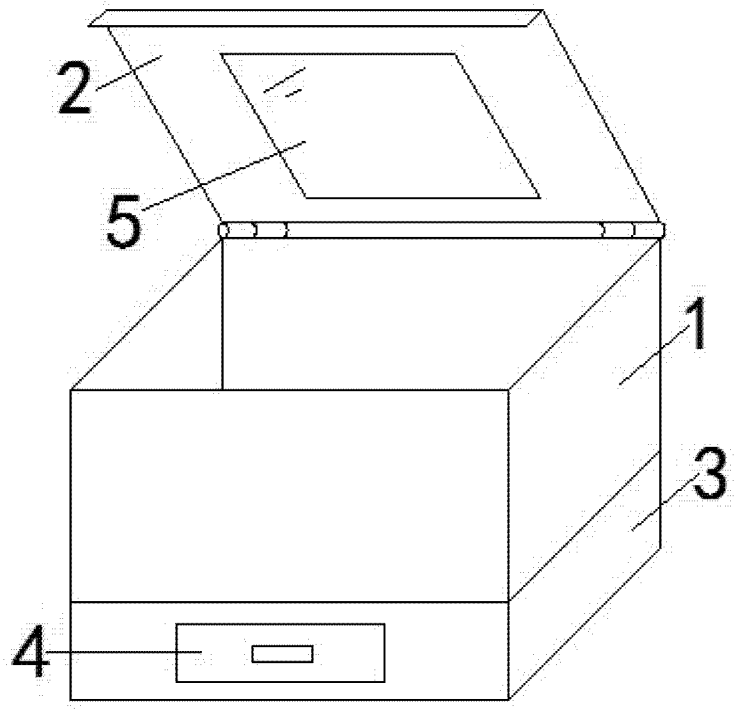

图 1