(19)中华人民共和国国家知识产权局

(12)实用新型专利

(10)授权公告号 CN 212891861 U
(45)授权公告日 2021.04.06

(21)申请号 202021448726.9

(22)申请日 2020.07.21

(73)专利权人 刘绍德
地址 545002 广西壮族自治区柳州市柳北区雀儿山路9号

(72)发明人 刘绍德 陆雅君

(74)专利代理机构 北京同辉知识产权代理事务所(普通合伙) 11357
代理人 何静

(51)Int.Cl.
B65D 83/04(2006.01)
B65D 51/24(2006.01)
B65D 23/00(2006.01)
A61J 1/03(2006.01)

权利要求书1页 说明书3页 附图3页

(54)实用新型名称

一种安全卫生型取药瓶

(57)摘要

本实用新型公开了一种安全卫生型取药瓶，涉及取药瓶技术领域，具体为一种安全卫生型取药瓶，包括透明取药瓶。该安全卫生型取药瓶，通过第一隔离板、第一取药板、第二隔离板以及第二取药板的配合使用，在进行取药时，可以通过转动转动柱进而使第一出药孔槽与第一取药孔重合，进而将药片倒入第一取药板与第二隔离板之间的空间内，达到一定数量后，利用第二出药孔槽和第二取药孔相重合进而将药片再次取出，可以避免传统的取药瓶在取药时经常会倒出多余的药物造成污染，同时可以将老人一天的药物置于第一取药板与第二隔离板之间的空间内，可以对老人的药量进行定量，避免老人服药过多，提高了该安全卫生型取药瓶的使用安全性。

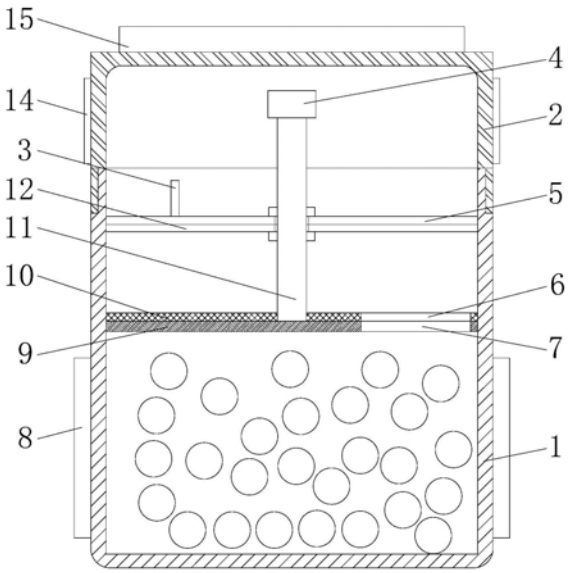

CN 212891861 U

1.一种安全卫生型取药瓶,包括透明取药瓶(1),其特征在于:所述透明取药瓶(1)的顶部螺纹套接有药瓶盖(2),所述药瓶盖(2)的顶部固定连接有金属增重片(15),所述透明取药瓶(1)内腔的中部固定连接有第一隔离板(9),所述透明取药瓶(1)内腔的顶部固定安装有第二隔离板(12),所述第二隔离板(12)的中部活动套接有传动柱(11),所述传动柱(11)的一端与第一隔离板(9)的上表面相接触,所述传动柱(11)一端的表面固定套接有第一取药板(10),所述第一取药板(10)的下表面与第一隔离板(9)的上表面相贴合,所述第一隔离板(9)表面的一侧开设有第一取药孔(7),所述第一取药板(10)上表面的一侧开设有第一出药孔槽(6),所述传动柱(11)的中部固定连接有第二取药板(5),所述第二取药板(5)的下表面与第二隔离板(12)的上表面相贴合,所述第二隔离板(12)上表面的一侧开设有第二取药孔(13),所述第二取药板(5)上表面的一侧开设有第二出药孔槽(16),所述第二取药板(5)上表面的一侧固定连接有位于第二出药孔槽(16)一侧的推动柱(3)。

2.根据权利要求1所述的一种安全卫生型取药瓶,其特征在于:所述透明取药瓶(1)的侧面固定套接有防撞垫(8)。

3.根据权利要求1所述的一种安全卫生型取药瓶,其特征在于:所述传动柱(11)的另一端延伸至药瓶盖(2)的内腔,所述传动柱(11)的顶部固定连接有转动柱(4)。

4.根据权利要求1所述的一种安全卫生型取药瓶,其特征在于:所述药瓶盖(2)的侧面固定套接有橡胶垫(14)。

5.根据权利要求1所述的一种安全卫生型取药瓶,其特征在于:所述第二取药孔(13)内腔的直径与第一取药孔(7)内腔的直径相同,所述第二出药孔槽(16)内腔的形状与第一出药孔槽(6)内腔的形状相同。

6.根据权利要求1所述的一种安全卫生型取药瓶,其特征在于:所述第一隔离板(9)、第一取药板(10)、第二隔离板(12)以及第二取药板(5)的材质均为透明无毒塑料。

一种安全卫生型取药瓶

技术领域

[0001] 本实用新型涉及取药瓶技术领域，具体为一种安全卫生型取药瓶。

背景技术

[0002] 药物是用以预防、治疗及诊断疾病的物质。在理论上，药物是指凡能影响机体器官生理功能及细胞代谢活动的化学物质都属于药物的范畴，也包括避孕药。取药瓶是用来存放药物的容器，传统的取药瓶瓶口较大，一次性倒出药物量较大，在取药时经常会将多余的药物倒出，会对药物造成污染，同时由于老人和儿童对于服药数量没有清楚的认知，传统的取药瓶无法做到定量的功能，因此我们提出了一种安全卫生型取药瓶。

实用新型内容

[0003] 针对现有技术的不足，本实用新型提供了一种安全卫生型取药瓶，解决了上述背景技术中提出的问题。

[0004] 为实现以上目的，本实用新型通过以下技术方案予以实现：一种安全卫生型取药瓶，包括透明取药瓶，所述透明取药瓶的顶部螺纹套接有药瓶盖，所述药瓶盖的顶部固定连接有金属增重片，所述透明取药瓶内腔的中部固定连接有第一隔离板，所述透明取药瓶内腔的顶部固定安装有第二隔离板，所述第二隔离板的中部活动套接有传动柱，所述传动柱的一端与第一隔离板的上表面相接触，所述传动柱一端的表面固定套接有第一取药板，所述第一取药板的下表面与第一隔离板的上表面相贴合，所述第一隔离板表面的一侧开设有第一取药孔，所述第一取药板上表面的一侧开设有第一出药孔槽，所述传动柱的中部固定连接有第二取药板，所述第二取药板的下表面与第二隔离板的上表面相贴合，所述第二隔离板上表面的一侧开设有第二取药孔，所述第二取药板上表面的一侧开设有第二出药孔槽，所述第二取药板上表面的一侧固定连接有位于第二出药孔槽一侧的推动柱。

[0005] 可选的，所述透明取药瓶的侧面固定套接有防撞垫。

[0006] 可选的，所述传动柱的另一端延伸至药瓶盖的内腔，所述传动柱的顶部固定连接有转动柱。

[0007] 可选的，所述药瓶盖的侧面固定套接有橡胶垫。

[0008] 可选的，所述第二取药孔内腔的直径与第一取药孔内腔的直径相同，所述第二出药孔槽内腔的形状与第一出药孔槽内腔的形状相同。

[0009] 可选的，所述第一隔离板、第一取药板、第二隔离板以及第二取药板的材质均为透明无毒塑料。

[0010] 本实用新型提供了一种安全卫生型取药瓶，具备以下有益效果：

[0011] 1、该安全卫生型取药瓶，通过第一隔离板、第一取药板、第二隔离板以及第二取药板的配合使用，在进行取药时，可以通过转动转动柱进而使第一出药孔槽与第一取药孔重合，进而将药片倒入第一取药板与第二隔离板之间的空间内，达到一定数量后，利用第二出药孔槽和第二取药孔相重合进而将药片再次取出，可以避免传统的取药瓶在取药时经常会

倒出多余的药物造成污染，同时可以将老人一天的药物置于第一取药板与第二隔离板之间的空间内，可以对老人的药量进行定量，避免老人服药过多，提高了该安全卫生型取药瓶的使用安全性。

[0012] 2、该安全卫生型取药瓶，通过金属增重片、防撞垫的配合使用，利用金属增重片可以增加药瓶盖的重量，在取药后对药瓶盖倒立放置时，避免药瓶盖由于重量较轻受到风力影响滑落造成污染的问题，同时利用防撞垫可以避免透明取药瓶在掉落时受到撞击，提高了该安全卫生型取药瓶的稳定性。

附图说明

[0013] 图1为本实用新型透明取药瓶正面的剖视结构示意图；

[0014] 图2为本实用新型透明取药瓶俯视的结构示意图；

[0015] 图3为本实用新型的结构示意图。

[0016] 图中：1、透明取药瓶；2、药瓶盖；3、推动柱；4、转动柱；5、第二取药板；6、第一出药孔槽；7、第一取药孔；8、防撞垫；9、第一隔离板；10、第一取药板；11、传动柱；12、第二隔离板；13、第二取药孔；14、橡胶垫； 15、金属增重片；16、第二出药孔槽。

具体实施方式

[0017] 下面将结合本实用新型实施例中的附图，对本实用新型实施例中的技术方案进行清楚、完整地描述，显然，所描述的实施例仅仅是本实用新型一部分实施例，而不是全部的实施例。

[0018] 请参阅图1至图3，本实用新型提供一种技术方案：一种安全卫生型取药瓶，包括透明取药瓶1，透明取药瓶1的顶部螺纹套接有药瓶盖2，药瓶盖2 的侧面固定套接有橡胶垫14，药瓶盖2的顶部固定连接有金属增重片15，利用金属增重片15可以增加药瓶盖2的重量，在取药后对药瓶盖2倒立放置时，避免药瓶盖2由于重量较轻受到风力影响滑落造成污染的问题，提高了该安全卫生型取药瓶的稳定性，透明取药瓶1内腔的中部固定连接有第一隔离板9，透明取药瓶1内腔的顶部固定安装有第二隔离板12，第二隔离板12的中部活动套接有传动柱11，传动柱11的另一端延伸至药瓶盖2的内腔，传动柱11 的顶部固定连接有转动柱4，传动柱11的一端与第一隔离板9的上表面相接触，传动柱11一端的表面固定套接有第一取药板10，第一取药板10的下表面与第一隔离板9的上表面相贴合，第一隔离板9表面的一侧开设有第一取药孔7，第一取药板10上表面的一侧开设有第一出药孔槽6，传动柱11的中部固定连接有第二取药板5，第二取药板5的下表面与第二隔离板12的上表面相贴合，第二隔离板12上表面的一侧开设有第二取药孔13，第二取药板5 上表面的一侧开设有第二出药孔槽16，第二取药孔13内腔的直径与第一取药孔7内腔的直径相同，第二出药孔槽16内腔的形状与第一出药孔槽6内腔的形状相同，第二取药板5上表面的一侧固定连接有位于第二出药孔槽16一侧的推动柱3，通过转动转动柱4进而使第一出药孔槽6与第一取药孔7重合，进而将药片倒入第一取药板10与第二隔离板12之间的空间内，达到一定数量后，利用推动柱3对第二取药板5进行转动，使第二出药孔槽16和第二取药孔13相重合进而将药片再次取出，二次取药可以避免传统的取药瓶在取药时经常会倒出多余的药物造成污染的问题，同时可以将老人一天的药物置于第一取药板10与第二隔离板12之间的空间内，可以对老人的药量

进行定量，避免老人服药过多，提高了该安全卫生型取药瓶的使用安全性，透明取药瓶1 的侧面固定套接有防撞垫8，同时利用防撞垫8可以避免透明取药瓶1在掉落时受到撞击，提高了该安全卫生型取药瓶的稳定性，第一隔离板9、第一取药板10、第二隔离板12以及第二取药板5的材质均为透明无毒塑料，利用透明无毒塑料对第一隔离板9、第一取药板10、第二隔离板12以及第二取药板5 进行制作，进而便于取药人员对取药的数量进行观察，提高了该安全卫生型取药瓶的实用性。

[0019] 综上，该安全卫生型取药瓶，使用时，首先将药瓶盖2取下，然后转动转动柱4使第一出药孔槽6与第一取药孔7重合，推动推动柱3使第二取药孔13与第二出药孔槽16不重合，将药片倒入药片倒入第一取药板10与第二隔离板12之间的空间内，达到一定数量后，转动转动柱4使第一出药孔槽6 与第一取药孔7位置错开，推动推动柱3利用第二出药孔槽16和第二取药孔 13相重合进而将药片再次取出，可以对老人以及儿童的药量进行定量，避免老人服药过多，即可。

[0020] 以上所述，仅为本实用新型较佳的具体实施方式，但本实用新型的保护范围并不局限于此，任何熟悉本技术领域的技术人员在本实用新型揭露的技术范围内，根据本实用新型的技术方案及其实用新型构思加以等同替换或改变，都应涵盖在本实用新型的保护范围之内。

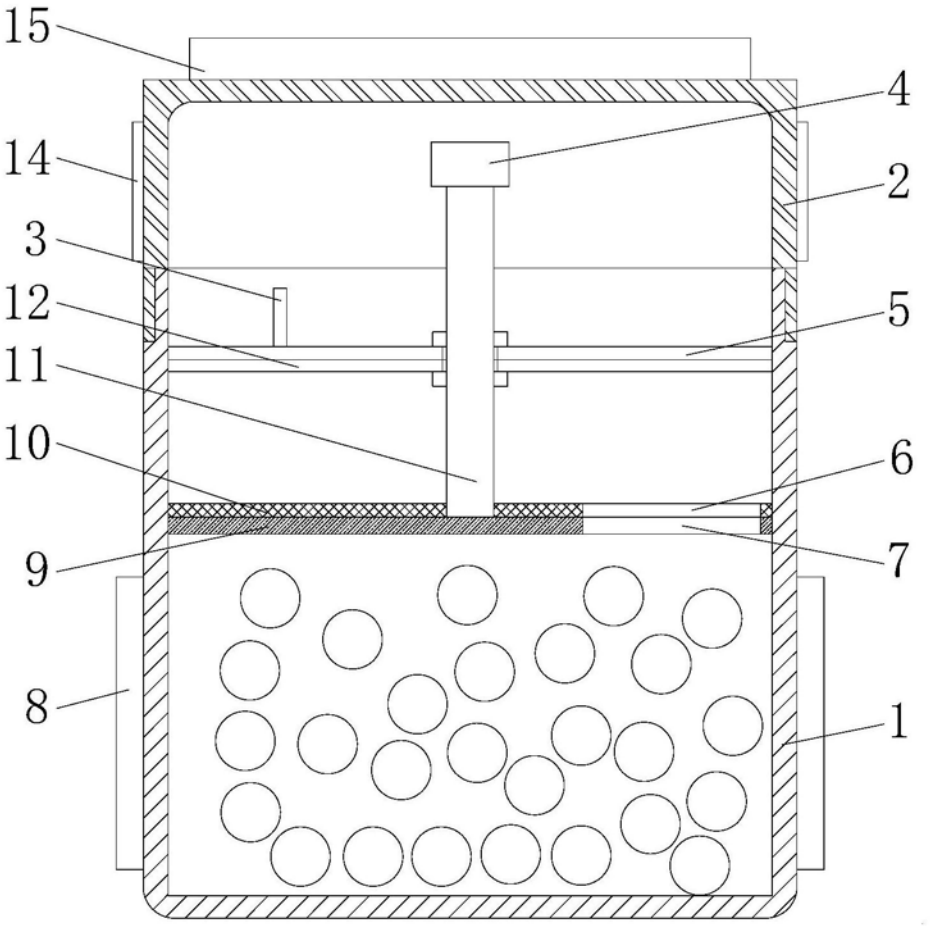

图1

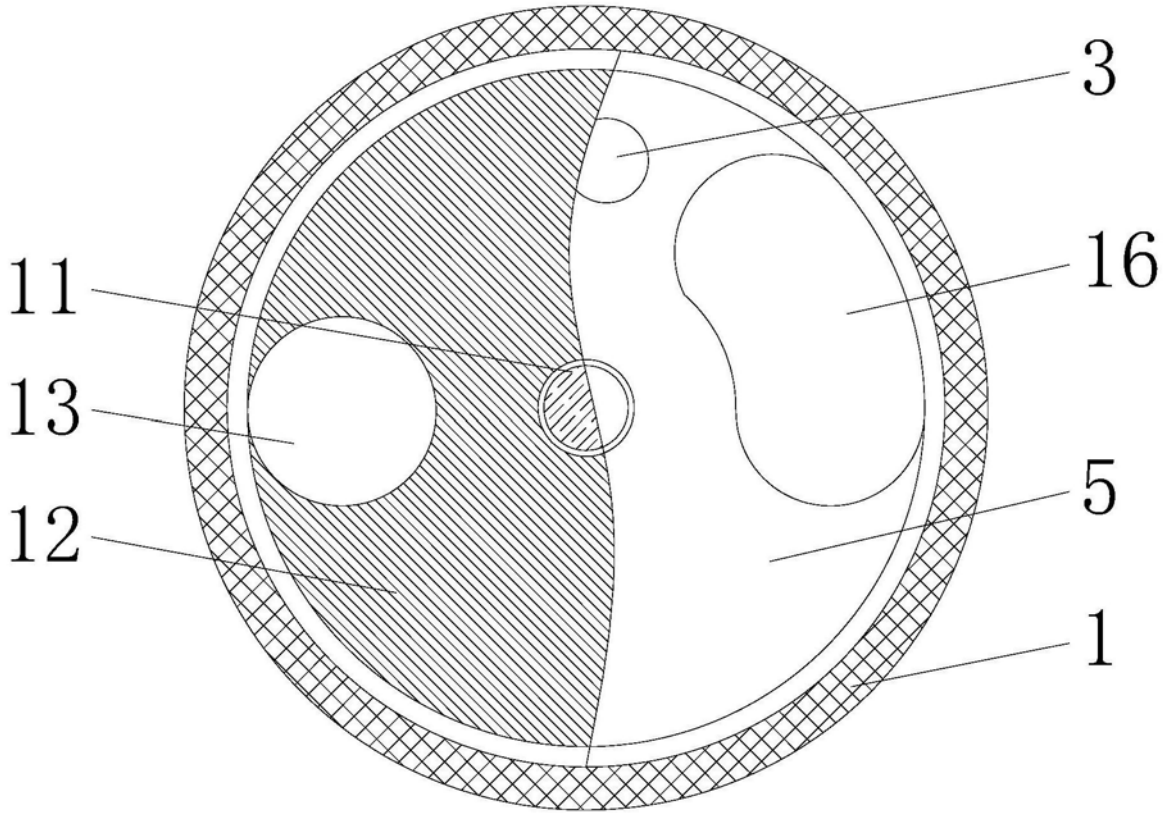

图2

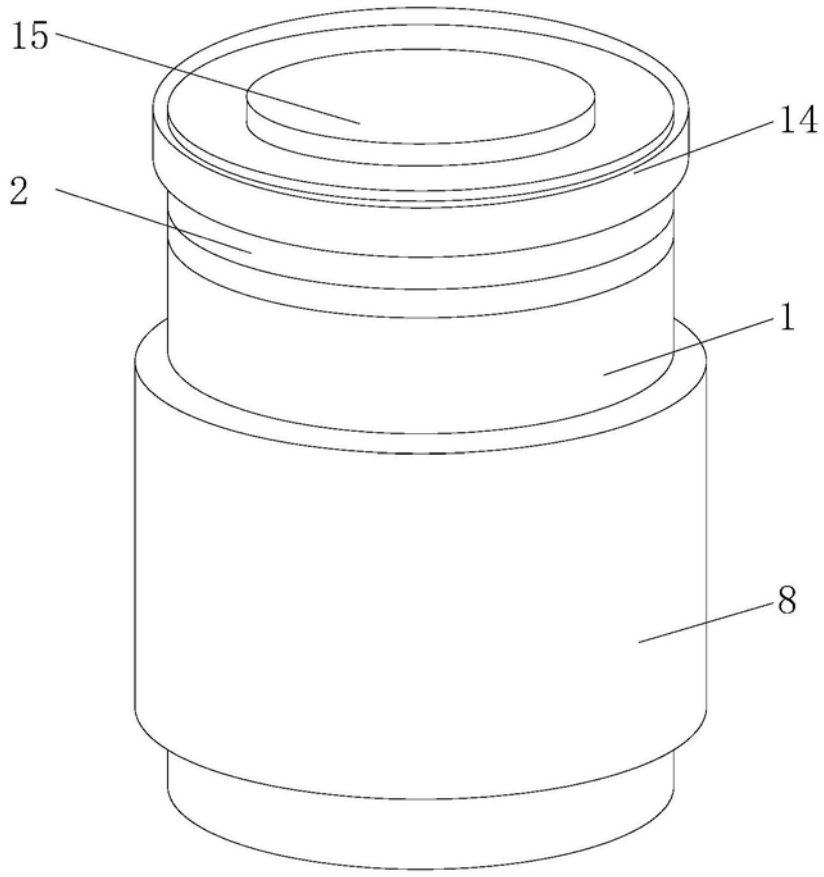

图3