(19)中华人民共和国国家知识产权局

(12)发明专利申请

(10)申请公布号 CN 105396926 A
(43)申请公布日 2016.03.16

(21)申请号 201510954551.6

(22)申请日 2015.12.18

(71)申请人 苏州朗睿杰自动化科技有限公司
地址 215000 江苏省苏州市吴中区光福镇田里珠路10号

(72)发明人 吴永华

(74)专利代理机构 苏州铭浩知识产权代理事务所（普通合伙） 32246
代理人 潘志渊

(51)Int.Cl.
B21D 22/02(2006.01)
B21D 37/04(2006.01)

权利要求书1页 说明书2页 附图2页

(54)发明名称

一种快拆板材冲压装置

(57)摘要

本发明公开了一种快拆板材冲压装置，包括底座；所述底座一侧设有固定板；所述固定板上通过弧形板安装有压紧气缸；所述压紧气缸的活塞端连接有压板；所述压板穿过设置在固定板上的导向板；所述压板下端设有冲压板；所述冲压板下方的底座上设有安装冲压模具的安装槽；所述冲压模具通过固定卡块固定在安装槽内；所述底座底部还设有退模口；本发明通过在底座上设置安装槽，将冲压模具固定在安装槽内，压紧气缸推动冲压板进行冲压，加快了冲压成型的速度，提高了产品的质量，大大的提高了生产的效率。

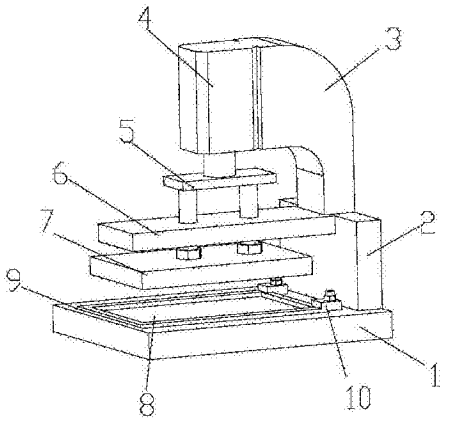

CN 105396926 A

1. 一种快拆板材冲压装置，其特征在于：包括底座；所述底座一侧设有固定板；所述固定板上通过弧形板安装有压紧气缸；所述压紧气缸的活塞端连接有压板；所述压板穿过设置在固定板上的导向板；所述压板下端设有冲压板；所述冲压板下方的底座上设有安装冲压模具的安装槽；所述冲压模具通过固定卡块固定在安装槽内；所述底座底部还设有退模口。

2. 如权利要求 1 所述的一种快拆板材冲压装置，其特征在于：所述冲压板通过螺栓与压板固定，且可调节。

3. 如权利要求 1 所述的一种快拆板材冲压装置，其特征在于：所述压紧气缸为液压气缸。

一种快拆板材冲压装置

技术领域

[0001] 本发明涉及一种快拆板材冲压装置，主要涉及加工模具技术领域。

背景技术

[0002] 金属板材在加工时，有时会把板材做成某个固定的形状，以前都是通过刻刀在金属板材上画上线条，然后通过手工根据所画的线条来进行加工，此类金属加工方法很落后，加工效率低下，且存在着安全等问题。

发明内容

[0003] 针对上述存在的技术问题，本发明的目的是：提出了一种能够满足加工要求，工作效率高的快拆板材冲压装置。

[0004] 本发明的技术解决方案是这样实现的：一种快拆板材冲压装置，包括底座；所述底座一侧设有固定板；所述固定板上通过弧形板安装有压紧气缸；所述压紧气缸的活塞端连接有压板；所述压板穿过设置在固定板上的导向板；所述压板下端设有冲压板；所述冲压板下方的底座上设有安装冲压模具的安装槽；所述冲压模具通过固定卡块固定在安装槽内；所述底座底部还设有退模口。

[0005] 优选的，所述冲压板通过螺栓与压板固定，且可调节。

[0006] 优选的，所述压紧气缸为液压气缸。

[0007] 由于上述技术方案的运用，本发明与现有技术相比具有下列优点：

本发明的一种快拆板材冲压装置，通过在底座上设置安装槽，将冲压模具固定在安装槽内，压紧气缸推动冲压板进行冲压，加快了冲压成型的速度，提高了产品的质量，大大的提高了生产的效率。

附图说明

[0008] 下面结合附图对本发明技术方案作进一步说明：

附图 1 为本发明的一种快拆板材冲压装置的结构示意图；

附图 2 为本发明的一种快拆板材冲压装置的另一方向示意图；

其中：1、底座；2、固定板；3、弧形板；4、压紧气缸；5、压板；6、导向板；7、冲压板；8、冲压模具；9、安装槽；10、固定卡块；11、退模口。

具体实施方式

[0009] 下面结合附图来说明本发明。

[0010] 附图 1、2 为本发明所述的一种快拆板材冲压装置，包括底座 1；所述底座 1 一侧设有固定板 2；所述固定板 2 上通过弧形板 3 安装有压紧气缸 4；所述压紧气缸 4 的活塞端连接有压板 5；所述压板 5 穿过设置在固定板 2 上的导向板 6；所述压板 5 下端设有冲压板 7；所述冲压板 7 下方的底座 1 上设有安装冲压模具 8 的安装槽 9；所述冲压模具 8 通过固定

卡块 10 固定在安装槽 9 内；所述底座 1 底部还设有退模口 11；所述冲压板 7 通过螺栓与压板 5 固定，且可调节。所述压紧气缸 4 为液压气缸。

[0011] 本发明的一种快拆板材冲压装置，通过在底座 1 上设置安装槽 9，将冲压模具 8 固定在安装槽 9 内，压紧气缸 4 推动冲压板 7 进行冲压，加快了冲压成型的速度，提高了产品的质量，大大的提高了生产的效率。

[0012] 上述实施例只为说明本发明的技术构思及特点，其目的在于让熟悉此项技术的人士能够了解本发明的内容并加以实施，并不能以此限制本发明的保护范围，凡根据本发明精神实质所作的等效变化或修饰，都应涵盖在本发明的保护范围内。

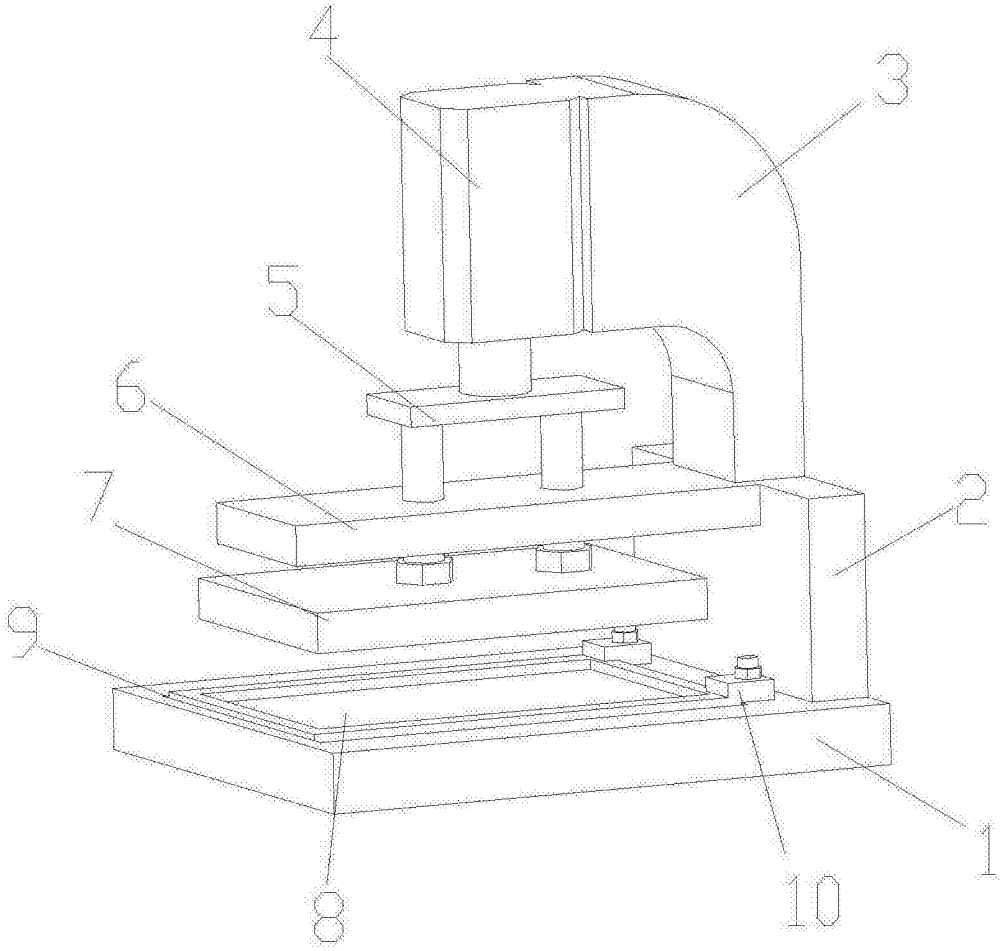

图 1

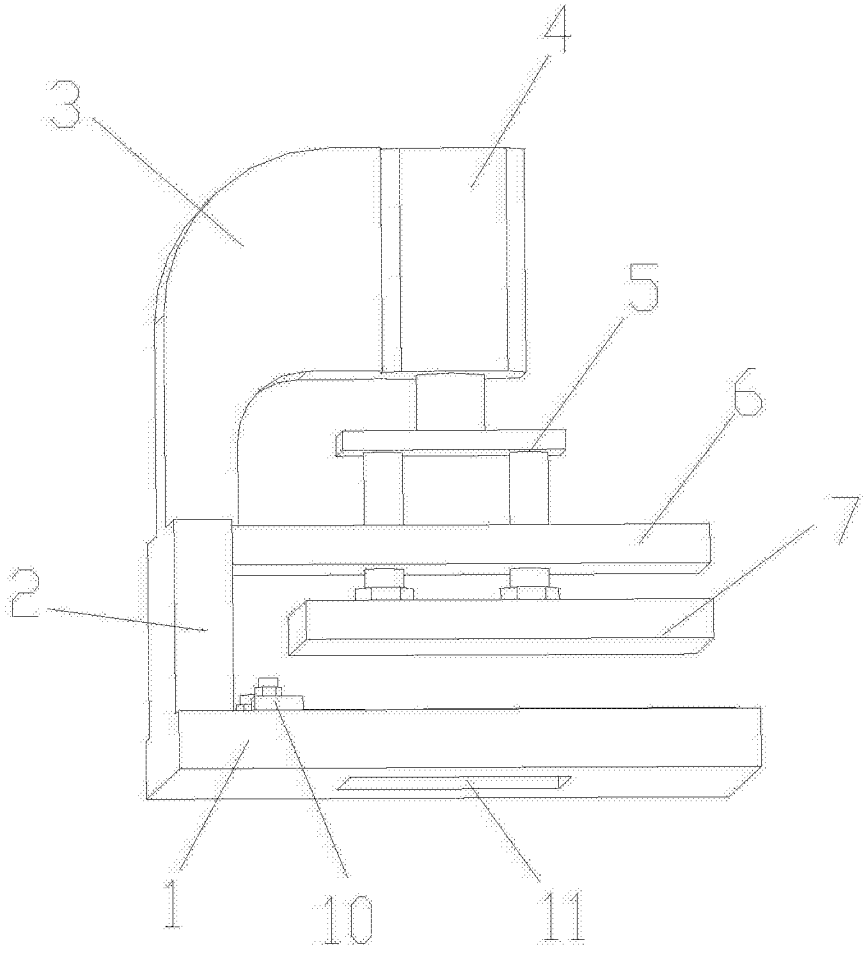

图 2