(19)中华人民共和国国家知识产权局

(12)实用新型专利

(10)授权公告号 CN 201536667 U
(45)授权公告日 2010.08.04

(21)申请号 200920070842.9

(22)申请日 2009.04.21

(73)专利权人 科琪企业(上海)有限公司
地址 201600 上海市松江区小昆山镇光华路351号2幢

(72)发明人 潘新华 李志斌 潘新来

(51)Int.Cl.
A41H 9/00(2006.01)
A41H 43/04(2006.01)
A41C 5/00(2006.01)
D06H 7/00(2006.01)

权利要求书 1 页 说明书 2 页 附图 1 页

(54)实用新型名称

用于无缝内衣的边切装置

(57)摘要

一种用于无缝内衣的边切装置,涉及服装机械,主要为无缝内衣的边切机,其特征在于:所述边切机的切刀装配件的上部设置有一加热组件,加热组件通过上柱装配件和边切机连成一体,在所述上柱装配件上设置有一导带槽,导带槽上放置胶带。所述加热组件是由穿过的导带槽和加热器通过螺栓固定连接在一起,以及加热导杆、加热垫块、加热固定板组合构成,加热器用于对通过导带槽上的胶带加热。有益效果结构简单,操作方便,将边切和上胶两步工序同时完成,大大缩短了加工的时间,提高了工作效率。

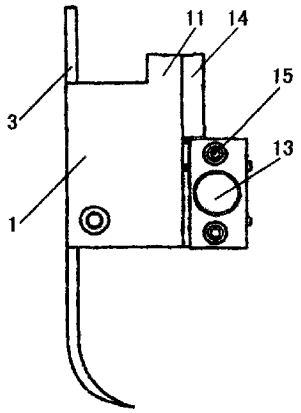

CN 201536667 U

1. 一种用于无缝内衣的边切装置，其特征在于：所述边切机的切刀装配件的上部设置有一加热组件，加热组件通过上柱装配件和边切机连成一体，在所述上柱装配件上设置有一导带槽，导带槽上放置胶带。

2. 根据权利要求 1 所述用于无缝内衣的边切装置，其特征在于：所述加热组件是由穿过的导带槽和加热器通过螺栓固定连接在一起，以及加热导杆、加热垫块、加热固定板组合构成，加热器用于对通过导带槽上的胶带加热。

3. 根据权利要求 1 所述用于无缝内衣的边切装置，其特征在于：所述上装配件的上部通过传送带和边切机的电机连接，用于传动导带槽带动胶带工作。

用于无缝内衣的边切装置

技术领域

[0001] 本实用新型涉及服装机械，具体是一种用于无缝内衣加工工序中的边切装置。

背景技术

[0002] 目前，女性内衣的加工过程中，内衣的接缝处采用线接，而这些材料往往是采用棉质、锦纶、尼龙等，这种材料在制成线条后伸缩性就会大大降低。我们在实际使用的过程中就会发现内衣的材料有很大的伸缩性，但是线条就会限制伸缩，出现很重的勒痕，非常的不美观。于是现在人们就采取无缝连接的方式，这种无缝连接就需要在以往的接口处采用热风封口，在热风封口的时候就要在接缝处上胶和对多余的边料进行剪切，这样实际就是两道工序，就目前来说要借助两台机器进行完成，这就增加了人力物力，提高产品的成本，非常的不经济。

实用新型内容

[0003] 本实用新型所要解决的技术问题在于提供一种能够克服现有产品的不足之处，利用一种边切装置，对衣物进行剪切的同时，还对接口处加热上胶。

[0004] 本实用新型所要解决的技术问题采用以下技术方案来实现，

[0005] 一种无缝内衣的边切装置，主要为无缝内衣的边切机，其特征在于：所述边切机的切刀装配件的上部设置有一加热组件，加热组件通过上柱装配件和边切机连成一体，在所述上柱装配件上设置有一导带槽，导带槽上放置胶带。

[0006] 所述加热组件是由穿过的导带槽和加热器通过螺栓固定连接在一起，以及加热导杆、加热垫块、加热固定板组合构成，加热器用于对通过导带槽上的胶带加热。

[0007] 在所述上装配件的上部通过传送带和边切机的电机连接，用于传动导带槽带动胶带工作。

[0008] 本实用新型的有益效果结构简单，操作方便，将边切和上胶两步工序同时完成，大大缩短了加工的时间，提高了工作效率。

附图说明

[0009] 图 1 是本实用新型加热组件示意图；

[0010] 图 2 是图 1 的侧面视图；

[0011] 图 3 是本实用新型上柱装配结构示意图。

具体实施方式

[0012] 为了使本实用新型实现的技术手段、创作特征、达成目的与功效易于明白了解，下面结合具体图示，进一步阐述本实用新型。

[0013] 如图 1、图 2 所示，一种无缝内衣的边切装置，主要为无缝内衣的边切机，边切机的切刀装配件的上部安装一加热组件 1，加热组件 1 是由穿过的导带槽 3 和加热器 11 通过螺

栓 12 固定连接在一起，以及加热导杆 13、加热垫块 14、加热固定板 15 组合构成，导带槽 3 上放置胶带，通过加热组件 1 的加热器 11 对通过导带槽 3 上的胶带加热，胶结在无缝内衣的接口处。加热固定板 15 上开有一滑槽 16，加热器 11 滑动安装在滑槽 16 内，这样可以同导带槽 3 沿滑槽 16 来回滑动，固定胶带需要胶结的位置。

[0014] 如图 3 所示，加热组件 1 通过安装在上柱装配件 2 的下部和边切机连成一体，且边切机的下端同切刀相对应安装。在上柱装配件 2 上安装一导带槽 3，导带槽 3 上放置胶带，导带槽 3 的上端固定在上柱链轮轴 21 上，上柱链轮轴 21 和步进电机 22 相连，步进电机 22 外套有同步带轮 23，同步带轮 23 的另一端与电机连接。

[0015] 通过电机的驱动，带动同步带轮 23，从而带动导带槽 3 滑动，导带槽 3 上的胶带经由加热器 11 加热后，胶结在无缝内衣的接口处，此时和上柱装配件 2 同步工作的切刀装配件也同时启动，对无缝内衣接口外多余的边料剪切，完成两道工序。

[0016] 以上显示和描述了本实用新型的基本原理和主要特征和本实用新型的优点。本行业的技术人员应该了解，本实用新型不受上述实施例的限制，上述实施例和说明书中描述的只是说明本实用新型的原理，在不脱离本实用新型精神和范围的前提下，本实用新型还会有各种变化和改进，这些变化和改进都落入要求保护的本实用新型范围内。本实用新型要求保护范围由所附的权利要求书及其等效物界定。

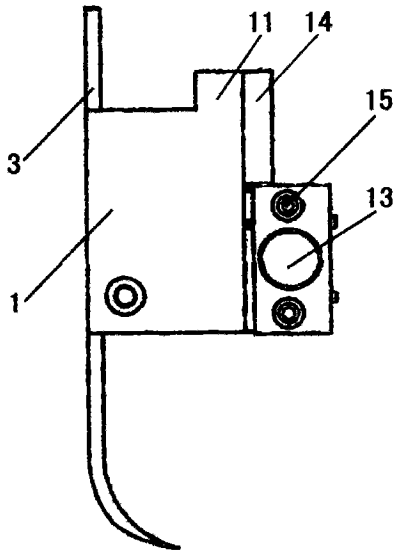

图 1

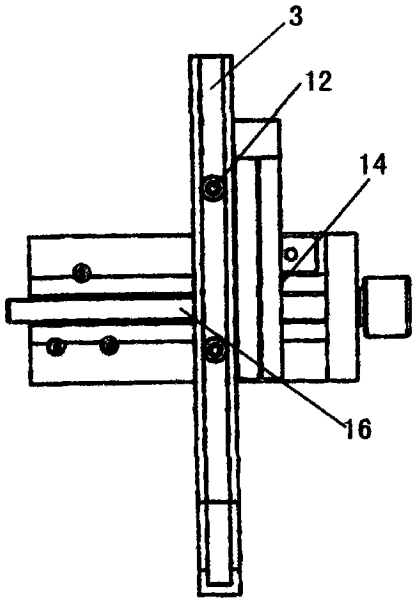

图 2

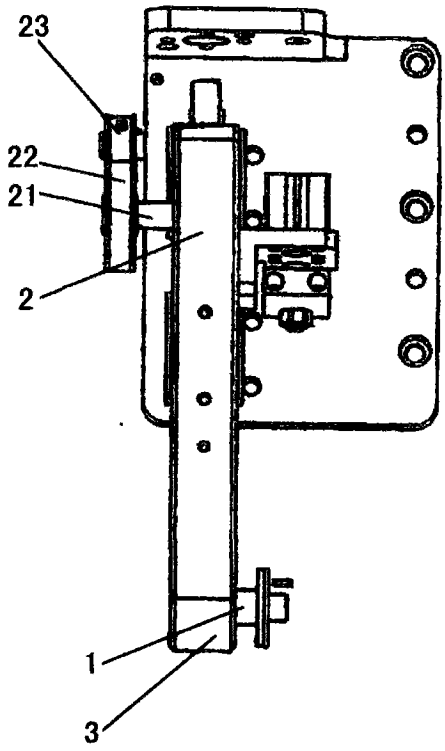

图 3