(19)中华人民共和国国家知识产权局

(12)实用新型专利

(10)授权公告号 CN 207370458 U
(45)授权公告日 2018.05.18

(21)申请号 201720431130.X

(22)申请日 2017.04.24

(73)专利权人 董云吉
地址 天津市北辰区西堤头镇刘快庄村广场道17排6号

(72)发明人 董云吉

(74)专利代理机构 北京细软智谷知识产权代理有限责任公司 11471
代理人 赵芳

(51)Int.Cl.
A47G 19/22(2006.01)

权利要求书1页 说明书3页 附图5页

(54)实用新型名称

一种茶水分离的保温杯

(57)摘要

本实用新型涉及一种茶水分离的保温杯，包括杯体和与杯体上口内部的内盖，其特征在于：所述杯体内部固定有分水装置，分水装置包括上盖滤网和分水滤网，上盖滤网位于分水滤网的上方；所述杯体内部还固定有缓流挡板，缓流挡板位于分水装置的上方，缓流挡板上设有使茶水通过的缓流通槽，缓流挡板上还设有通气孔；所述杯体杯壁设有保温层，保温层的内壁上设有若干个环形固定齿。本实用新型通过分水结构实现茶水分离，分水滤网能够适当挡住进水水流，使茶叶冲泡充分，缓流挡板可以减缓出水水流的速度，保护使用者不被烫到，使用过程简单方便。

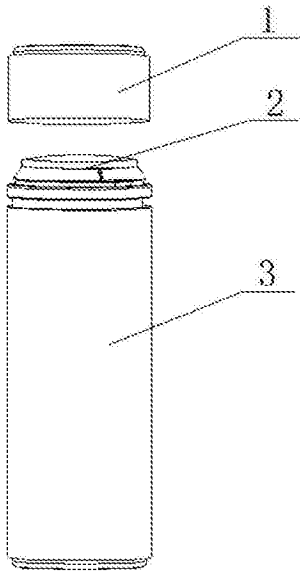

CN 207370458 U

1.一种茶水分离的保温杯，包括杯体(3)和与杯体(3)上口内部的内盖(2)，其特征在于：所述杯体(3)内部固定有分水装置，分水装置包括上盖滤网(5)和分水滤网(6)，上盖滤网(5)位于分水滤网(6)的上方；所述杯体(3)内部还固定有缓流挡板(4)，缓流挡板(4)位于分水装置的上方，缓流挡板(4)上设有使茶水通过的缓流通槽(42)，缓流挡板(4)上还设有通气孔(41)；所述杯体(3)杯壁设有保温层(31)，保温层(31)的内壁上设有若干个环形固定齿(7)。

2.如权利要求1所述的一种茶水分离的保温杯，其特征在于：所述缓流挡板(4)的边缘搭在环形固定齿(7)上，分水滤网(6)的边缘也搭在环形固定齿(7)上。

3.如权利要求1所述的一种茶水分离的保温杯，其特征在于：所述上盖滤网(5)的边缘设有若干个弹性扣(51)，弹性扣(51)卡在环形固定齿(7)上。

4.如权利要求3所述的一种茶水分离的保温杯，其特征在于：所述上盖滤网(5)的尺寸小于环形固定齿(7)的内径，上盖滤网(5)可通过按住弹性扣(51)的方式从杯体(3)内取出。

5.如权利要求1所述的一种茶水分离的保温杯，其特征在于：所述环形固定齿(7)为环形凸齿，沿着保温层(31)的内壁纵向分布，环形固定齿(7)从杯口到杯底方向凸齿逐渐增大。

6.如权利要求1所述的一种茶水分离的保温杯，其特征在于：所述分水滤网(6)为环形滤网结构，分水滤网(6)中间设有圆形分水板(61)，环形滤网位于圆形分水板(61)周围，圆形分水板(61)为不透水的结构；上盖滤网(5)为圆形滤网结构。

7.如权利要求1所述的一种茶水分离的保温杯，其特征在于：所述缓流挡板(4)和分水滤网(6)的尺寸略小于杯体(3)的内径，缓流挡板(4)和分水滤网(6)可向上从杯体(3)内取出。

8.如权利要求1所述的一种茶水分离的保温杯，其特征在于：所述缓流挡板(4)上的缓流通槽(42)为长条形，缓流通槽(42)的数量至少有两个。

9.如权利要求1所述的一种茶水分离的保温杯，其特征在于：所述缓流挡板(4)位于靠近杯口处，缓流挡板(4)上还设有弧形的拿取槽(43)。

10.如权利要求1所述的一种茶水分离的保温杯，其特征在于：所述保温杯还设有外盖(1)，外盖(1)与杯体(3)上口外部配合。

一种茶水分离的保温杯

技术领域

[0001] 本实用新型涉及保温杯的技术领域，特别是一种茶水分离的保温杯的技术领域。

背景技术

[0002] 很多人有喝茶的爱好，茶水的口感与茶叶的浸泡时间有很大关系，茶水的泡制通常分为闷泡和冲泡，闷泡是较为简单的泡制方法，闷泡时茶水长时间浸泡茶叶，导致茶叶中的茶多酚、芳香物质等自动氧化，降低茶汤的色、香、味，而且，茶中的维生素C、P、氨基酸等也会因长期浸泡氧化而减少，降低茶水的营养价值。冲泡是比较复杂的泡制方式，以功夫茶为例，要喝到好茶，需要历经多次浸泡及茶水分离等动作，且基于茶叶遇到热水后的特性，每次泡茶所需的温度及茶叶浸泡时间，均不相同，确实控管温度及时间，才能确保泡出的茶饮，具有一定水准的口感及香味，也才能反映茶叶的价值。

[0003] 现有的携带型的保温茶杯一般只能闷泡，不具有冲泡的条件，而普通的滤网也不能达到茶水分离的效果，浸泡时间过长会使茶水变味；另外，在移动中喝水的状态，例如在车上，随着摇晃水杯可能不稳，而保温杯中的茶水较烫，可能会在喝水时被晃出的茶水烫到，影响使用者的感受。

实用新型内容

[0004] 本实用新型的目的就是解决现有技术中的问题，提出一种茶水分离的保温杯，通过分水结构实现茶水分离，分水滤网能够适当挡住进水水流，使茶叶冲泡充分，缓流挡板可以减缓出水水流的速度，保护使用者不被烫到，使用过程简单方便。

[0005] 为实现上述目的，本实用新型提出了一种茶水分离的保温杯，包括杯体和与杯体上口内部的内盖，其特征在于：所述杯体内部固定有分水装置，分水装置包括上盖滤网和分水滤网，上盖滤网位于分水滤网的上方；所述杯体内部还固定有缓流挡板，缓流挡板位于分水装置的上方，缓流挡板上设有使茶水通过的缓流通槽，缓流挡板上还设有通气孔；所述杯体杯壁设有保温层，保温层的内壁上设有若干个环形固定齿。

[0006] 作为优选，所述缓流挡板的边缘搭在环形固定齿上，分水滤网的边缘也搭在环形固定齿上。

[0007] 作为优选，所述上盖滤网的边缘设有若干个弹性扣，弹性扣卡在环形固定齿上。

[0008] 作为优选，所述上盖滤网的尺寸小于环形固定齿的内径，上盖滤网可通过按住弹性扣的方式从杯体内取出。

[0009] 作为优选，所述环形固定齿为环形凸齿，沿着保温层的内壁纵向分布，环形固定齿从杯口到杯底方向凸齿逐渐增大。

[0010] 作为优选，所述分水滤网为环形滤网结构，分水滤网中间设有圆形分水板，环形滤网位于圆形分水板周围，圆形分水板为不透水的结构；上盖滤网为圆形滤网结构。

[0011] 作为优选，所述缓流挡板和分水滤网的尺寸略小于杯体的内径，缓流挡板和分水滤网可向上从杯体内取出。

[0012] 作为优选，所述缓流挡板上的缓流通槽为长条形，缓流通槽的数量至少有两个。

[0013] 作为优选，所述缓流挡板位于靠近杯口处，缓流挡板上还设有弧形的拿取槽。

[0014] 作为优选，所述保温杯还设有外盖，外盖与杯体上口外部配合。

[0015] 本实用新型的有益效果：本实用新型便携型的保温杯可以满足随时冲泡茶水的目的，通过简单几层滤网结构实现茶水分离，分水滤网能够适当挡住进水水流，使茶叶冲泡充分，及时的茶水分离，可以防止茶水长时间浸泡茶叶，避免影响导致茶叶中有益成分和茶汤的香味，缓流挡板可以减缓出水水流的速度，保护使用者不被烫到，使用过程简单方便。

[0016] 本实用新型的特征及优点将通过实施例结合附图进行详细说明。

附图说明

[0017] 为了更清楚地说明本实用新型实施例或现有技术中的技术方案，下面将对实施例或现有技术描述中所需要使用的附图作简单地介绍，显而易见地，下面描述中的附图仅仅是本实用新型的一些实施例，对于本领域普通技术人员来讲，在不付出创造性劳动的前提下，还可以根据这些附图获得其他的附图。

[0018] 图1是本实用新型一种茶水分离的保温杯的外部结构示意图；

[0019] 图2是本实用新型一种茶水分离的保温杯的内部结构示意图；

[0020] 图3是本实用新型一种茶水分离的保温杯的杯体的剖视图；

[0021] 图4是本实用新型一种茶水分离的保温杯的拿掉内盖后的俯视图；

[0022] 图5是本实用新型一种茶水分离的保温杯的分水滤网的俯视图；

[0023] 图6是本实用新型一种茶水分离的保温杯的上盖滤网的俯视图；

[0024] 图7是本实用新型一种茶水分离的保温杯的A结构的局部放大图。

[0025] 图中1-外盖；2-内盖；3-杯体；31-保温层；4-缓流挡板；41-通气孔；42-缓流通槽；43-拿取槽；5-上盖滤网；51-弹性扣；6-分水滤网；61-圆形分水板；7-环形固定齿。

具体实施方式

[0026] 为使本实用新型的目的、技术方案和优点更加清楚，下面将对本实用新型的技术方案进行详细的描述。显然，所描述的实施例仅仅是本实用新型一部分实施例，而不是全部的实施例。基于本实用新型中的实施例，本领域普通技术人员在没有做出创造性劳动的前提下所得到的所有其它实施方式，都属于本实用新型所保护的范围。

[0027] 实施例

[0028] 如图1、图2、图3，保温杯基本结构，本实用新型包括杯体3和与杯体3上口内部的内盖2，其特征在于：所述杯体3内部固定有分水装置，分水装置包括上盖滤网5和分水滤网6，上盖滤网5位于分水滤网6的上方；所述杯体3内部还固定有缓流挡板4，缓流挡板4位于分水装置的上方，缓流挡板4上设有使茶水通过的缓流通槽42，缓流挡板4上还设有通气孔41；所述杯体3杯壁设有保温层31，保温层31的内壁上设有若干个环形固定齿7。所述保温杯还设有外盖1，外盖1与杯体3上口外部配合。

[0029] 如图3、图7，两个滤网和缓流挡板4在杯壁上的固定方式，所述环形固定齿7为环形凸齿，沿着保温层31的内壁纵向分布，环形固定齿7从杯口到杯底方向凸齿逐渐增大。所述缓流挡板4的边缘搭在环形固定齿7上，分水滤网6的边缘也搭在环形固定齿7上。所述缓流

挡板4和分水滤网6的尺寸略小于杯体3的内径，缓流挡板4和分水滤网6可向上从杯体3内取出。所述上盖滤网5的边缘设有若干个弹性扣51，弹性扣51卡在环形固定齿7上。所述上盖滤网5的尺寸小于环形固定齿7的内径，上盖滤网5可通过按住弹性扣51的方式从杯体3内取出。

[0030] 如图5、图6，分水滤网6和上盖滤网5的结构，上盖滤网5为圆形滤网结构；所述分水滤网6为环形滤网结构，分水滤网6中间设有圆形分水板61，环形滤网位于圆形分水板61周围，圆形分水板61为不透水的结构；沏茶时，圆形分水板61的大小不规定，根据实际沏茶浓度情况来定。

[0031] 如图4，缓流挡板4的结构，缓流挡板4上设有使茶水通过的缓流通槽42，缓流挡板4上还设有通气孔41，所述缓流挡板4上的缓流通槽42为长条形，缓流通槽42的数量至少有两个。所述缓流挡板4位于靠近杯口处，缓流挡板4上还设有弧形的拿取槽43。

[0032] 本实用新型工作过程：

[0033] 本实用新型一种茶水分离的保温杯在工作过程中，杯体3最初是空着的状态，先放置分水滤网6，将分水滤网6防止在杯体3内部，卡在环形固定齿7上方，然后放置茶叶，在分水滤网6上。然后放置上盖滤网5，根据使用者个人喜好，确定放置上盖滤网5的位置，与分水滤网6之间的距离，确定后先捏住上盖滤网5边缘的弹性扣51，然后松开卡在环形固定齿7上，茶叶就限制在上盖滤网5和分水滤网6之间。倒入热水，即可实现对茶叶的冲泡。之后再放置缓流挡板4，也卡在环形固定齿7上方，水流经过分水滤网6，被分水滤网6中间的圆形分水板61挡住，往分水滤网6的边缘环形滤网部分流，能够均匀冲泡茶叶，而不会太快速的经过滤网而来不及充分冲泡，然后茶水流到水杯底部，从而与茶叶分离。盖紧内盖可以实现保温效果，拿掉内盖，即可饮用，因为茶水较烫，缓流挡板4可以阻止一次性大量的热水从茶杯涌出的情况，在移动过程中或车上时，可以减缓摇晃溅出，带来较好的饮用体验，保护使用者不被烫到。

[0034] 饮用后，取下缓流挡板4、上盖滤网5，倒出茶叶，取出分水滤网6，可以进行单独清洗和更换茶叶。

[0035] 本实用新型，便携型的保温杯可以满足随时冲泡茶水的目的，通过简单几层滤网结构实现茶水分离，分水滤网能够适当挡住进水水流，使茶叶冲泡充分，及时的茶水分离，可以防止茶水长时间浸泡茶叶，避免影响导致茶叶中有益成分和茶汤的香味，缓流挡板可以减缓出水水流的速度，保护使用者不被烫到，使用过程简单方便。

[0036] 以上所述，仅为本实用新型的具体实施方式，但本实用新型的保护范围并不局限于此，任何熟悉本技术领域的技术人员在本实用新型揭露的技术范围内，可轻易想到变化或替换，都应涵盖在本实用新型的保护范围之内。因此，本实用新型的保护范围应以所述权利要求的保护范围为准。

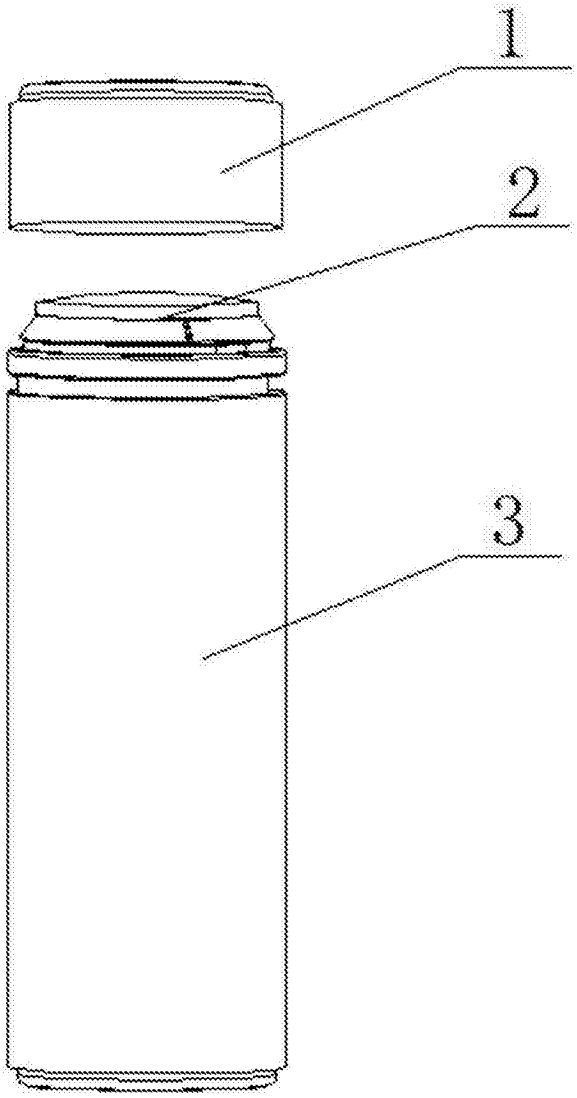

图1

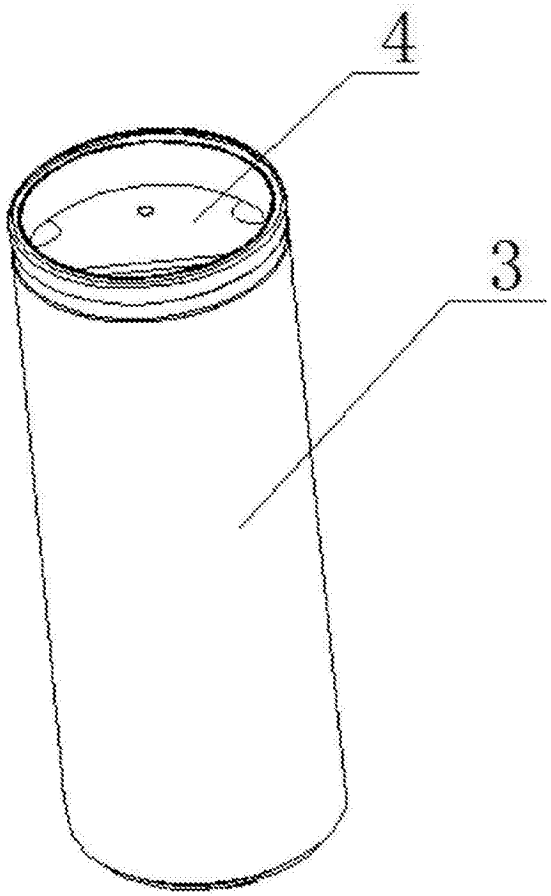

图2

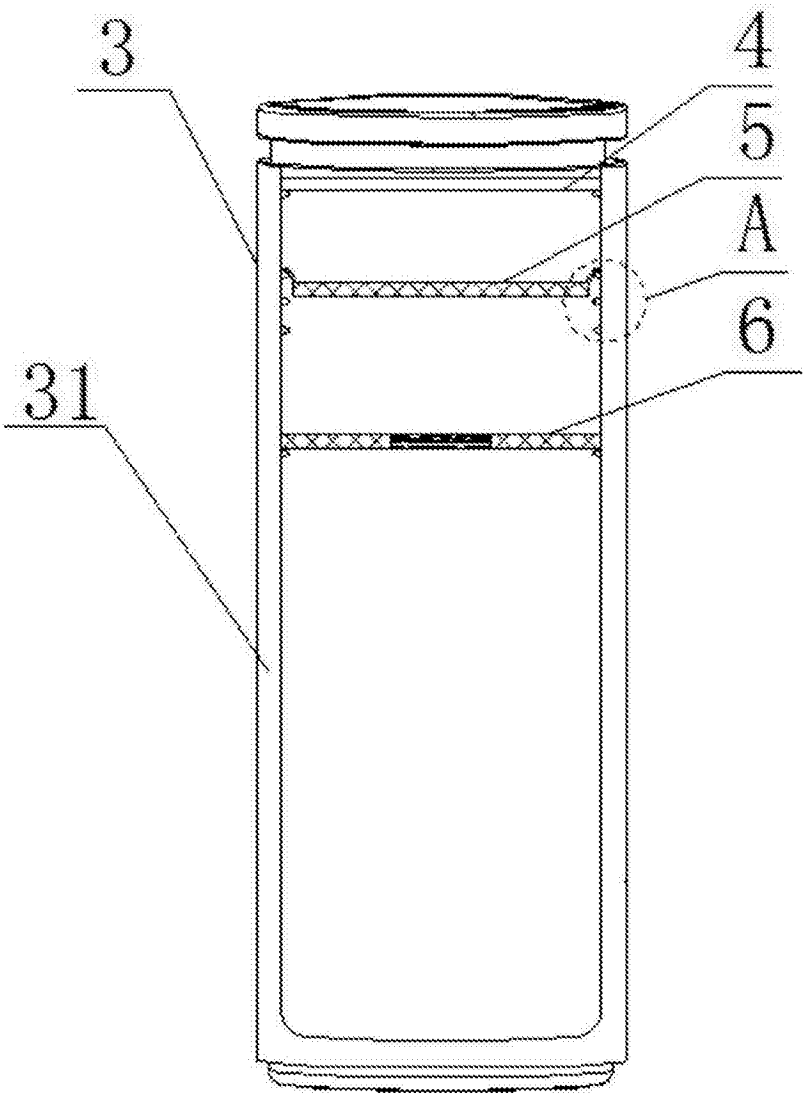

图3

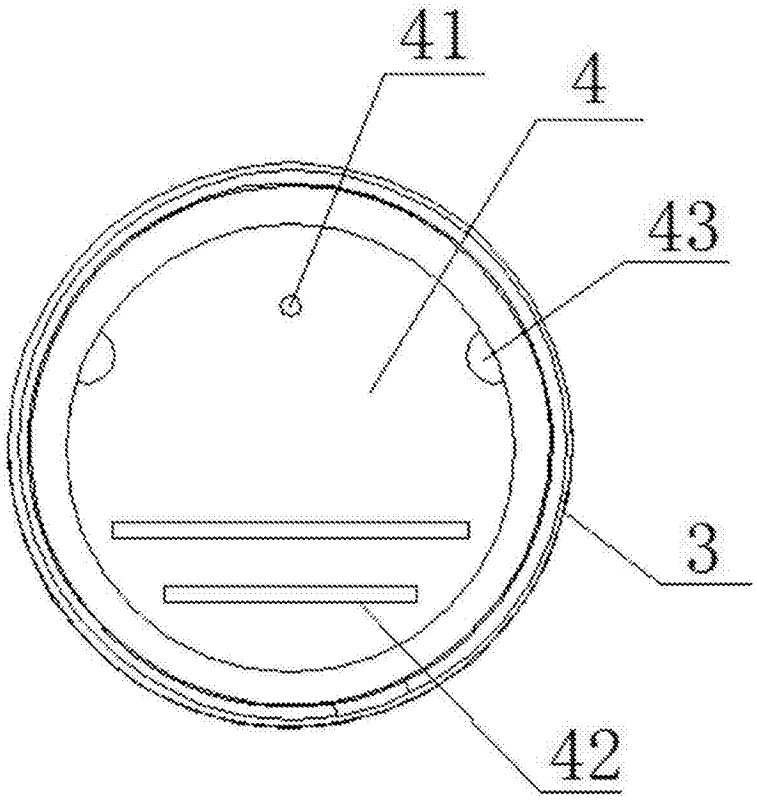

图4

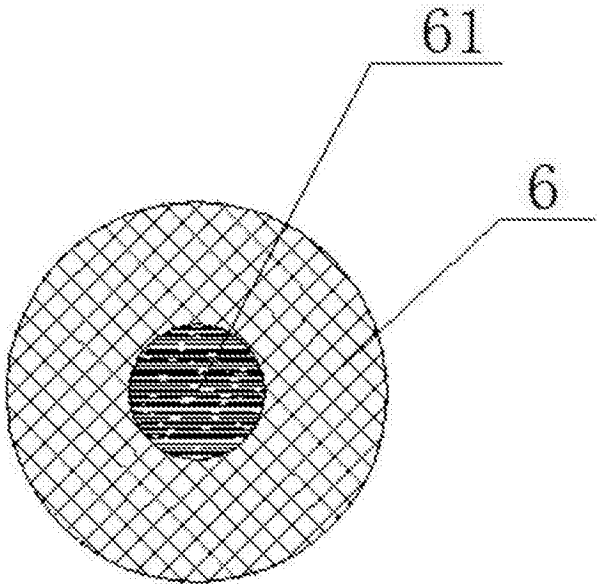

图5

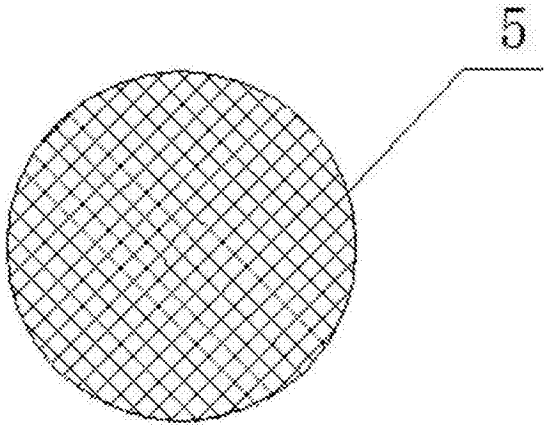

图6

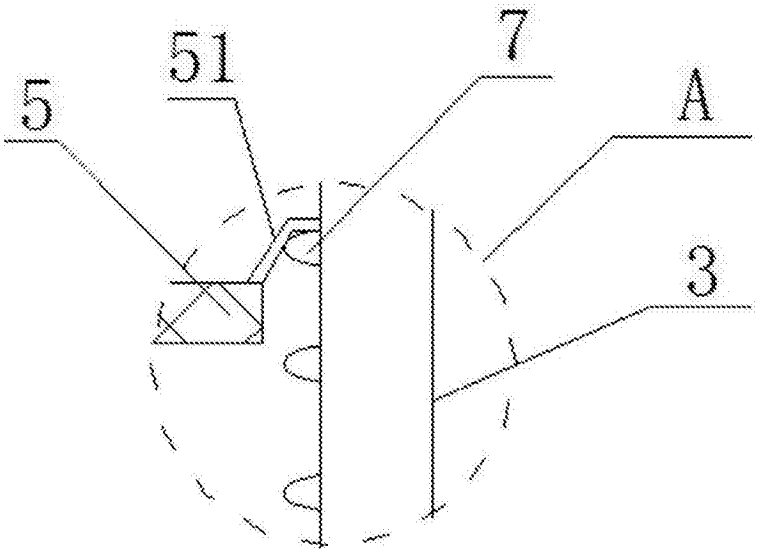

图7