(19)中华人民共和国国家知识产权局

(12)实用新型专利

(10)授权公告号 CN 207334355 U
(45)授权公告日 2018.05.08

(21)申请号 201720805121.2

(22)申请日 2017.07.05

(73)专利权人 无锡市南长实验中学
地址 214000 江苏省无锡市水沟头45号

(72)发明人 黄镇天

(74)专利代理机构 北京卫智畅科专利代理事务所(普通合伙) 11557
代理人 唐维铁

(51)Int.Cl.
F21S 6/00(2006.01)
F21V 21/26(2006.01)
F21V 23/04(2006.01)
F21V 33/00(2006.01)
A61L 9/03(2006.01)

(ESM)同样的发明创造已同日申请发明专利

权利要求书1页 说明书3页 附图1页

(54)实用新型名称

一种小学生用学习台灯

(57)摘要

本实用新型公开了一种小学生用学习台灯，包括台灯本体，台灯本体的表面设有开关，开关的一侧设有盖体，盖体的表面设有通孔，盖体与台灯本体通过合页固定连接，盖体的内部设有香薰灯，盖体的一侧设有第一连接杆，第一连接杆的一端设有第二连接杆，第二连接杆的一端设有灯罩，灯罩的内部设有照明灯，该小学生用学习台灯通过在台灯本体的表面设有香薰灯，通过香薰灯的加热可以使得香薰灯内部的香气弥漫在空气中，使得小学生在完成作业时可以提神醒脑、放松神经快速的完成老师布置的作业。

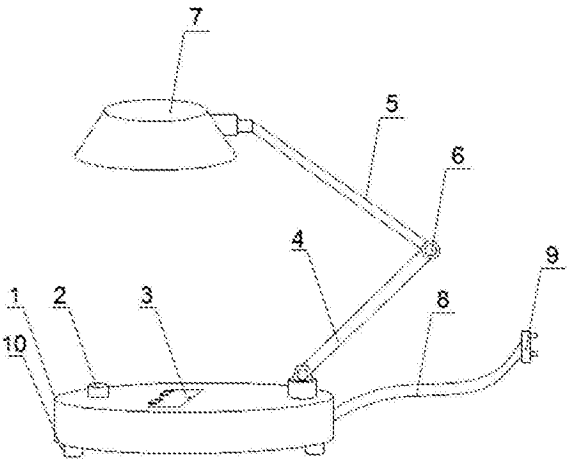

CN 207334355 U

1.一种小学生用学习台灯，包括台灯本体(1)，其特征在于，所述台灯本体(1)的表面设有开关(2)，所述开关(2)的一侧设有盖体(3)，所述盖体(3)的表面设有通孔(12)，所述盖体(3)与所述台灯本体(1)通过合页(11)固定连接，所述盖体(3)的内部设有香薰灯，所述盖体(3)的一侧设有第一连接杆(4)，所述第一连接杆(4)的一端设有第二连接杆(5)，所述第二连接杆(5)的一端设有灯罩(7)，所述灯罩(7)的内部设有照明灯。

2.根据权利要求1所述的一种小学生用学习台灯，其特征在于，所述台灯本体(1)的一侧设有连接线(8)，所述连接线(8)的一端设有插头(9)，所述台灯本体(1)的底端设有底座(10)。

3.根据权利要求1所述的一种小学生用学习台灯，其特征在于，所述第一连接杆(4)与所述第二连接杆(5)通过调节旋钮(6)固定连接。

4.根据权利要求1所述的一种小学生用学习台灯，其特征在于，所述香薰灯和所述照明灯均通过所述开关(2)与电源电性连接。

5.根据权利要求1所述的一种小学生用学习台灯，其特征在于，所述香薰灯的内部香薰为无花果和蜂蜜。

6.根据权利要求1所述的一种小学生用学习台灯，其特征在于，所述通孔(12)为若干组，若干组所述通孔(12)均匀分布在所述盖体(3)的表面。

7.根据权利要求2所述的一种小学生用学习台灯，其特征在于，所述底座(10)为三组，三组所述底座(10)的表面均设有橡胶材质制成的橡胶套。

一种小学生用学习台灯

技术领域

[0001] 本实用新型涉及一种小学生学习用具，具体涉及一种小学生用学习台灯，属于小学生学习用具领域。

背景技术

[0002] 台灯是灯的一种，小巧精致，方便携带。此电器主要放置在写字台或餐桌上，以供照明之用。台灯的光亮照射范围相对比较小和集中，因而不会影响到整个房间的光线，作用局限在台灯周围，便于阅读、学习，节省能源。台灯已经远远超越了台灯本身的价值，台灯已经变成了一个不可多得的艺术品。在轻装修重装饰的理念下，台灯的装饰功能也就更加明显，在当今社会，每个孩子的家长都希望自己的孩子越来越优秀，所以孩子在很小的时候就必须完成很多的任务才能达到家长的标准，所以台灯成为了孩子在学习时候必不可少的学习用具之一，但是小学生处于一个对什么东西都好奇的年龄，所以小学生在完成老师布置的作业时，精神不能集中来完成指定作业。

实用新型内容

[0003] 本实用新型要解决的技术问题是克服现有小学生处于一个对什么东西都好奇的年龄，所以小学生在完成老师布置的作业时，精神不能集中来完成指定作业的问题，提供一种小学生用学习台灯。

[0004] 为了解决上述技术问题，本实用新型提供了如下的技术方案：

[0005] 本实用新型提供一种小学生用学习台灯，包括台灯本体，所述台灯本体的表面设有开关，所述开关的一侧设有盖体，所述盖体的表面设有通孔，所述盖体与所述台灯本体通过合页固定连接，所述盖体的内部设有香薰灯，所述盖体的一侧设有第一连接杆，所述第一连接杆的一端设有第二连接杆，所述第二连接杆的一端设有灯罩，所述灯罩的内部设有照明灯。

[0006] 作为本实用新型的一种优选技术方案，所述台灯本体的一侧设有连接线，所述连接线的一端设有插头，所述台灯本体的底端设有底座。

[0007] 作为本实用新型的一种优选技术方案，所述第一连接杆与所述第二连接杆通过调节旋钮固定连接。

[0008] 作为本实用新型的一种优选技术方案，所述香薰灯和所述照明灯均通过所述开关与电源电性连接。

[0009] 作为本实用新型的一种优选技术方案，所述香薰灯的内部香薰为无花果和蜂蜜。

[0010] 作为本实用新型的一种优选技术方案，所述通孔为若干组，若干组所述通孔均匀分布在所述盖体的表面。

[0011] 作为本实用新型的一种优选技术方案，所述底座为三组，三组所述底座的表面均设有橡胶材质制成的橡胶套。

[0012] 本实用新型所达到的有益效果是：该小学生用学习台灯通过在台灯本体的表面设

有香薰灯，通过香薰灯的加热可以使得香薰灯内部的香气弥漫在空气中，使得小学生在完成作业时可以提神醒脑、放松神经快速的完成老师布置的作业。

附图说明

[0013] 附图用来提供对本实用新型的进一步理解，并且构成说明书的一部分，与本实用新型的实施例一起用于解释本实用新型，并不构成对本实用新型的限制。在附图中：

[0014] 图1是本实用新型的结构示意图；

[0015] 图2是本实用新型的部分结构示意图；

[0016] 图中：1、台灯本体；2、开关；3、盖体；4、第一连接杆；5、第二连接杆；6、调节旋钮；7、灯罩；8、连接线；9、插头；10、底座；11、合页；12、通孔。

具体实施方式

[0017] 以下结合附图对本实用新型的优选实施例进行说明，应当理解，此处所描述的优选实施例仅用于说明和解释本实用新型，并不用于限定本实用新型。

[0018] 实施例1

[0019] 如图1-2所示，本实用新型提供一种小学生用学习台灯，包括台灯本体1，台灯本体1的表面设有开关2，开关2的一侧设有盖体3，盖体3的表面设有通孔12，盖体3与台灯本体1通过合页11固定连接，盖体3的内部设有香薰灯，盖体3的一侧设有第一连接杆4，第一连接杆4的一端设有第二连接杆5，第二连接杆5的一端设有灯罩7，灯罩7的内部设有照明灯，该小学生用学习台灯通过在台灯本体的表面设有香薰灯，通过香薰灯的加热可以使得香薰灯内部的香气弥漫在空气中，使得小学生在完成作业时可以提神醒脑、放松神经快速的完成老师布置的作业。

[0020] 台灯本体1的一侧设有连接线8，连接线8的一端设有插头9，台灯本体1的底端设有底座10。第一连接杆4与第二连接杆5通过调节旋钮6固定连接。香薰灯和照明灯均通过开关2与电源电性连接。香薰灯的内部香薰为无花果和蜂蜜，花香配搭蜂蜜新鲜清爽，提神醒脑，放松神经，加快小学生完成作业的速率。通孔12为若干组，若干组通孔12均匀分布在盖体3的表面。底座10为三组，三组底座10的表面均设有橡胶材质制成的橡胶套，橡胶套可以对底座进行一定的保护作用。

[0021] 该装置是一种小学生用学习台灯，当需要使用该学习台灯时，家长现在台灯本体1表面的盖体3内部香薰灯加入无花果和蜂蜜，在台灯本体1通过连接线8一端的插头9接入电源，通过开关2使得开启灯罩7内部的照明灯开启和香薰灯的加热，照明灯可以对小学生在完成布置作业时起到一定的照明作用，香薰灯通过电加热使得无花果和蜂蜜的混合气体弥漫在空气中，可以使得小学生在完成作业时提神醒脑，加快其效率。

[0022] 该小学生用学习台灯通过在台灯本体的表面设有香薰灯，通过香薰灯的加热可以使得香薰灯内部的香气弥漫在空气中，使得小学生在完成作业时可以提神醒脑、放松神经快速的完成老师布置的作业。

[0023] 最后应说明的是：以上所述仅为本实用新型的优选实施例而已，并不用于限制本实用新型，尽管参照前述实施例对本实用新型进行了详细的说明，对于本领域的技术人员来说，其依然可以对前述各实施例所记载的技术方案进行修改，或者对其中部分技术特征

进行等同替换。凡在本实用新型的精神和原则之内，所作的任何修改、等同替换、改进等，均应包含在本实用新型的保护范围之内。

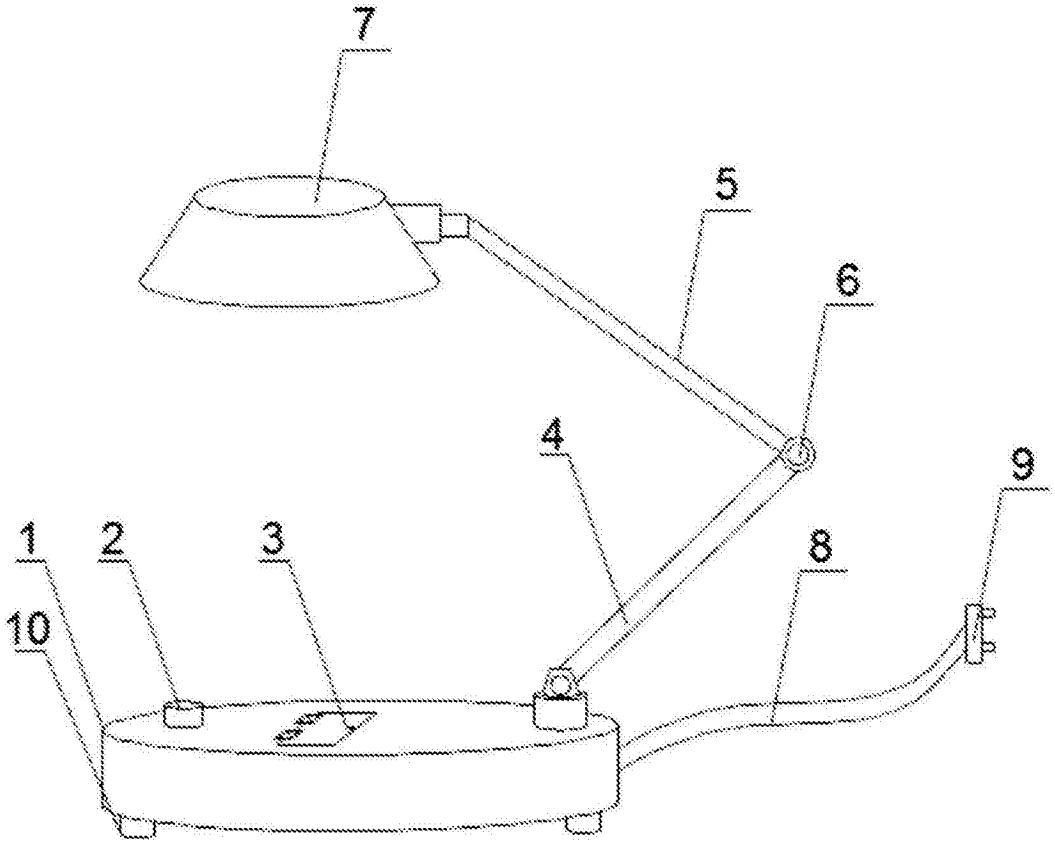

图1

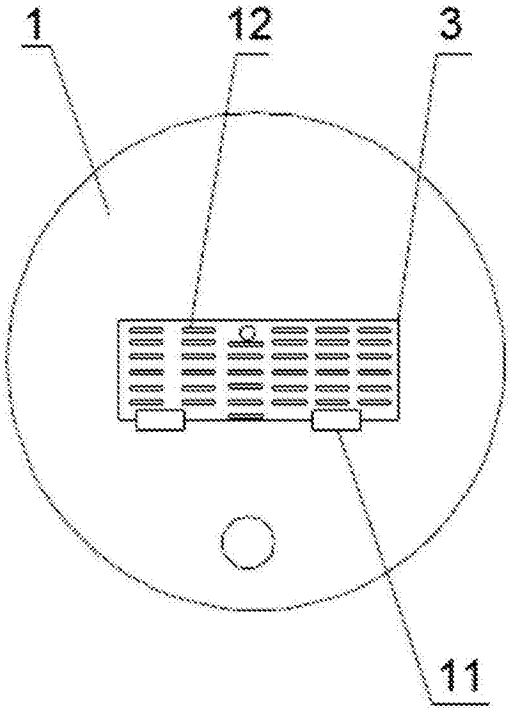

图2