(19)中华人民共和国国家知识产权局

(12)实用新型专利

(10)授权公告号 CN 213271821 U
(45)授权公告日 2021.05.25

(21)申请号 202021279602.2

(22)申请日 2020.07.02

(73)专利权人 杭州一谷科技有限公司
地址 311200 浙江省杭州市萧山区新塘街道商业城商城西路156号(二楼)

(72)发明人 王飞

(51)Int.Cl.
F16M 11/22(2006.01)
F16M 11/10(2006.01)
F16M 11/18(2006.01)
G06F 1/16(2006.01)
G06Q 40/00(2012.01)

权利要求书1页 说明书3页 附图2页

(54)实用新型名称

一种一体化财务数据管理装置

(57)摘要

本实用新型涉及数管装置技术领域，具体是一种一体化财务数据管理装置，包括底座，所述底座的顶部前端中心处竖立有三角架，且三角架的前端设置有销接片，所述销接片上活动连接有第一连接架和第二连接架，所述第一连接架和第二连接架的顶部均安装有连接台，且连接台上设有安装板，所述安装板上连接有显示屏，所述第一连接架和第二连接架均开设有通槽。本装置采用活动连接的方式将多个屏幕结合在一起，使显示屏的活动性更强可以进行拼接组合，便于后期对数据进行比对，在比对时不用将多组数据进行压缩后再传输到一个计算机上，解决了由于计算机显示屏固定而导致的数据分组打开的麻烦。

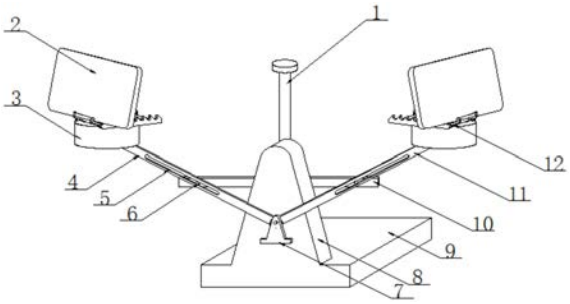

CN 213271821 U

1.一种一体化财务数据管理装置,包括底座(9),其特征在于:所述底座(9)的顶部前端中心处竖立有三角架(8),且三角架(8)的前端设置有销接片(7),所述销接片(7)上活动连接有第一连接架(4)和第二连接架(11),所述第一连接架(4)和第二连接架(11)的顶部均安装有连接台(3),且连接台(3)上设有安装板(12),所述安装板(12)上连接有显示屏(2),所述第一连接架(4)和第二连接架(11)均开设有通槽(5)。

2.根据权利要求1所述的一种一体化财务数据管理装置,其特征在于,所述底座(9)的顶部且位于三角架(8)的后端设置有螺杆(1),且螺杆(1)上套接有滑杆(10),所述滑杆(10)的两端设有滑块(6),且滑块(6)滑动连接在通槽(5)内。

3.根据权利要求1所述的一种一体化财务数据管理装置,其特征在于,所述安装板(12)的前端活动连接有靠杆(13),且靠杆(13)上横向等距排列有横档(14),所述靠杆(13)的底端前方设有挡板(15)。

4.根据权利要求3所述的一种一体化财务数据管理装置,其特征在于,所述靠杆(13)的两侧活动连接有支撑杆(16),且支撑杆(16)的长度是靠杆(13)长度的三分之二,所述支撑杆(16)上开设有镂空,且支撑杆(16)内侧中心处设有横闩。

5.根据权利要求1所述的一种一体化财务数据管理装置,其特征在于,所述安装板(12)的顶部两侧开设有调节齿槽(17),且调节齿槽(17)的锯齿间距和安装板(12)的厚度相等。

6.根据权利要求1所述的一种一体化财务数据管理装置,其特征在于,所述连接台(3)的内部底端中心处安装有电机(20),且电机(20)的驱动端连接有转台(19),所述转台(19)的底部和连接台(3)的顶部不接触。

7.根据权利要求6所述的一种一体化财务数据管理装置,其特征在于,所述转台(19)的直径大于连接台(3)的直径,所述转台(19)的底端和连接台(3)的顶部之间均开设有环槽,并且环槽内活动嵌合有滚珠(18)。

一种一体化财务数据管理装置

技术领域

[0001] 本实用新型涉及数管装置技术领域，具体是一种一体化财务数据管理装置。

背景技术

[0002] 目前，现有的非结构数据管理中心系统借助电子计算机来实现数据采集、数据管理和数据存储能力，实现对企业与个人的公文、图片、视频、音频等非结构数据集中统一管理，并提供安全可靠的权限访问控制。

[0003] 现有的计算机通常都是放置在台面上，或者多台计算机直接挂在墙面上，移动性不强或者没有，这样在进行多组数据比对和显示时需要将数据压缩传递到统一的计算机上，但是计算机屏幕大小固定，数据太多只能依次打开，十分不便。因此，本领域技术人员提供了一种一体化财务数据管理装置，以解决上述背景技术中提出的问题。

发明内容

[0004] 本实用新型的目的在于提供一种一体化财务数据管理装置，以解决上述背景技术中提出的问题。

[0005] 为实现上述目的，本实用新型提供如下技术方案：一种一体化财务数据管理装置，包括底座，所述底座的顶部前端中心处竖立有三角架，且三角架的前端设置有销接片，所述销接片上活动连接有第一连接架和第二连接架，所述第一连接架和第二连接架的顶部均安装有连接台，且连接台上设有安装板，所述安装板上连接有显示屏，所述第一连接架和第二连接架均开设有通槽。

[0006] 作为本实用新型进一步的方案：所述底座的顶部且位于三角架的后端设置有螺杆，且螺杆上套接有滑杆，所述滑杆的两端设有滑块，且滑块滑动连接在通槽内。

[0007] 作为本实用新型再进一步的方案：所述安装板的前端活动连接有靠杆，且靠杆上横向等距排列有横档，所述靠杆的底端前方设有挡板。

[0008] 作为本实用新型再进一步的方案：所述靠杆的两侧活动连接有支撑杆，且支撑杆的长度是靠杆长度的三分之二，所述支撑杆上开设有镂空，且支撑杆内侧中心处设有横闩。

[0009] 作为本实用新型再进一步的方案：所述安装板的顶部两侧开设有调节齿槽，且调节齿槽的锯齿间距和安装板的厚度相等。

[0010] 作为本实用新型再进一步的方案：所述连接台的内部底端中心处安装有电机，且电机的驱动端连接有转台，所述转台的底部和连接台的顶部不接触。

[0011] 作为本实用新型再进一步的方案：所述转台的直径大于连接台的直径，所述转台的底端和连接台的顶部之间均开设有环槽，并且环槽内活动嵌合有滚珠。

[0012] 与现有技术相比，本实用新型的有益效果是：本装置采用活动连接的方式将多个屏幕结合在一起，使显示屏的活动性更强可以进行拼接组合，便于后期对数据进行比对，在比对时不用将多组数据进行压缩后传输到一个计算机上，解决了由于计算机显示屏固定而导致的数据分组打开的麻烦，同时也避免需要进行分屏打开时数据字体太小而导致看不清

楚的问题，本装置在平时可以使计算机分开固定，便于每台计算机独立运作，可以单人单机操作，在比对时通过螺杆的转动带动滑杆向上位移，利用滑杆上的滑块带动两个连接架相互靠拢，进而使计算机靠拢，便于观看，同时在观看时为了满足不同角度，计算机的固定机构可以转动，从而满足不同角度的观看和操作，而且固定机构可以进行角度调节，该设计是为了满足单机单人操作时，不同的人群对于计算机的调节，提高使用时候的舒适度，以及应对屏幕反光的设计。

附图说明

[0013] 图1为一种一体化财务数据管理装置的结构示意图；

[0014] 图2为一种一体化财务数据管理装置中固定调节机构的结构示意图；

[0015] 图3为一种一体化财务数据管理装置中转动机构的结构示意图。

[0016] 图中：1、螺杆；2、显示屏；3、连接台；4、第一连接架；5、通槽；6、滑块；7、销接片；8、三角架；9、底座；10、滑杆；11、第二连接架；12、安装板；13、靠杆；14、横档；15、挡板；16、支撑杆；17、调节齿槽；18、滚珠；19、转台；20、电机。

具体实施方式

[0017] 请参阅图1～3，本实用新型实施例中：一种一体化财务数据管理装置，包括底座9，底座9的顶部前端中心处竖立有三角架8，且三角架8的前端设置有销接片7，销接片7上活动连接有第一连接架4和第二连接架11，第一连接架4和第二连接架11的顶部均安装有连接台3，且连接台3上设有安装板12，安装板12上连接有显示屏2，第一连接架4和第二连接架11均开设有通槽5。

[0018] 在图1中，底座9的顶部且位于三角架8的后端设置有螺杆1，且螺杆1上套接有滑杆10，滑杆10的两端设有滑块6，且滑块6滑动连接在通槽5内，在进行数据对比时为了方便观看和统计需要将多个计算机拼接，因此通过螺杆1的转动带动滑杆10上升，在滑杆10上升时期端部的滑块6会在第一连接架4和第二连接架11上的通槽5内向上滑动，而第一连接架4和第二连接架11的底部是贴合并活动连接的，因此第一连接架4和第二连接架11的上端就会相互靠拢从而是两个显示屏2贴合完成对接。

[0019] 在图2中，安装板12的前端活动连接有靠杆13，且靠杆13上横向等距排列有横档14，靠杆13的底端前方设有挡板15，显示屏2通过安装板12固定在第一连接架4和第二连接架11上，而安装板12上的靠杆13为显示屏2提供固定的支点，横档14承担并分散靠杆13的自重以及显示屏2的重量，防止由于显示屏2过重导致靠杆13弯曲，挡板15是抵触显示屏2的底部，防止显示屏2滑动掉落。

[0020] 在图2中，靠杆13的两侧活动连接有支撑杆16，且支撑杆16的长度是靠杆13长度的三分之二，支撑杆16上开设有镂空，且支撑杆16内侧中心处设有横闩，支撑杆16为靠杆13提供支撑的支点，同时支撑杆16是活动连接在靠杆13上的可以调节，通过支撑杆16末端抵触安装板12顶部的不同距离对靠杆13的起伏角度进行调节，进而对显示屏2的角度进行控制，该操作是为了满足不同的人群对于计算机的调节，提高使用时候的舒适度，以及应对屏幕反光的设计，由于最终所有的重量都是依靠支撑杆16进行抵触支撑，因此支撑杆16上设置横闩以增强稳定性，支撑杆16上开设有镂空是为了减轻自重。

[0021] 在图2中，安装板12的顶部两侧开设有调节齿槽17，且调节齿槽17的锯齿间距和安装板12的厚度相等，为了防止支撑杆16的末端在抵触安装板12的时候打滑，在安装板12的顶部设置有调节齿槽17，通过调节齿槽17对支撑杆16进行抵触，同时由于调节齿槽17的间隔固定，因此可以进行等距调节。

[0022] 在图3中，连接台3的内部底端中心处安装有电机20，且电机20的驱动端连接有转台19，转台19的底部和连接台3的顶部不接触，通过电机20带动转台19转动，安装板12和显示屏2都是固定在转台19上的，因此在转台19转动时带动显示屏2进行转动以满足不同角度进行观看。

[0023] 在图3中，转台19的直径大于连接台3的直径，转台19的底端和连接台3的顶部之间均开设有环槽，并且环槽内活动嵌合有滚珠18，在转台19的转动过程中，写了保证转台19的稳定性以及减少转台19和连接台3的摩擦，故设置滚珠18对转台19和连接台3进行活动连接。

[0024] 本实用新型的工作原理是：在平时使用时两个显示屏2是单人单机进行操作的，两个显示屏2由于第一连接架4和第二连接架11的长度关系距离甚远，不影响使用者进行操作，而且为了满足不同的人群对于计算机的调节，提高使用时候的舒适度，以及应对屏幕反光，通过支撑杆16末端抵触安装板12顶部的不同距离对靠杆13的起伏角度进行调节，进而对显示屏2的角度进行控制，为了满足不同角度进行观看，通过电机20(型号为YS-37GB555)带动转台19转动，安装板12和显示屏2都是固定在转台19上的，因此在转台19转动时带动显示屏2进行转动，在进行数据对比和统计时，通过螺杆1的转动带动滑杆10上升，在滑杆10上升时期端部的滑块6会在第一连接架4和第二连接架11上的通槽5内向上滑动，而第一连接架4和第二连接架11的底部是贴合并活动连接的，因此第一连接架4和第二连接架11的上端就会相互靠拢从而是两个显示屏2贴合完成对接。

[0025] 以上所述的，仅为本实用新型较佳的具体实施方式，但本实用新型的保护范围并不局限于此，任何熟悉本技术领域的技术人员在本实用新型揭露的技术范围内，根据本实用新型的技术方案及其实用新型构思加以等同替换或改变，都应涵盖在本实用新型的保护范围之内。

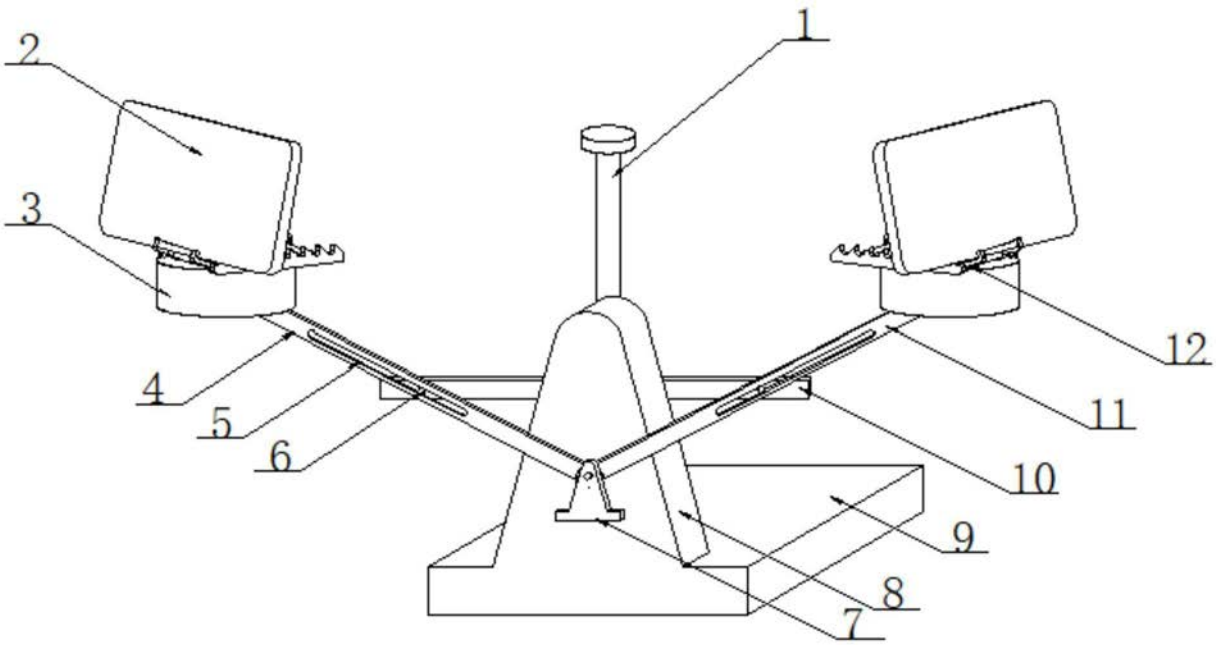

图1

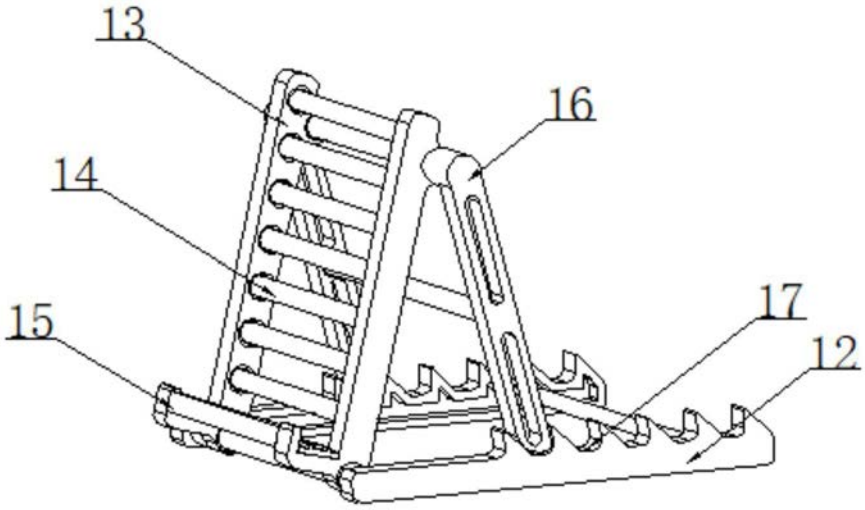

图2

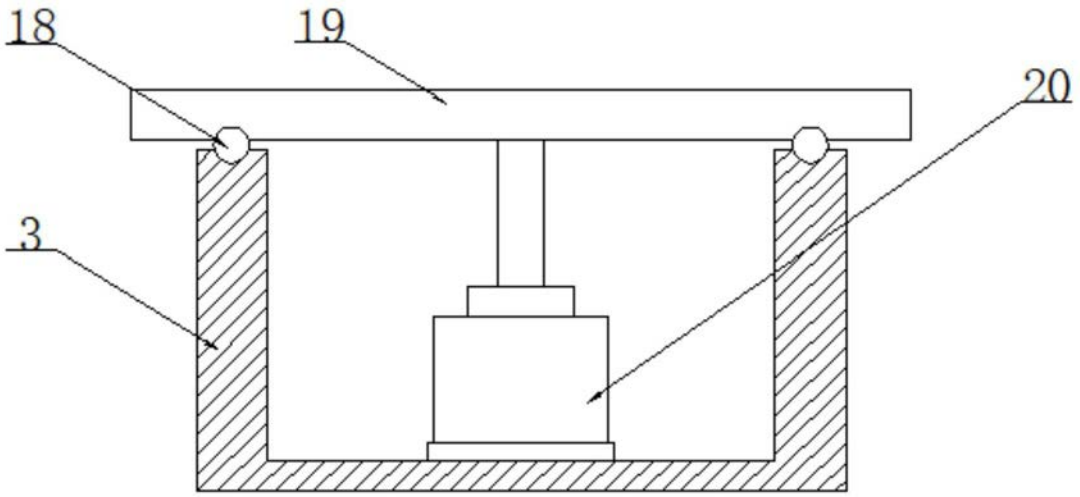

图3