(19)中华人民共和国国家知识产权局

(12)实用新型专利

(10)授权公告号 CN 211662689 U
(45)授权公告日 2020.10.13

(21)申请号 202020072916.9

(22)申请日 2020.01.14

(73)专利权人 丹阳市基泰织造有限公司
地址 212363 江苏省镇江市丹阳市导墅镇白马村(原里庄红旗小学内)

(72)发明人 刘云春 庄玲燕

(74)专利代理机构 北京盛凡智荣知识产权代理有限公司 11616
代理人 任娜娜

(51)Int.Cl.
B30B 9/04(2006.01)
B30B 9/20(2006.01)
B30B 15/00(2006.01)

权利要求书1页 说明书4页 附图1页

(54)实用新型名称

一种用于生产家用装饰毯子的多级挤压式脱水装置

(57)摘要

本实用新型涉及家用装饰毯子生产技术领域,且公开了一种用于生产家用装饰毯子的多级挤压式脱水装置,包括工作台,所述工作台底部固定安装有集水箱,所述工作台顶部左侧固定安装有第一挤压箱,所述第一挤压箱左右两侧均固定安装有数量为两个的第一电动推杆,所述第一挤压箱顶部开设有第一挤压槽,四个所述第一电动推杆的输出轴均与顶板固定连接,所述顶板底部前后两侧均固定连接有数量为两个的压杆。该用于生产家用装饰毯子的多级挤压式脱水装置,解决了毛毯脱水是生产毛毯的重要工序之一,现有的毛毯脱水大多采用脱水筒进行高速旋转式脱水,在脱水筒高速转动时,容易拉扯面料造成面料的损伤,大大降低了面料的品质和使用寿命的问题。

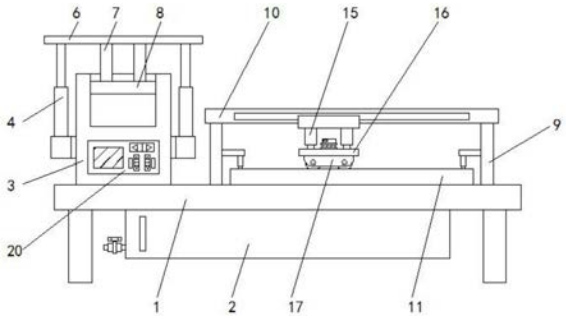

CN 211662689 U

1.一种用于生产家用装饰毯子的多级挤压式脱水装置,包括工作台(1),其特征在于:所述工作台(1)底部固定安装有集水箱(2),所述工作台(1)顶部左侧固定安装有第一挤压箱(3),所述第一挤压箱(3)左右两侧均固定安装有数量为两个的第一电动推杆(4),所述第一挤压箱(3)顶部开设有第一挤压槽(5),四个所述第一电动推杆(4)的输出轴均与顶板(6)固定连接,所述顶板(6)底部前后两侧均固定连接有数量为两个的压杆(7),四个所述压杆(7)底部均与压板(8)固定连接,所述工作台(1)顶部固定安装有位于第一挤压箱(3)右侧且数量为两个的支撑板(9),两个所述支撑板(9)顶部均与电动滑台(10)固定连接,所述工作台(1)顶部固定安装有位于两个支撑板(9)之间的第二挤压箱(11),所述第二挤压箱(11)顶部开设有第二挤压槽(12),两个所述支撑板(9)相对面的一侧均固定连接有位于第二挤压箱(11)顶部的固定板(13),所述固定板(13)底部固定连接有数量为两个的第二电动推杆(14),所述电动滑台(10)的输出轴固定连接有数量为四个的第三电动推杆(15),四个所述第三电动推杆(15)的输出轴均与置物板(16)固定连接,所述置物板(16)底部前后两侧均固定连接有延长板(17),两个所述延长板(17)之间转动连接有数量为两个的压辊(18),所述置物板(16)顶部固定安装有贯穿并延伸至置物板(16)底部的烘干风扇(19),所述第一挤压箱(3)前侧固定安装有控制器(20)。

2.根据权利要求1所述的一种用于生产家用装饰毯子的多级挤压式脱水装置,其特征在于:所述工作台(1)底部左右两侧均固定安装有数量为两个且高度大于集水箱(2)高度的底脚,所述集水箱(2)左侧固定连接有与集水箱(2)相连通的排液阀,所述集水箱(2)前侧固定安装有液位观察面板。

3.根据权利要求1所述的一种用于生产家用装饰毯子的多级挤压式脱水装置,其特征在于:所述第一挤压槽(5)和第二挤压槽(12)均与集水箱(2)相连通,所述第一挤压槽(5)底部固定安装有第一滤板,所述第二挤压槽(12)底部固定安装有第二滤板。

4.根据权利要求1所述的一种用于生产家用装饰毯子的多级挤压式脱水装置,其特征在于:所述压板(8)位于第一挤压槽(5)内,所述第一挤压箱(3)前侧开设有与第一挤压槽(5)相连通且位于控制器(20)顶部的取放料口。

5.根据权利要求1所述的一种用于生产家用装饰毯子的多级挤压式脱水装置,其特征在于:所述第二电动推杆(14)的输出轴固定连接有限位板,所述限位板底部开设有防滑槽,所述第二电动推杆(14)输出轴伸长时限位板位于第二挤压槽(12)内。

6.根据权利要求1所述的一种用于生产家用装饰毯子的多级挤压式脱水装置,其特征在于:所述第一电动推杆(4)、电动滑台(10)、第二电动推杆(14)、第三电动推杆(15)和烘干风扇(19)均与控制器(20)电连接,所述第三电动推杆(15)输出轴完全伸长时压辊(18)与第二挤压槽(12)底部接触。

一种用于生产家用装饰毯子的多级挤压式脱水装置

技术领域

[0001] 本实用新型涉及家用装饰毯子生产技术领域，具体为一种用于生产家用装饰毯子的多级挤压式脱水装置。

背景技术

[0002] 毛毯是一种常用的床上用品，具有保暖功能，与被子相比较薄，其原料多采用动物纤维(如羊毛、马海毛、兔毛、羊绒、驼绒、牦牛绒)或腈纶、粘胶纤维等化学纤维，也有的是动物纤维与化纤混纺制成的，双面都有丰厚毛绒的毛织物，表面有丰厚的毛绒，具有保暖性能的床上用毛织物，毛毯也可用作床罩、壁毯等装饰品，分纯毛毯、混纺毛毯、化纤毛毯三类，主要用作床上盖被，兼作床罩或壁毯等装饰品，毛毯的外观形象多样，有丰满卷缩的绒面型，绒毛挺立又富有丝绒感。

[0003] 毛毯脱水是生产毛毯的重要工序之一，现有的毛毯脱水大多采用脱水筒进行高速旋转式脱水，在脱水筒高速转动时，容易拉扯面料造成面料的损伤，大大降低了面料的品质和使用寿命，故而提出一种用于生产家用装饰毯子的多级挤压式脱水装置来解决上述所提出的问题。

实用新型内容

[0004] (一)解决的技术问题

[0005] 针对现有技术的不足，本实用新型提供了一种用于生产家用装饰毯子的多级挤压式脱水装置，具备有效避免毛毯在脱水过程中受到损害的优点，解决了毛毯脱水是生产毛毯的重要工序之一，现有的毛毯脱水大多采用脱水筒进行高速旋转式脱水，在脱水筒高速转动时，容易拉扯面料造成面料的损伤，大大降低了面料的品质和使用寿命的问题。

[0006] (二)技术方案

[0007] 为实现上述有效避免毛毯在脱水过程中受到损害的目的，本实用新型提供如下技术方案：一种用于生产家用装饰毯子的多级挤压式脱水装置，包括工作台，所述工作台底部固定安装有集水箱，所述工作台顶部左侧固定安装有第一挤压箱，所述第一挤压箱左右两侧均固定安装有数量为两个的第一电动推杆，所述第一挤压箱顶部开设有第一挤压槽，四个所述第一电动推杆的输出轴均与顶板固定连接，所述顶板底部前后两侧均固定连接有数量为两个的压杆，四个所述压杆底部均与压板固定连接，所述工作台顶部固定安装有位于第一挤压箱右侧且数量为两个的支撑板，两个所述支撑板顶部均与电动滑台固定连接，所述工作台顶部固定安装有位于两个支撑板之间的第二挤压箱，所述第二挤压箱顶部开设有第二挤压槽，两个所述支撑板相对面的一侧均固定连接有位于第二挤压箱顶部的固定板，所述固定板底部固定连接有数量为两个的第二电动推杆，所述电动滑台的输出轴固定连接有数量为四个的第三电动推杆，四个所述第三电动推杆的输出轴均与置物板固定连接，所述置物板底部前后两侧均固定连接有延长板，两个所述延长板之间转动连接有数量为两个的压辊，所述置物板顶部固定安装有贯穿并延伸至置物板底部的烘干风扇，所述第一挤压

箱前侧固定安装有控制器。

[0008] 优选的，所述工作台底部左右两侧均固定安装有数量为两个且高度大于集水箱高度的底脚，所述集水箱左侧固定连接有与集水箱相连通的排液阀，所述集水箱前侧固定安装有液位观察面板。

[0009] 优选的，所述第一挤压槽和第二挤压槽均与集水箱相连通，所述第一挤压槽底部固定安装有第一滤板，所述第二挤压槽底部固定安装有第二滤板。

[0010] 优选的，所述压板位于第一挤压槽内，所述第一挤压箱前侧开设有与第一挤压槽相连通且位于控制器顶部的取放料口。

[0011] 优选的，所述第二电动推杆的输出轴固定连接有限位板，所述限位板底部开设有防滑槽，所述第二电动推杆输出轴伸长时限位板位于第二挤压槽内。

[0012] 优选的，所述第一电动推杆、电动滑台、第二电动推杆、第三电动推杆和烘干风扇均与控制器电连接，所述第三电动推杆输出轴完全伸长时压辊与第二挤压槽底部接触。

[0013] (三)有益效果

[0014] 与现有技术相比，本实用新型提供了一种用于生产家用装饰毯子的多级挤压式脱水装置，具备以下有益效果：

[0015] 该用于生产家用装饰毯子的多级挤压式脱水装置，通过使用者放置需要脱水的毛毯至第一挤压槽内，然后通过控制器控制第一电动推杆输出轴收缩使压板向下移动挤压毛毯使毛毯中的大部分水流入集水箱内，然后在从第一挤压槽内取出毛毯放入第二挤压槽内，并摊平毛毯，然后通过控制第二电动推杆输出轴伸长压紧毛毯，防止毛毯移动，再控制第三电动推杆输出轴伸长使压辊压紧毛毯，最后控制电动滑台输出轴带动压辊左右挤压毛毯，同时通过烘干风扇进行烘干，进而达到脱水的效果，从而达到了有效避免毛毯在脱水过程中受到损害的目的，从而有效的解决了毛毯脱水是生产毛毯的重要工序之一，现有的毛毯脱水大多采用脱水筒进行高速旋转式脱水，在脱水筒高速转动时，容易拉扯面料造成面料的损伤，大大降低了面料的品质和使用寿命的问题。

附图说明

[0016] 图1为本实用新型结构示意图；

[0017] 图2为本实用新型局部剖视图。

[0018] 图中：1工作台、2集水箱、3第一挤压箱、4第一电动推杆、5第一挤压槽、6顶板、7压杆、8压板、9支撑板、10电动滑台、11第二挤压箱、12第二挤压槽、13固定板、14第二电动推杆、15第三电动推杆、16置物板、17延长板、18压辊、19烘干风扇、20控制器。

具体实施方式

[0019] 下面将结合本实用新型实施例中的附图，对本实用新型实施例中的技术方案进行清楚、完整地描述，显然，所描述的实施例仅仅是本实用新型一部分实施例，而不是全部的实施例。基于本实用新型中的实施例，本领域普通技术人员在没有做出创造性劳动前提下所获得的所有其他实施例，都属于本实用新型保护的范围。

[0020] 请参阅图1-2，一种用于生产家用装饰毯子的多级挤压式脱水装置，包括工作台1，工作台1底部固定安装有集水箱2，工作台1底部左右两侧均固定安装有数量为两个且高度

大于集水箱2高度的底脚，集水箱2左侧固定连接有与集水箱2相连通的排液阀，集水箱2前侧固定安装有液位观察面板，工作台1顶部左侧固定安装有第一挤压箱3，第一挤压箱3左右两侧均固定安装有数量为两个的第一电动推杆4，第一挤压箱3顶部开设有第一挤压槽5，四个第一电动推杆4的输出轴均与顶板6固定连接，顶板6底部前后两侧均固定连接有数量为两个的压杆7，四个压杆7底部均与压板8固定连接，压板8位于第一挤压槽5内，工作台1顶部固定安装有位于第一挤压箱3右侧且数量为两个的支撑板9，两个支撑板9顶部均与电动滑台10固定连接，工作台1顶部固定安装有位于两个支撑板9之间的第二挤压箱11，第二挤压箱11顶部开设有第二挤压槽12，第一挤压槽5和第二挤压槽12均与集水箱2相连通，第一挤压槽5底部固定安装有第一滤板，第二挤压槽12底部固定安装有第二滤板，两个支撑板9相对面的一侧均固定连接有位于第二挤压箱11顶部的固定板13，固定板13底部固定连接有数量为两个的第二电动推杆14，第二电动推杆14的输出轴固定连接有限位板，限位板底部开设有防滑槽，第二电动推杆14输出轴伸长时限位板位于第二挤压槽12内，电动滑台10的输出轴固定连接有数量为四个的第三电动推杆15，四个第三电动推杆15的输出轴均与置物板16固定连接，置物板16底部前后两侧均固定连接有延长板17，两个延长板17之间转动连接有数量为两个的压辊18，第三电动推杆15输出轴完全伸长时压辊18与第二挤压槽12底部接触，置物板16顶部固定安装有贯穿并延伸至置物板16底部的烘干风扇19，第一挤压箱3前侧固定安装有控制器20，第一电动推杆4、电动滑台10、第二电动推杆14、第三电动推杆15和烘干风扇19均与控制器20电连接，第一挤压箱3前侧开设有与第一挤压槽5相连通且位于控制器20顶部的取放料口。

[0021] 在使用时，通过使用者放置需要脱水的毛毯至第一挤压槽5内，然后通过控制器20控制第一电动推杆4输出轴收缩使压板8向下移动挤压毛毯使毛毯中的大部分水流入集水箱2内，然后在从第一挤压槽5内取出毛毯放入第二挤压槽12内，并摊平毛毯，然后通过控制第二电动推杆14输出轴伸长压紧毛毯，防止毛毯移动，再控制第三电动推杆15输出轴伸长使压辊18压紧毛毯，最后控制电动滑台10输出轴带动压辊18左右挤压毛毯，同时通过烘干风扇19进行烘干，进而达到脱水的效果，从而达到了有效避免毛毯在脱水过程中受到损害的目的。

[0022] 综上所述，该用于生产家用装饰毯子的多级挤压式脱水装置，通过使用者放置需要脱水的毛毯至第一挤压槽5内，然后通过控制器20控制第一电动推杆4输出轴收缩使压板8向下移动挤压毛毯使毛毯中的大部分水流入集水箱2内，然后在从第一挤压槽5内取出毛毯放入第二挤压槽12内，并摊平毛毯，然后通过控制第二电动推杆14输出轴伸长压紧毛毯，防止毛毯移动，再控制第三电动推杆15输出轴伸长使压辊18压紧毛毯，最后控制电动滑台10输出轴带动压辊18左右挤压毛毯，同时通过烘干风扇19进行烘干，进而达到脱水的效果，从而达到了有效避免毛毯在脱水过程中受到损害的目的，从而有效的解决了毛毯脱水是生产毛毯的重要工序之一，现有的毛毯脱水大多采用脱水筒进行高速旋转式脱水，在脱水筒高速转动时，容易拉扯面料造成面料的损伤，大大降低了面料的品质和使用寿命的问题。

[0023] 需要说明的是，术语“包括”、“包含”或者其任何其他变体意在涵盖非排他性的包含，从而使得包括一系列要素的过程、方法、物品或者设备不仅包括那些要素，而且还包括没有明确列出的其他要素，或者是还包括为这种过程、方法、物品或者设备所固有的要素。在没有更多限制的情况下，由语句“包括一个……”限定的要素，并不排除在包括所述要素

的过程、方法、物品或者设备中还存在另外的相同要素。

[0024] 尽管已经示出和描述了本实用新型的实施例，对于本领域的普通技术人员而言，可以理解在不脱离本实用新型的原理和精神的情况下可以对这些实施例进行多种变化、修改、替换和变型，本实用新型的范围由所附权利要求及其等同物限定。

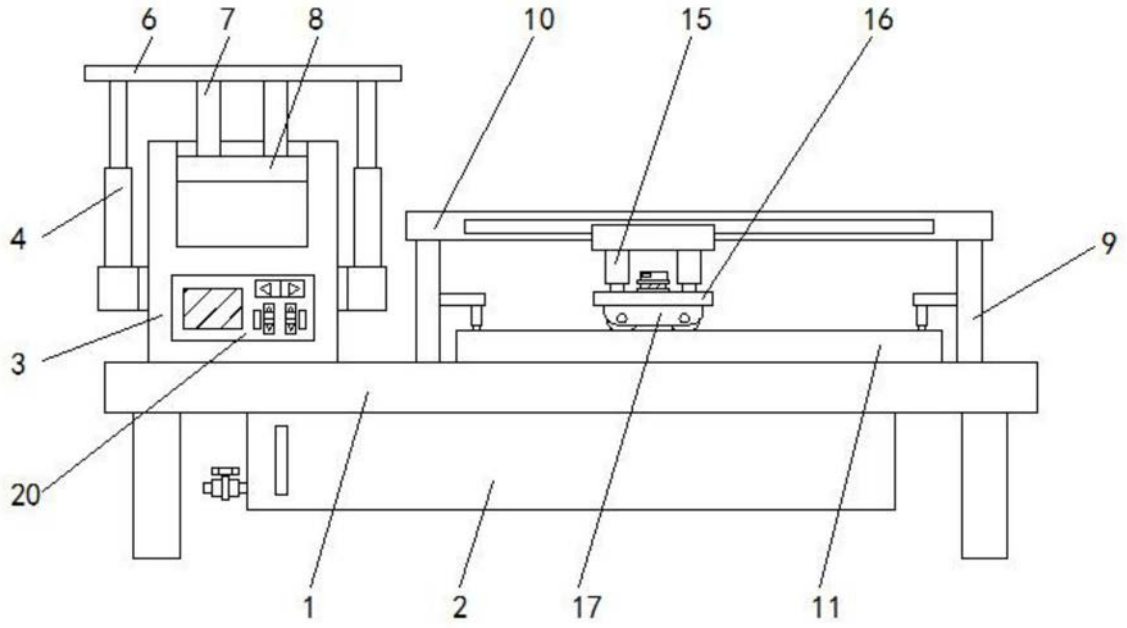

图1

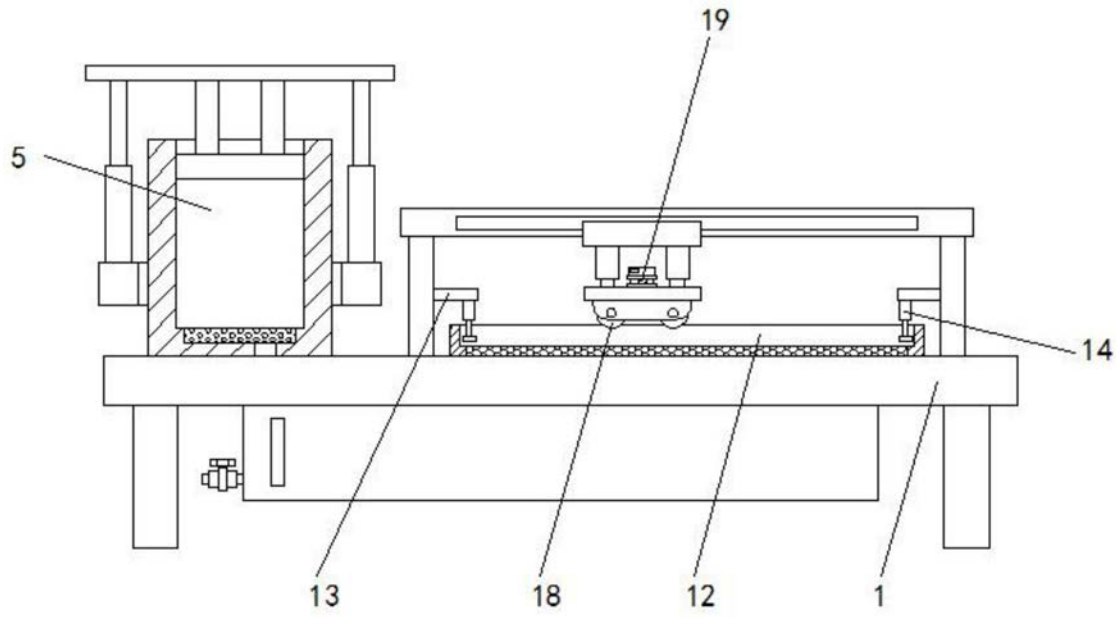

图2