(19)中华人民共和国国家知识产权局

(12)实用新型专利

(10)授权公告号 CN 206694994 U
(45)授权公告日 2017.12.01

(21)申请号 201720599283.5

(22)申请日 2017.05.26

(73)专利权人 中山市奥丽弗灯饰有限公司
地址 528400 广东省中山市横栏镇新茂工业区康龙一路1号三楼之一

(72)发明人 徐兴波

(74)专利代理机构 北京科亿知识产权代理事务所(普通合伙) 11350
代理人 汤东凤

(51)Int.Cl.
F21S 8/04(2006.01)
F21V 23/00(2015.01)
F21V 33/00(2006.01)
F21V 23/04(2006.01)
F21V 29/50(2015.01)
F21V 17/12(2006.01)
F21V 3/02(2006.01)

权利要求书1页 说明书3页 附图1页

(54)实用新型名称

一种可拼接的吸顶灯

(57)摘要

本实用新型公开了一种可拼接的吸顶灯，包括底座板和灯座，所述底座板底部电性连接主电源，所述底座板表面设有灯座槽，所述灯座槽内部两端设有螺旋孔，所述灯座槽内部连接电源接口且电源接口与主电源电性相连，所述电源接口一侧设有除尘器，所述灯座背部两侧设有螺栓，所述灯座背部设有接口槽，所述接口槽外侧设有上盖，所述接口槽一侧设有固定盒，所述固定盒与上盖通过滑块活动连接，所述次电源一侧连接亮度调节器，灯座内壁另一侧连接空气过滤器。本实用新型在使用时可对吸顶灯进行拼接，方便对吸顶灯的使用和维修，可对吸顶灯的亮度进行调节，对吸顶灯在使用时起到节能的作用，结构可靠，安全，环保，省力，适合广泛推广和使用。

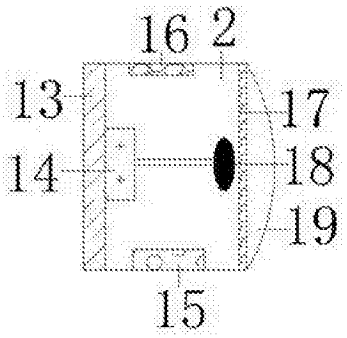

CN 206694994 U

1.一种可拼接的吸顶灯，包括底座板(1)和灯座(2)，其特征在于：所述底座板(1)底部电性连接主电源(3)，所述底座板(1)表面设有灯座槽(6)，所述灯座槽(6)内部两端设有螺旋孔(7)，所述灯座槽(6)内部连接电源接口(5)且电源接口(5)与主电源(3)电性相连，所述电源接口(5)一侧设有除尘器(4)，所述灯座(2)背部两侧设有螺栓(12)，所述灯座(2)背部设有接口槽(10)，所述接口槽(10)外侧设有上盖(11)，所述接口槽(10)一侧设有固定盒(9)，所述固定盒(9)与上盖(11)通过滑块(8)活动连接，所述灯座(2)底部电性连接次电源(13)，所述次电源(13)一侧连接亮度调节器(14)，所述灯座(2)内壁一侧设有散热板(16)，灯座(2)内壁另一侧连接空气过滤器(15)，所述灯座(2)内部电性连接照明灯(18)，所述照明灯(18)一侧设有聚光板(17)，所述灯座(2)外侧卡扣连接扩散罩(19)。

2.根据权利要求1所述的一种可拼接的吸顶灯，其特征在于：所述底座板(1)和灯座(2)通过螺旋孔(7)和螺栓(12)螺纹连接。

3.根据权利要求1所述的一种可拼接的吸顶灯，其特征在于：所述灯座槽(6)的数量为四组。

4.根据权利要求1所述的一种可拼接的吸顶灯，其特征在于：所述电源接口(5)与接口槽(10)可拆卸连接。

5.根据权利要求1所述的一种可拼接的吸顶灯，其特征在于：所述扩散罩(19)为弧形的扩散罩。

一种可拼接的吸顶灯

技术领域

[0001] 本实用新型涉及灯具技术领域，特别涉及一种可拼接的吸顶灯。

背景技术

[0002] 吸顶灯是一种灯具，安装在房间内部，由于灯具上部较平，紧靠屋顶安装，像是吸附在屋顶上，所以称为吸顶灯。常用于家庭、办公室、文娱场所等。它是室内的主体照明设备，其光源有普通白灯泡，荧光灯、高强度气体放电灯、卤钨灯等，现有的吸顶灯多是一体成型的，无法对吸顶灯进行拆开使用或者是拼接使用，给吸顶灯的使用带来一定的不便，同时现有的吸顶灯也不方便进行维修和拆卸，给吸顶灯在使用时产生了很多的局限性，现有的吸顶灯在使用时存在这对光线的浪费，不能起到节能的作用，现有的吸顶灯在长期使用后，会在吸顶灯内部残留很多的灰尘，对吸顶灯在使用时的光线受到一定的影响。为此，我们提出一种可拼接的吸顶灯。

实用新型内容

[0003] 本实用新型的主要目的在于提供一种可拼接的吸顶灯，该吸顶灯在使用时可对吸顶灯进行拼接，方便对吸顶灯的使用和维修，可对吸顶灯的亮度进行调节，对吸顶灯在使用时起到节能的作用，可以有效解决背景技术中的问题。

[0004] 为实现上述目的，本实用新型采取的技术方案为：

[0005] 一种可拼接的吸顶灯，包括底座板和灯座，所述底座板底部电性连接主电源，所述底座板表面设有灯座槽，所述灯座槽内部两端设有螺旋孔，所述灯座槽内部连接电源接口且电源接口与主电源电性相连，所述电源接口一侧设有除尘器，所述灯座背部两侧设有螺栓，所述灯座背部设有接口槽，所述接口槽外侧设有上盖，所述接口槽一侧设有固定盒，所述固定盒与上盖通过滑块活动连接，所述灯座底部电性连接次电源，所述次电源一侧连接亮度调节器，所述灯座内壁一侧设有散热板，灯座内壁另一侧连接空气过滤器，所述灯座内部电性连接照明灯，所述照明灯一侧设有聚光板，所述灯座外侧卡扣连接扩散罩。

[0006] 进一步地，所述底座板和灯座通过螺旋孔和螺栓螺纹连接。

[0007] 进一步地，所述灯座槽的数量为四组。

[0008] 进一步地，所述电源接口与接口槽可拆卸连接。

[0009] 进一步地，所述扩散罩为弧形的扩散罩。

[0010] 与现有技术相比，本实用新型具有如下有益效果：

[0011] 1、该一种可拼接的吸顶灯，采用设置灯座槽、灯座、电源接口、接口槽、螺旋孔和螺栓，将灯座放置在灯座槽内部，将电源接口与接口槽连接，将螺栓穿过螺旋孔将灯座内部进行固定，实现了将灯座固定在灯座槽内部，实现了对吸顶灯的拼接，方便对吸顶灯的使用和维修，便于控制对吸顶灯的使用数量。

[0012] 2、通过设置除尘器和空气过滤器，打开控制除尘器工作，通过除尘器能够对灯座槽内电源接口上的灰尘进行清理，保证了电源接口内部的干净，避免了电源接口上的灰尘

较多导致在对次电源进行接触时接触不良，保证了电源接口在使用时的稳定性，打开空气过滤器工作，通过空气过滤器能够对灯座内部的空气进行过滤，保证了灯座内部的干净，避免在对照明灯进行使用时，灰尘对照明灯的光线受到影响。

[0013] 3、由于设置滑块、固定盒和上盖，通过滑块可将上盖对接口槽进行盖起，在使用时通过移动滑块可将上盖移走，方便对接口槽进行使用，对接口槽进行了保护，避免了接口槽内部进入灰尘或者是杂质对接口槽的使用造成影响。

[0014] 4、采用设置散热板和亮度调节器，打开控制散热板工作，通过散热板能够对照明灯在使用时产生的热量进行散去，保证灯座内部的温度，避免了灯座内部的温度过高对灯座内部造成损坏，打开控制亮度调节器工作，通过亮度调节器能够对照明灯的亮度进行调节，能够起到改变照明灯在使用亮度的变化，满足人们对照明灯使用时对亮度变化的需求。

[0015] 5、由于设置聚光板和扩散罩，通过聚光板能够将照明灯在使用时产生的热量进行聚集，然后通过扩散罩扩散出去，能够将照明灯发出的亮度最大限度的扩散出去，避免了照明灯光线的损失，起到节能的作用。保证该一种可拼接的吸顶灯使用效果和使用效益，适合广泛推广。

附图说明

[0016] 图1为本实用新型一种可拼接的吸顶灯的底座板内部结构示意图。

[0017] 图2为本实用新型一种可拼接的吸顶灯的灯座背部结构示意图。

[0018] 图3为本实用新型一种可拼接的吸顶灯的灯座内部结构示意图。

[0019] 图中：1、底座板；2、灯座；3、主电源；4、除尘器；5、电源接口；6、灯座槽；7、螺旋孔；8、滑块；9、固定盒；10、接口槽；11、上盖；12、螺栓；13、次电源；14、亮度调节器；15、空气过滤器；16、散热板；17、聚光板；18、照明灯；19、扩散罩。

具体实施方式

[0020] 为使本实用新型实现的技术手段、创作特征、达成目的与功效易于明白了解，下面结合具体实施方式，进一步阐述本实用新型。

[0021] 如图1-3所示，一种可拼接的吸顶灯，包括底座板1和灯座2，所述底座板1底部电性连接主电源3，所述底座板1表面设有灯座槽6，所述灯座槽6内部两端设有螺旋孔7，所述灯座槽6内部连接电源接口5且电源接口5与主电源3电性相连，所述电源接口5一侧设有除尘器4，所述灯座2背部两侧设有螺栓12，所述灯座2背部设有接口槽10，所述接口槽10外侧设有上盖11，所述接口槽10一侧设有固定盒9，所述固定盒9与上盖11通过滑块8活动连接，所述灯座2底部电性连接次电源13，所述次电源13一侧连接亮度调节器14，所述灯座2内壁一侧设有散热板16，灯座2内壁另一侧连接空气过滤器15，所述灯座2内部电性连接照明灯18，所述照明灯18一侧设有聚光板17，所述灯座2外侧卡扣连接扩散罩19。

[0022] 其中，所述底座板1和灯座2通过螺旋孔7和螺栓12螺纹连接。

[0023] 其中，所述灯座槽6的数量为四组。

[0024] 其中，所述电源接口5与接口槽10可拆卸连接。

[0025] 其中，所述扩散罩19为弧形的扩散罩。

[0026] 需要说明的是，本实用新型为一种可拼接的吸顶灯，使用时，打开控制除尘器4工

作，通过除尘器4能够对电源接口5进行清理，通过滑块8将上盖11进行移动，将接口槽10露出，将灯座2背部的接口槽10与灯座槽6上的电源接口5进行螺纹连接，将螺栓12穿过螺旋孔7将灯座2与底座板1进行固定，打开控制照明灯18工作，通过照明灯18能够进行照明，在照明灯18在使用时，打开控制亮度调节器14工作，通过亮度调节器14能够对照明灯18的亮度进行调节，打开控制散热板16工作，通过散热板16能够将灯座2内部在使用时产生的热量进行散去，保证灯座2内部的温度，打开控制空气过滤器15工作，通过空气过滤器15可对灯座2内部进行过滤，保证灯座2内部的干净，避免了因灰尘较多对灯座2在使用产生影响，照明灯18发出的亮度通过聚光板17进行聚集，再通过扩散罩19进行扩散，避免了照明灯18亮度的损失，对吸顶灯的使用起到节能的作用，保证该一种可拼接的吸顶灯的使用效益。

[0027] 以上显示和描述了本实用新型的基本原理和主要特征和本实用新型的优点。本行业的技术人员应该了解，本实用新型不受上述实施例的限制，上述实施例和说明书中描述的只是说明本实用新型的原理，在不脱离本实用新型精神和范围的前提下，本实用新型还会有各种变化和改进，这些变化和改进都落入要求保护的本实用新型范围内。本实用新型要求保护范围由所附的权利要求书及其等效物界定。

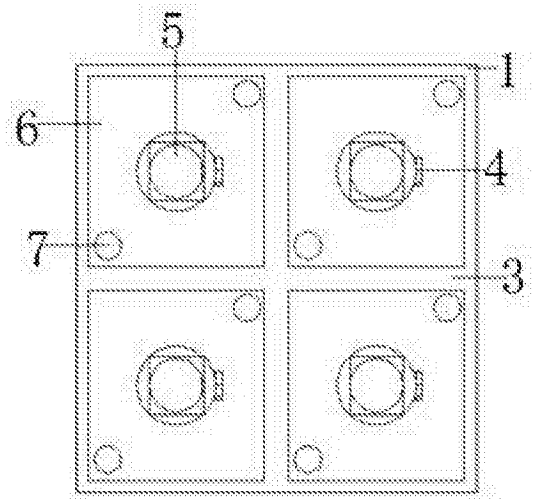

图1

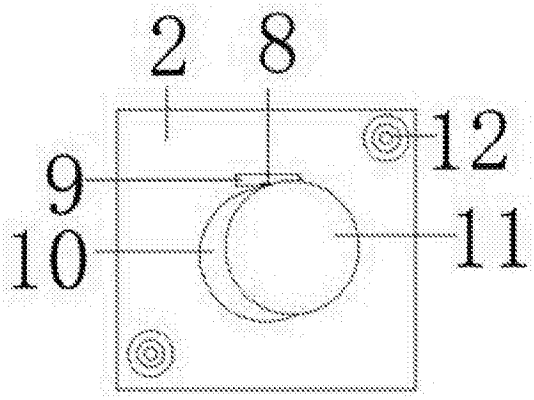

图2

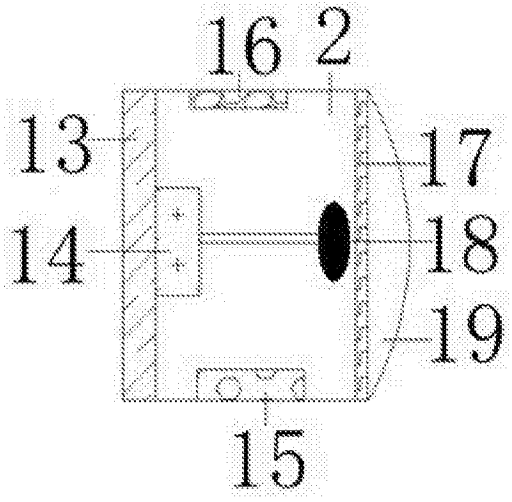

图3