(19)中华人民共和国国家知识产权局

(12)实用新型专利

(10)授权公告号 CN 202702094 U
(45)授权公告日 2013.01.30

(21)申请号 201220286264.4

(22)申请日 2012.06.18

(73)专利权人 贵阳永青仪电科技有限公司
地址 550014 贵州省贵阳市白云区白云北路 249 号

(72)发明人 何勇 潘晓勇

(74)专利代理机构 贵阳东圣专利商标事务有限公司 52002
代理人 杨云

(51)Int.Cl.
*B25B 13/06*(2006.01)
*B25B 23/16*(2006.01)

权利要求书 1 页 说明书 1 页 附图 2 页

(54)实用新型名称

蝶形套筒扳手

(57)摘要

本实用新型公开了一种蝶形套筒扳手，属于五金工具；旨在提供一种手柄与套筒本体连为一体的套筒扳手。它包括手柄、设有内六角孔或内十二角孔的套筒本体；所述手柄为固定在套筒本体(3)端面的两块翼板(2)。本实用新型既避免了手柄与套筒本体分离而容易丢失的缺陷、又克服了每次使用时都要将手柄插入横向孔中的麻烦，提高了工作效率；是一种套筒扳手。

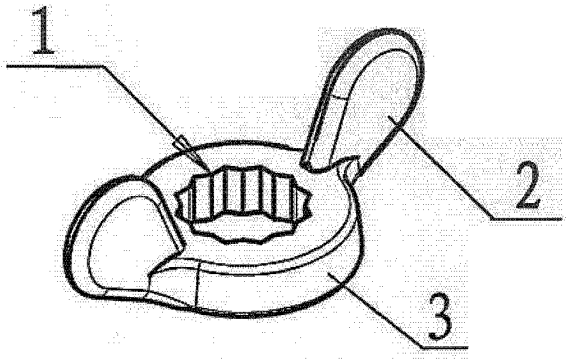


CN 202702094 U

1. 一种蝶形套筒扳手，包括手柄、设有内六角孔或内十二角孔的套筒本体；其特征在于：所述手柄为固定在套筒本体(3)端面的两块翼板(2)。

# 蝶形套筒扳手

## 技术领域

[0001] 本实用新型涉及一种五金工具，尤其涉及一种套筒扳手。

[0002] 背景技术

[0003] 众所周知，套筒扳手是一种在狭小空间内用于拧转螺母或螺栓的专用工具；目前，套筒扳手通常由套筒本体、与该套筒本体配套的手柄构成。由于手柄必须插入设在套筒本体上的横向孔中才能施加力矩，因此使用起来比较麻烦；另外，不使用时手柄与套筒本体处于分离状态，因此容易丢失。

[0004] 发明内容

[0005] 为了克服现有技术中存在的缺陷，本实用新型旨在提供一种手柄与套筒本体连为一体的蝶形套筒扳手。

[0006] 为了实现上述目的，本实用新型采用以下技术方案：它包括手柄、设有内六角孔或内十二角孔的套筒本体；所述手柄为固定在套筒本体端面的两块翼板。

[0007] 与现有技术比较，本实用新型由于采用了上述技术方案，将传统结构的套筒扳手与蝶形螺母有机的结合起来，因此既避免了手柄与套筒本体分离而容易丢失的缺陷、又克服了每次使用时都要将手柄插入横向孔中的麻烦，提高了工作效率。

[0008] 附图说明

[0009] 图 1 是本实用新型的立体结构示意图；

[0010] 图 2 是图 1 的俯视图；

[0011] 图 3 是本实用新型的使用状态示意图。

[0012] 图中：内六角孔或内十二角孔 1　翼板 2　套筒本体 3　螺母 4

[0013] 具体实施方式

[0014] 下面结合附图和具体的实施例对本实用新型作进一步说明：

[0015] 在图 1 ～ 3 中，套筒本体 3 上设有内六角孔或内十二角孔 1，两块翼板 2 固定在套筒本体 3 的端面。使用时，将套筒本体 3 套在螺母 4 上，拧动翼板 2 即可拧动螺母 4。

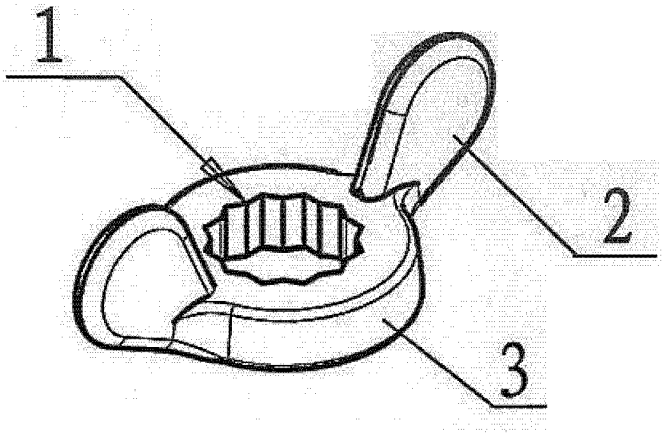


图 1

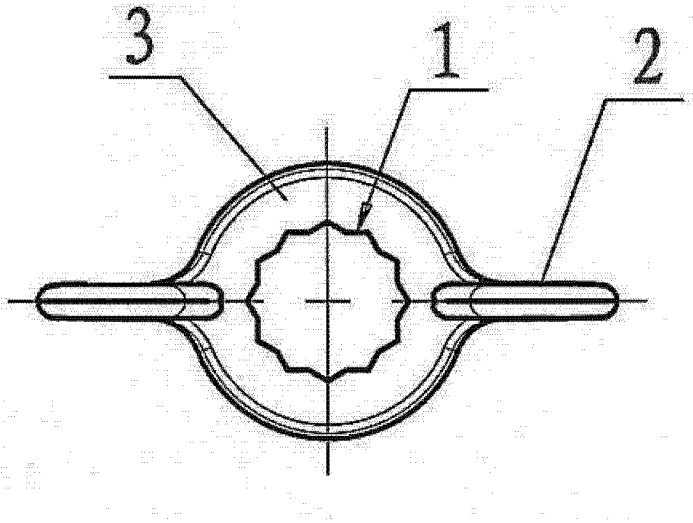


图 2

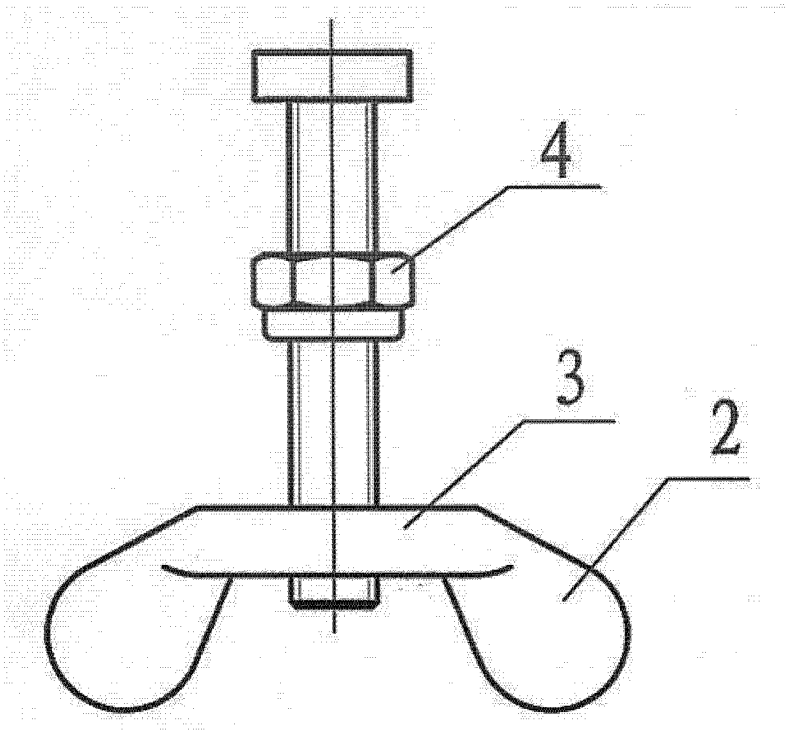


图 3