(19)国家知识产权局

(12)实用新型专利

(10)授权公告号 CN 219655645 U
(45)授权公告日 2023.09.08

(21)申请号 202320504176.5
(22)申请日 2023.03.16
(73)专利权人 成都万皓信息系统集成服务有限公司
地址 610000 四川省成都市金牛区星辉西路9号1栋3层
(72)发明人 周皓秋
(74)专利代理机构 深圳市徽正知识产权代理有限公司 44405
专利代理师 王建伟
(51)Int.Cl.
F16M 11/04(2006.01)
F16M 11/18(2006.01)
F16M 11/42(2006.01)
G06F 3/041(2006.01)
A47B 96/00(2006.01)

权利要求书1页 说明书3页 附图2页

(54)实用新型名称

会议内容显示装置底座

(57)摘要

本实用新型属于会议显示技术领域，公开了会议内容显示装置底座，包括触摸显示屏，所述触摸显示屏的背部设置有用于支撑触摸显示屏的支架结构，所述支架结构包括支架，且支架的表壁设置有可上下移动的置物平台，所述置物平台的两端均设有延长块，且两个延长块之间的间距大于支架的宽度，至少一个所述延长块的内部设置有可移动的锁紧件，设置了可沿着支架表壁上下移动的置物平台，在置物平台的两侧均设置了延长块，且两个延长块的内侧的间距大于支架的宽度，在延长块的内部设置有可活动的锁紧件，使用时，通过调整置物平台的高度然后使用锁紧件对置物平台的位置进行固定，借此使得置物平台可以适应不同体型的工作人员。

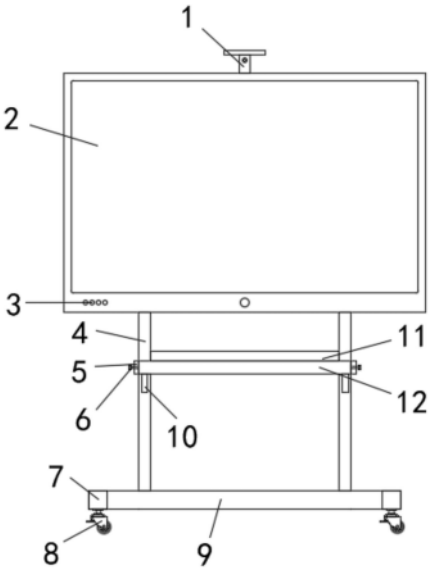

CN 219655645 U

1.会议内容显示装置底座,包括触摸显示屏(2),其特征在于:所述触摸显示屏(2)的背部设置有用于支撑触摸显示屏(2)的支架结构;

所述支架结构包括支架(4),且支架(4)的表壁设置有可上下移动的置物平台(12);

所述置物平台(12)的两端均设有延长块(5),且两个延长块(5)之间的间距大于支架(4)的宽度;

至少一个所述延长块(5)的内部设置有可移动的锁紧件(6),所述锁紧件(6)在移动所述置物平台(12)后可将其锁紧在支架(4)的外侧。

2.根据权利要求1所述的会议内容显示装置底座,其特征在于:所述支架结构包括固定于支架(4)底部的底架(9),所述底架(9)的两端均固定有转接块(13)。

3.根据权利要求2所述的会议内容显示装置底座,其特征在于:所述转接块(13)的两端均转动安装有活动块(7),且活动块(7)的底部安装有万向自锁轮(8)。

4.根据权利要求3所述的会议内容显示装置底座,其特征在于:所述触摸显示屏(2)的顶端安装有可升降的摄像组件(1),所述触摸显示屏(2)表壁的底端安装有控制按键(3),所述置物平台(12)的上方设置有限位挡板(11),所述置物平台(12)的底壁设置有支撑块(10)。

5.根据权利要求1所述的会议内容显示装置底座,其特征在于:所述支架(4)的侧壁延长块(5)的内部均开设有用于供锁紧件(6)插入的定位孔。

6.根据权利要求5所述的会议内容显示装置底座,其特征在于:所述锁紧件(6)的表壁呈螺纹状,且锁紧件(6)的长度大于延长块(5)的厚度,所述延长块(5)的内部开设有和支架(4)旋合的螺纹槽。

会议内容显示装置底座

技术领域

[0001] 本实用新型属于会议显示技术领域，具体涉及会议内容显示装置底座。

背景技术

[0002] 在工作中，为了解决问题、分布任务和其他工作内容时，会通过开会讨论的方式来进行，而部分会议会用到信息展示，通过展示装置来显示会议需要的影像文件，而常见的展示装置为触摸显示屏，通过将影像文件导入触摸显示屏后，然后将触摸显示屏固定在支架上，借助触摸显示屏来显示会议内容。

[0003] 由于进行会议时，可能会需要在显示屏上临时进行书写和演示，因此会配备手写笔，而手写笔在不使用时，则会放置在支架内侧的置物平台上，但是不工作人员的身高不同，置物平台固定的位置会导致有些工作人员使用较为不适的情况，同时，支架为了起到足够的稳定效果，其底部的占用空间较大，而在空间狭小的会议室时，往往需要将显示装置靠墙放置，而支架较大的占用空间使其即使贴墙，显示装置背部仍会有大量空隙。

实用新型内容

[0004] 本实用新型的目的在于提供会议内容显示装置底座，以解决上述背景技术中提出的问题。

[0005] 为实现上述目的，本实用新型提供如下技术方案：会议内容显示装置底座，包括触摸显示屏，所述触摸显示屏的背部设置有用于支撑触摸显示屏的支架结构，所述支架结构包括支架，且支架的表壁设置有可上下移动的置物平台，所述置物平台的两端均设有延长块，且两个延长块之间的间距大于支架的宽度，至少一个所述延长块的内部设置有可移动的锁紧件，所述锁紧件在移动所述置物平台后可将其锁紧在支架的外侧。

[0006] 优选的，所述支架结构包括固定于支架底部的底架，所述底架的两端均固定有转接块。

[0007] 优选的，所述转接块的两端均转动安装有活动块，且活动块的底部安装有万向自锁轮。

[0008] 优选的，所述触摸显示屏的顶端安装有可升降的摄像组件，所述触摸显示屏表壁的底端安装有控制按键，所述置物平台的上方设置有限位挡板，所述置物平台的底壁设置有支撑块。

[0009] 优选的，所述支架的侧壁延长块的内部均开设有用于供锁紧件插入的定位孔。

[0010] 优选的，所述锁紧件的表壁呈螺纹状，且锁紧件的长度大于延长块的厚度，所述延长块的内部开设有和支架旋合的螺纹槽。

[0011] 本实用新型与现有技术相比，具有以下有益效果：

[0012] (1)设置了可沿着支架表壁上下移动的置物平台，在置物平台的两侧均设置了延长块，且两个延长块的内侧的间距大于支架的宽度，在延长块的内部设置有可活动的锁紧件，使用时，通过调整置物平台的高度然后使用锁紧件对置物平台的位置进行固定，借此使

得置物平台可以适应不同体型的工作人员。

[0013] (2)在底架得两侧均安装了转接块,且转接块得两端均安装了可转动的活动块,万向自锁轮安装在活动块得下方,使用时,可以通过转动活动块,如图3所示,借此调整支撑结构的占用空间,从而使其放置区域可以更加靠近墙面。

附图说明

[0014] 图1为本实用新型的结构示意图;

[0015] 图2为本实用新型底架的俯视图;

[0016] 图3为本实用新型转动活动块时底架的俯视图;

[0017] 图4为本实用新型置物平台的仰视图;

[0018] 图中:1、摄像组件;2、触摸显示屏;3、控制按键;4、支架;5、延长块;6、锁紧件;7、活动块;8、万向自锁轮;9、底架;10、支撑块;11、限位挡板;12、置物平台;13、转接块。

具体实施方式

[0019] 下面将结合本实用新型实施例中的附图,对本实用新型实施例中的技术方案进行清楚、完整地描述,显然,所描述的实施例仅仅是本实用新型一部分实施例,而不是全部的实施例。基于本实用新型中的实施例,本领域普通技术人员在没有做出创造性劳动前提下所获得的所有其他实施例,都属于本实用新型保护的范围。

[0020] 实施例一

[0021] 参考图1-图3所示,本实用新型提供会议内容显示装置底座,包括触摸显示屏2,触摸显示屏2的背部设置有用于支撑触摸显示屏2的支架结构。

[0022] 具体的,支架结构包括支架4,支架结构还包括固定于支架4底部的底架9,底架9的两端均固定有转接块13,转接块13的两端均转动安装有活动块7,且活动块7的底部安装有万向自锁轮8。其中活动块7可通过阻尼转轴和转接块13连接。

[0023] 将同一个转接块13两端的活动块7调整至和转接块13同一直线上时,即为常见的支撑结构,调整活动块7位置使其呈图4状,此时转接块13两端活动块7占用空间的角度不同,因此支架结构可以向墙面更加靠近,将其背部依靠在墙壁上,即可将显示装置和墙壁距离更近,从而更加节省空间。

[0024] 实施例二

[0025] 参考图1所示,本实用新型提供会议内容显示装置底座,包括触摸显示屏2,触摸显示屏2的顶端安装有可升降的摄像组件1,触摸显示屏2表壁的底端安装有控制按键3。

[0026] 在本实施例中,控制按键3和摄像组件1和触摸显示屏2的内部芯片连接,通过控制按键3控制触摸显示屏2的显示功能,如亮度调节等,而摄像组件1则可通过步进电机和丝杆组成的升降机构来实现升降,通过摄像组件1来实现远程画面传输。

[0027] 实施例三

[0028] 参考图1和图4所示,本实用新型提供会议内容显示装置底座,由实施例一可得,支架结构包括支架4。

[0029] 具体的,支架4的表壁设置有可上下移动的置物平台12,置物平台12的两端均设有延长块5,且两个延长块5之间的间距大于支架4的宽度,至少一个延长块5的内部设置有可

移动的锁紧件6，锁紧件6在移动置物平台12后可将其锁紧在支架4的外侧。

[0030] 在本实施例的其中一个具体方案中，锁紧件6的表壁呈螺纹状，且锁紧件6的长度大于延长块5的厚度，延长块5的内部开设有和支架4旋合的螺纹槽。

[0031] 通过向延长块5的内部拧入锁紧件6，借助拧动时所产生的挤压效果将置物平台12固定在支架4的外部，在需要调整置物平台12的高度时，松动锁紧件6后即可解除固定，待将其调整至合适高度后，重新拧动固定即可。

[0032] 在本实施例的另一个具体方案中，支架4的侧壁延长块5的内部均开设有用于供锁紧件6插入的定位孔。

[0033] 锁紧件6表壁光滑，支架4侧壁的定位孔开设高度不同的多个，将置物平台12的高度调节后，使其内部的定位孔和支架4侧壁的定位孔重叠，然后将锁紧件6从延长块5内部的定位孔处插入，直至插入支架4侧壁的定位孔，借此固定置物平台12的高度。

[0034] 尽管已经示出和描述了本实用新型的实施例，对于本领域的普通技术人员而言，可以理解在不脱离本实用新型的原理和精神的情况下可以对这些实施例进行多种变化、修改、替换和变型，本实用新型的范围由所附权利要求及其等同物限定。

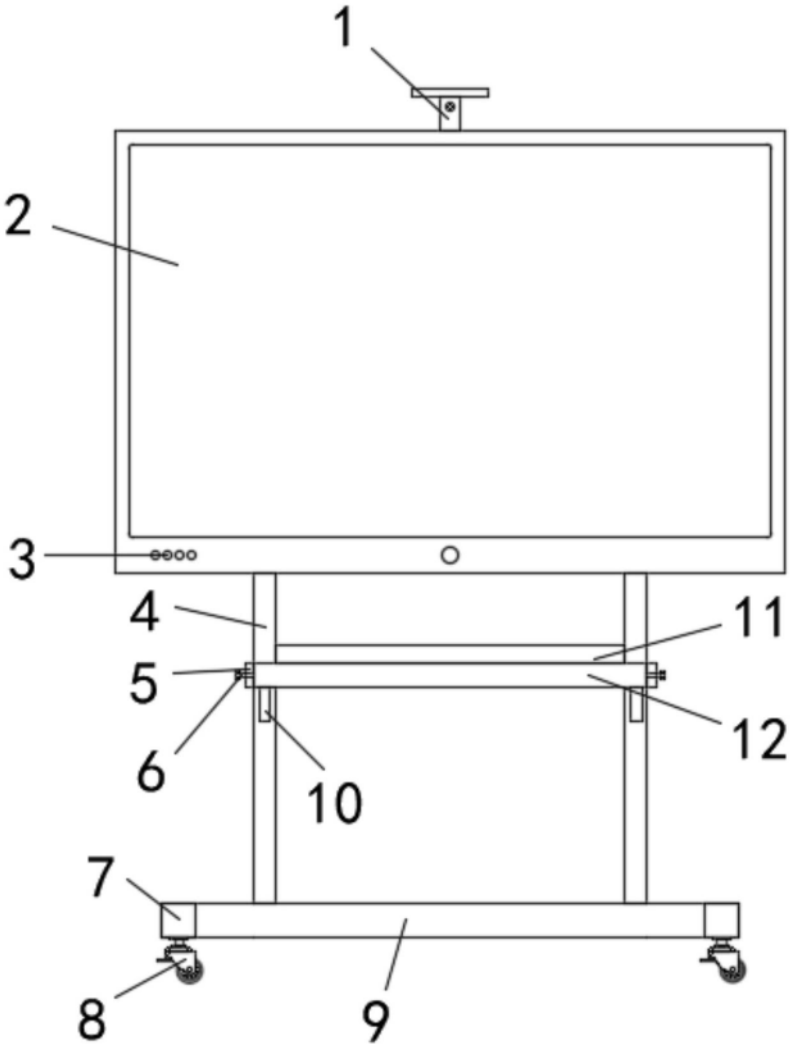

图1

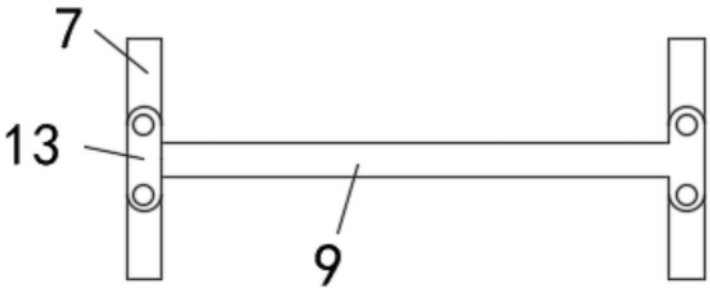

图2

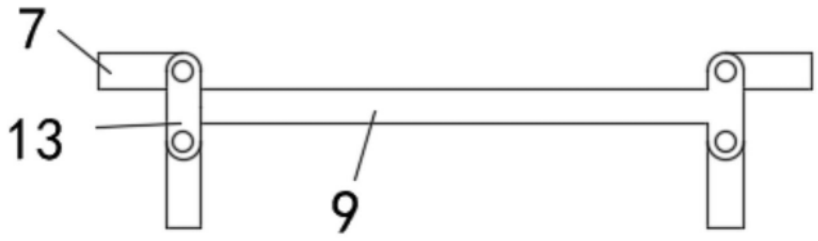

图3

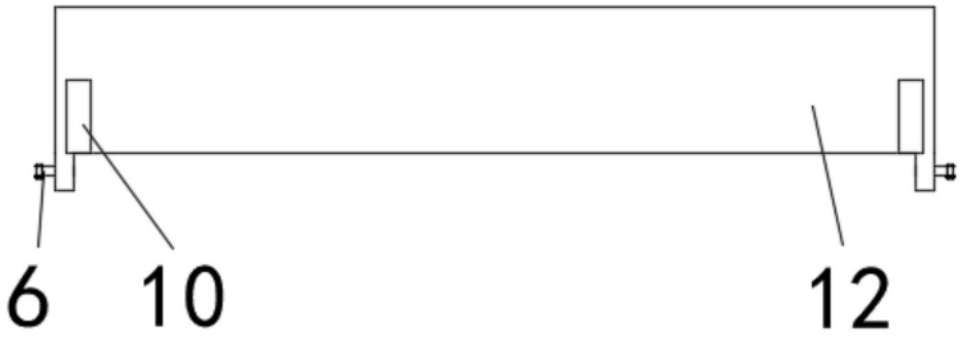

图4