(19)国家知识产权局

(12)实用新型专利

(10)授权公告号 CN 222870868 U
(45)授权公告日 2025.05.16

(21)申请号 202421424475.9

(22)申请日 2024.06.20

(73)专利权人 钦州市第一人民医院
地址 535000 广西壮族自治区钦州市钦南区明阳街8号钦州市第一人民医院

(72)发明人 叶开芬 黄资颖 石晓晓

(74)专利代理机构 珠海飞拓知识产权代理事务所(普通合伙) 44650
专利代理师 王杰

(51)Int.Cl.
A61G 13/12(2006.01)

权利要求书1页 说明书3页 附图4页

(54)实用新型名称

一种侧俯卧位患者上部肢体固定装置

(57)摘要

本实用新型涉及一种侧俯卧位患者上部肢体固定装置,其包括床板,床板的上表面开设有圆槽,圆槽的内部转动安装有圆板,圆板的表面开设有手臂放置槽;床板的上表面设置有立板,立板的顶部设置有U形架,U形架的两侧内壁之间通过转轴转动安装有手臂放置托板,U形架的外侧设置有能够带动手臂放置托板旋转的角度调节机构;床板的上表面围绕圆板同轴阵列的开设有多个插槽,立板的底部安装有插块,且插块与插槽相适配。通过旋转圆板可对手臂放置槽的角度进行调节,进而可将患者的下侧手臂调整至合适角度上,通过将插块插在不同角度上的插槽内,可使患者的上侧手臂摆放在不同角度上,便于医生对特定部位进行操作,适用性好。

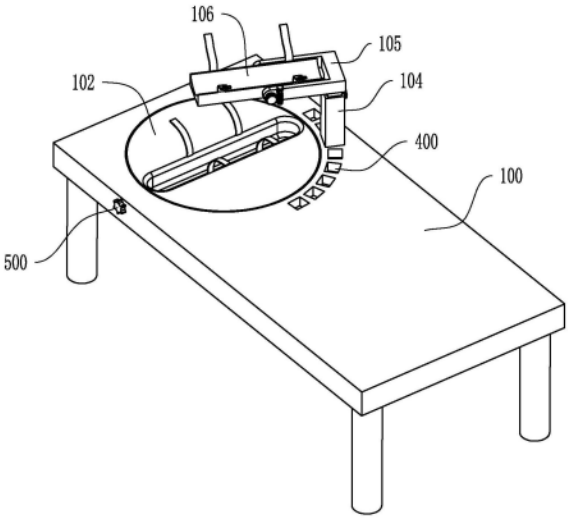

CN 222870868 U

1.一种侧俯卧位患者上部肢体固定装置,包括床板(100),其特征在于:

所述床板(100)的上表面开设有圆槽(101),所述圆槽(101)的内部转动安装有圆板(102),所述圆板(102)的表面开设有手臂放置槽(103);

所述床板(100)的上表面设置有立板(104),所述立板(104)的顶部设置有U形架(105),所述U形架(105)的两侧内壁之间通过转轴转动安装有手臂放置托板(106),所述U形架(105)的外侧设置有能够带动所述手臂放置托板(106)旋转的角度调节机构(200);

所述床板(100)的上表面围绕所述圆板(102)同轴阵列的开设有多个插槽(400),所述立板(104)的底部安装有插块(401),且所述插块(401)与所述插槽(400)相适配。

2.根据权利要求1所述的一种侧俯卧位患者上部肢体固定装置,其特征在于:

所述角度调节机构(200)包括安装在所述U形架(105)外侧的两个侧块(202),两个所述侧块(202)之间转动连接有蜗杆(203),其中一个所述转轴的端部贯穿至所述U形架(105)的外侧并安装有蜗轮(201),且所述蜗轮(201)与所述蜗杆(203)啮合连接。

3.根据权利要求2所述的一种侧俯卧位患者上部肢体固定装置,其特征在于:

所述立板(104)的内部插设有调节杆(300),且所述U形架(105)安装在所述调节杆(300)的顶部,所述调节杆(300)的外表面沿其高度方向开设有多个调节孔(301),所述立板(104)的外表面安装有紧固螺栓(302),且所述紧固螺栓(302)与所述调节孔(301)相适配。

4.根据权利要求3所述的一种侧俯卧位患者上部肢体固定装置,其特征在于:

所述圆板(102)的上表面与所述床板(100)的上表面平齐设置。

5.根据权利要求4所述的一种侧俯卧位患者上部肢体固定装置,其特征在于:

所述床板(100)的外表面安装有螺杆(500),所述螺杆(500)的端部与所述圆板(102)抵接。

6.根据权利要求1所述的一种侧俯卧位患者上部肢体固定装置,其特征在于:

所述手臂放置槽(103)的内部以及所述手臂放置托板(106)的表面均设置有橡胶垫,所述手臂放置槽(103)以及所述手臂放置托板(106)的外侧均设置有绑带(107)。

一种侧俯卧位患者上部肢体固定装置

技术领域

[0001] 本实用新型涉及医疗器械技术领域,具体为一种侧俯卧位患者上部肢体固定装置。

背景技术

[0002] 在手术室中,侧俯卧位是一种特定的体位安排,用于手术操作或治疗过程中的患者体位。这种体位要求患者侧卧在手术床或手术台上,同时头部稍微向前俯卧,以便手术医生能够更好地接近和处理特定部位或器官,确保手术操作的精确性和安全性。

[0003] 公告号为CN219878580U的中国专利,其公开了一种手术室护理侧俯卧位患者肢体固定装置,该装置通过手臂放置槽体以及手臂放置架体用于放置手臂,束缚绳体绕过患者的腰部后被固定卡固定住,从而对患者的腰部进行固定限位;给患者更舒服的手术体验,并且让把患者固定的更稳定更牢固。

[0004] 但是上述专利中,手臂放置槽体以及手臂放置架体的位置均较为固定,致使患者双臂的摆放位置也较为固定,无法根据实际的手术需求调整双臂的位置,可能使医生不易对特定部位进行操作,影响手术的顺利进行和操作的效率,适用性较差。

实用新型内容

[0005] 本实用新型目的在于提供一种能够灵活调节双臂位置,便于医生对特定部位进行操作,适用性好的侧俯卧位患者上部肢体固定装置。

[0006] 为实现上述目的,本实用新型的技术方案如下。

[0007] 一种侧俯卧位患者上部肢体固定装置,包括床板,床板的上表面开设有圆槽,圆槽的内部转动安装有圆板,圆板的表面开设有手臂放置槽。床板的上表面设置有立板,立板的顶部设置有U形架,U形架的两侧内壁之间通过转轴转动安装有手臂放置托板,U形架的外侧设置有能够带动手臂放置托板旋转的角度调节机构。床板的上表面围绕圆板同轴阵列的开设有多个插槽,立板的底部安装有插块,且插块与插槽相适配。

[0008] 由此可见,通过旋转圆板可对手臂放置槽的角度进行调节,进而可将患者的下侧手臂调整至合适角度上,通过将插块插在不同角度上的插槽内,可使患者的上侧手臂摆放在不同角度上,并且通过角度调节机构的设置,可对手臂放置托板的倾斜角度进行调节,还能够对患者的上侧手臂的倾斜角度进行调节,从而能够根据不同的手术情况,将患者的双臂摆放在不同的位置上,便于医生对特定部位进行操作,适用性好。

[0009] 进一步的,角度调节机构包括安装在U形架外侧的两个侧块,两个侧块之间转动连接有蜗杆,其中一个转轴的端部贯穿至U形架的外侧并安装有蜗轮,且蜗轮与蜗杆啮合连接。

[0010] 当需要调整患者上侧手臂的倾斜角度时,可拧动蜗杆,由于蜗杆与蜗轮相互啮合,因此可带动蜗轮旋转,并通过转轴的连接作用,带动手臂放置托板转动,实现角度调节的目的,并且蜗杆与蜗轮之间具有良好的自锁性,可保障患者上侧手臂摆放时的稳定性。

[0011] 进一步的,立板的内部插设有调节杆,且U形架安装在调节杆的顶部,调节杆的外表面沿其高度方向开设有多个调节孔,立板的外表面安装有紧固螺栓,且紧固螺栓与调节孔相适配。

[0012] 通过调节杆、调节孔和紧固螺栓的设置,可对手臂放置托板的高度进行调节,故而满足不同体型的患者使用,在调节时,先将紧固螺栓从当前调节孔内拧出,接着上下滑动调节杆对手臂放置托板的高度进行调节,最后再将紧固螺栓重新拧进与其当前位置对应的调节孔内即可。

[0013] 进一步的,圆板的上表面与床板的上表面平齐设置。

[0014] 由于圆板的表面与床板的表面平齐,当患者躺在床板以及圆板上时,不会有明显的不适感。

[0015] 进一步的,床板的外表面安装有螺杆,螺杆的端部与圆板抵接。

[0016] 通过拧动螺杆使其端部抵接在圆板的侧表面,故而可对圆板进行固定,且由于患者躺在床板以及圆板上时,其自身重量已经起到一部分的固定作用,两种作用力相互配合,可保障圆板的稳定性,避免手术过程中出现转动,影响手术操作甚至出现医疗事故的情况。

[0017] 进一步的,手臂放置槽的内部以及手臂放置托板的表面均设置有橡胶垫,手臂放置槽以及手臂放置托板的外侧均设置有绑带。

[0018] 通过橡胶垫的设置,可提高手臂的舒适感,通过绑带的设置,可对患者的手臂绑紧固定,从而避免手术过程中手臂出现侧滑,导致医疗事故的情况。

附图说明

[0019] 图1为本实用新型的立体结构示意图;

[0020] 图2为本实用新型中床板的结构示意图;

[0021] 图3为本实用新型中手臂放置托板的区域结构示意图;

[0022] 图4为图3中A的放大示意图。

[0023] 图中:100、床板;101、圆槽;102、圆板;103、手臂放置槽;104、立板;105、U形架;106、手臂放置托板;107、绑带;200、角度调节机构;201、蜗轮;202、侧块;203、蜗杆;300、调节杆;301、调节孔;302、紧固螺栓;400、插槽;401、插块;500、螺杆。

具体实施方式

[0024] 以下结合附图对本实用新型进行详细的描述。

[0025] 如图1-4所示,一种侧俯卧位患者上部肢体固定装置,包括床板100,床板100的上表面开设有圆槽101,圆槽101的内部转动安装有圆板102,圆板102的表面开设有手臂放置槽103。床板100的上表面设置有立板104,立板104的顶部设置有U形架105,U形架105的两侧内壁之间通过转轴转动安装有手臂放置托板106,U形架105的外侧设置有能够带动手臂放置托板106旋转的角度调节机构200。床板100的上表面围绕圆板102同轴阵列的开设有多个插槽400,立板104的底部安装有插块401,且插块401与插槽400相适配。

[0026] 在使用时,根据手术需求,医生先旋转圆板102,使手臂放置槽103处在合适的角度上,接着患者侧俯卧位躺在床板100以及圆板102上,患者的下侧手臂放置在手臂放置槽103内,然后将插块401从当前的插槽400内拔出,并根据手术需求将其插在合适角度上的插槽

400内,随后患者上侧手臂放置在手臂放置托板106上,并且可通过角度调节机构200带动手臂放置托板106旋转,对患者上侧手臂的倾斜角度进行调节,从而能够根据不同的手术情况,将患者的双臂摆放在不同的位置上,便于医生对特定部位进行操作,适用性好。

[0027] 具体的,角度调节机构200包括安装在U形架105外侧的两个侧块202,两个侧块202之间转动连接有蜗杆203,其中一个转轴的端部贯穿至U形架105的外侧并安装有蜗轮201,且蜗轮201与蜗杆203啮合连接,当需要调整患者上侧手臂的倾斜角度时,可拧动蜗杆203,由于蜗杆203与蜗轮201相互啮合,因此可带动蜗轮201旋转,并通过转轴的连接作用,带动手臂放置托板106转动,实现角度调节的目的,并且蜗杆203与蜗轮201之间具有良好的自锁性,可保障患者上侧手臂摆放时的稳定性。

[0028] 具体的,立板104的内部插设有调节杆300,且U形架105安装在调节杆300的顶部,调节杆300的外表面沿其高度方向开设有多个调节孔301,立板104的外表面安装有紧固螺栓302,且紧固螺栓302与调节孔301相适配,通过调节杆300、调节孔301和紧固螺栓302的设置,可对手臂放置托板106的高度进行调节,故而满足不同体型的患者使用,在调节时,先将紧固螺栓302从当前调节孔301内拧出,接着上下滑动调节杆300对手臂放置托板106的高度进行调节,最后再将紧固螺栓302重新拧进与其当前位置对应的调节孔301内即可。

[0029] 具体的,圆板102的上表面与床板100的上表面平齐设置,由于圆板102的表面与床板100的表面平齐,当患者躺在床板100以及圆板102上时,不会有明显的不适感。

[0030] 具体的,床板100的外表面安装有螺杆500,螺杆500的端部与圆板102抵接,通过拧动螺杆500使其端部抵接在圆板102的侧表面,故而可对圆板102进行固定,且由于患者躺在床板100以及圆板102上时,其自身重量已经起到一部分的固定作用,两种作用力相互配合,可保障圆板102的稳定性,避免手术过程中出现转动,影响手术操作甚至出现医疗事故的情况。

[0031] 具体的,手臂放置槽103的内部以及手臂放置托板106的表面均设置有橡胶垫,手臂放置槽103以及手臂放置托板106的外侧均设置有绑带107,通过橡胶垫的设置,可提高手臂的舒适感,通过绑带107的设置,可对患者的手臂绑紧固定,从而避免手术过程中手臂出现侧滑,导致医疗事故的情况。

[0032] 以上是结合具体的实施例对本实用新型所作的详细说明,不能认定本实用新型的具体实施方式只局限于这些说明。对于本实用新型所属技术领域的普通技术人员来说,在不脱离本实用新型构思的前提下做出若干等同替代或明显变型,而且性能或用途相同,都应当视为属于本实用新型由所提交的权利要求书确定的专利保护范围。

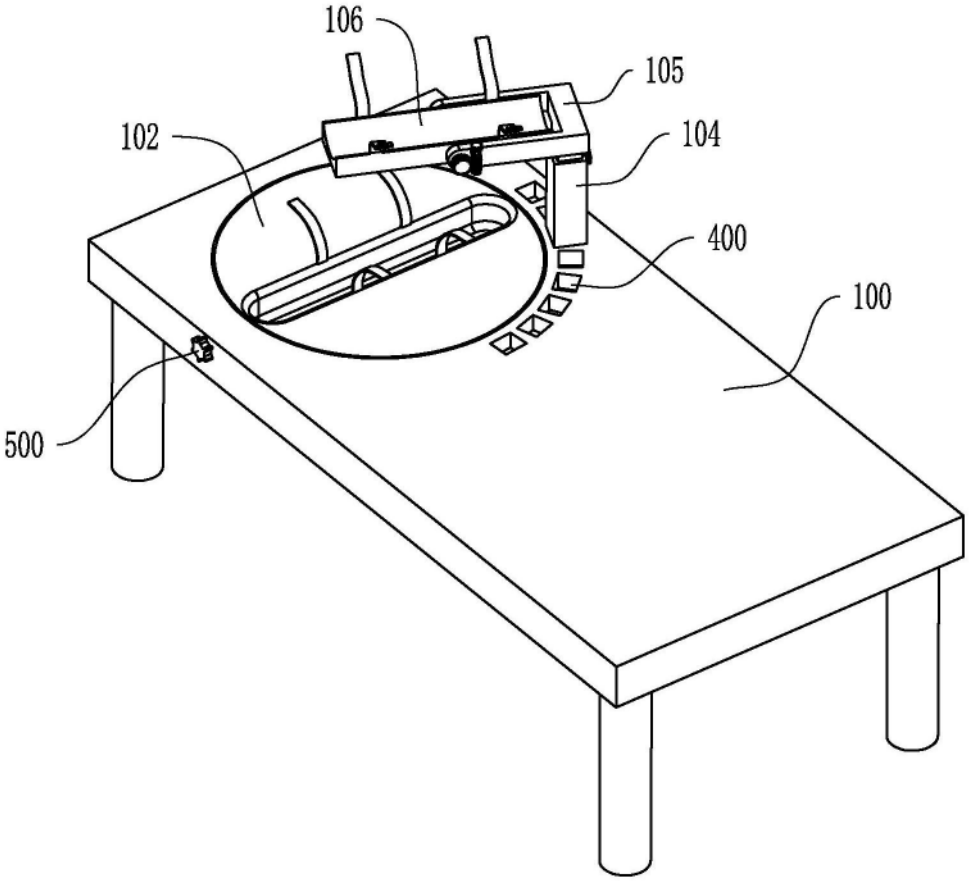

图1

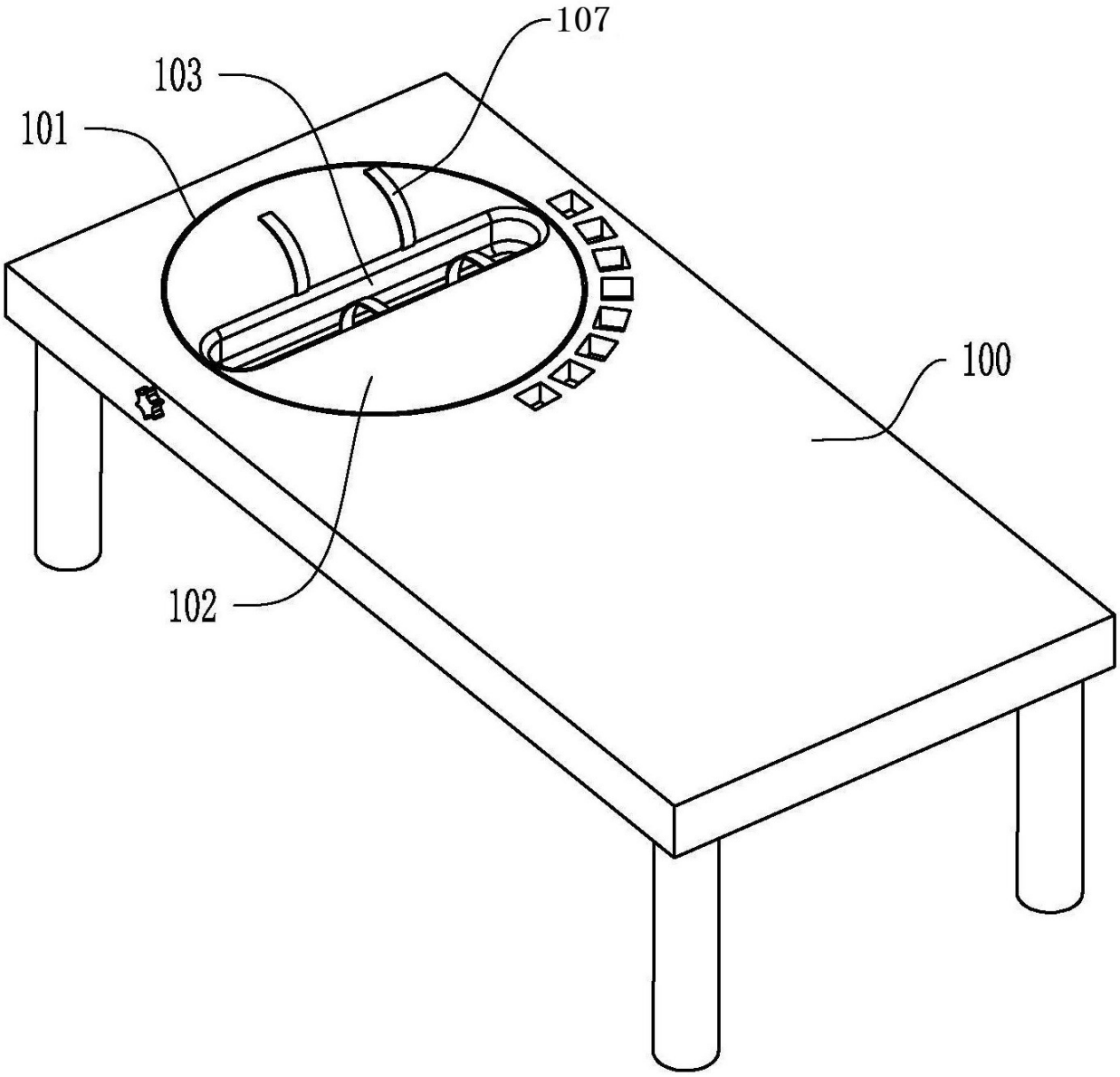

图2

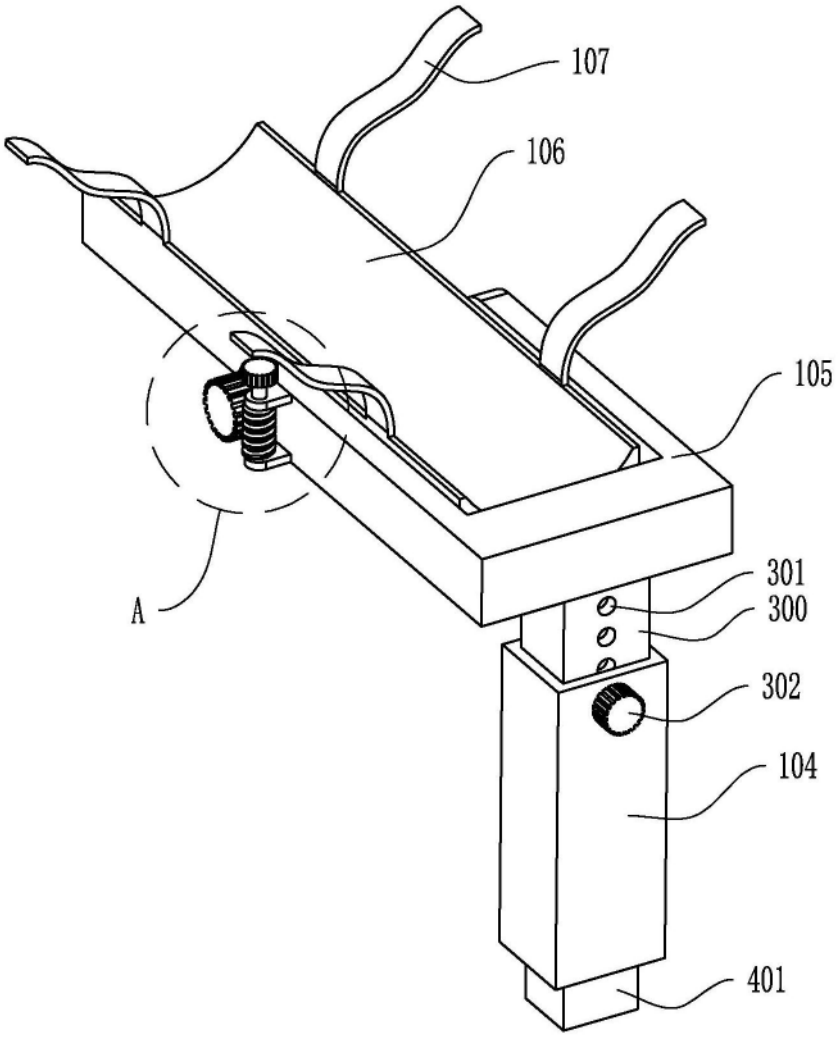

图3

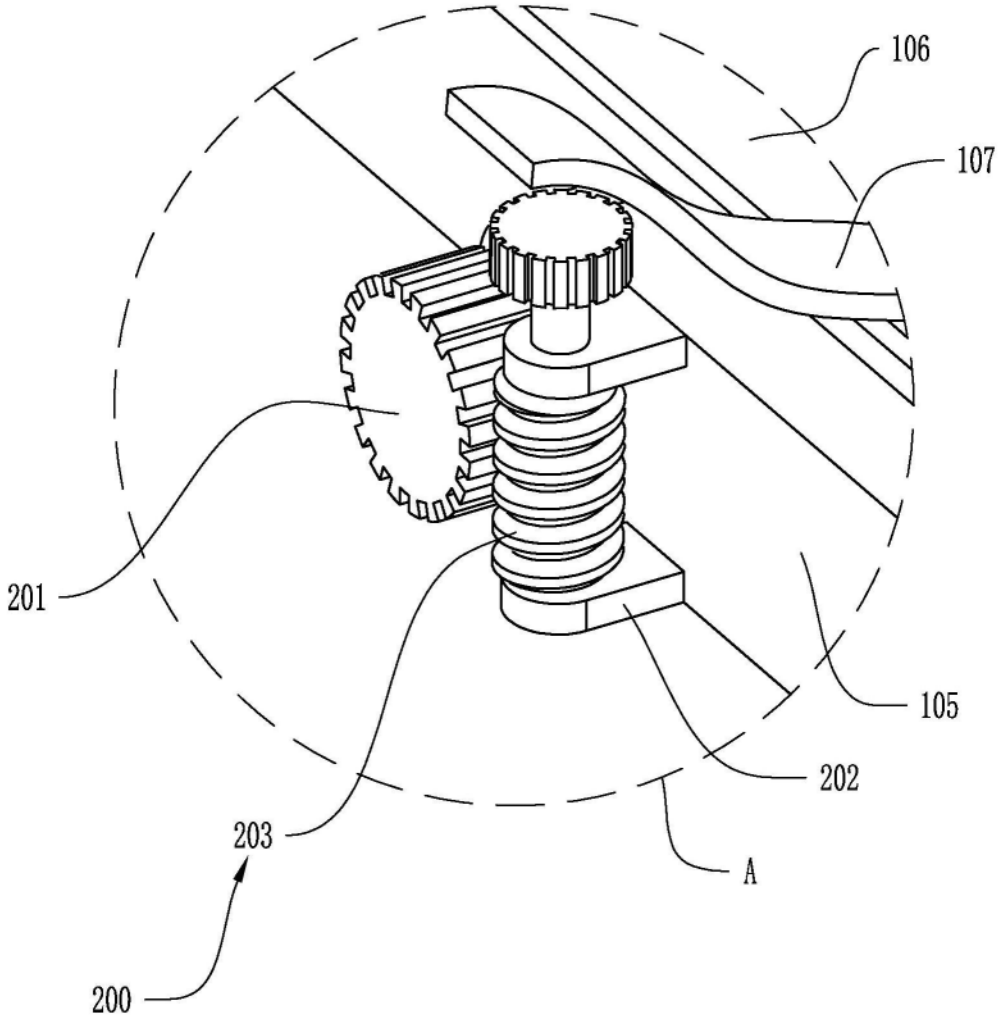

图4