(19)中华人民共和国国家知识产权局

(12)实用新型专利

(10)授权公告号 CN 209048908 U
(45)授权公告日 2019.07.02

(21)申请号 201820274566.7

(22)申请日 2018.02.27

(73)专利权人 东莞市康维乐电子科技有限公司
地址 523000 广东省东莞市大朗镇水口村金沙二路83号益众科技园D栋四楼

(72)发明人 高志新

(74)专利代理机构 北京天盾知识产权代理有限公司 11421
代理人 林晓宏

(51)Int.Cl.
A61N 1/36(2006.01)

权利要求书1页 说明书3页 附图3页

(54)实用新型名称

一种胸部碗罩式按摩器

(57)摘要

本实用新型涉及按摩器技术领域，公开了一种胸部碗罩式按摩器，包括控制主机，其特征在于：还包括碗罩组件，所述碗罩组件包括罩杯和设置于罩杯内的第一脉冲贴片组件和第二脉冲贴片组件，所述控制主机设置有第一电极柱和第二电极柱，所述第一脉冲贴片组件设置有与第一电极柱可拆卸连接的第一导电筒，及所述第二脉冲贴片组件设置有与第二电极柱可拆卸连接和第二导电筒；本碗罩按摩器采用了可拆卸连接的第一脉冲贴片组件和第二脉冲贴片组件，从而可以使这两个贴片组件实现拔插式连接，易于更换，另外，整个按摩器的结构简单，携带方便。

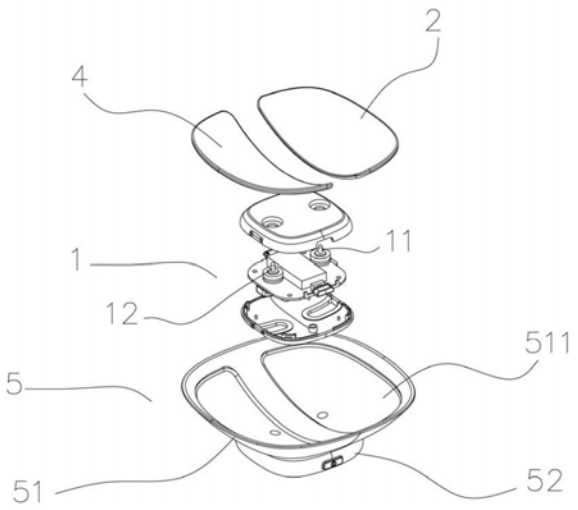

CN 209048908 U

1.一种胸部碗罩式按摩器，包括控制主机，其特征在于：还包括碗罩组件，所述碗罩组件包括罩杯和设置于罩杯内的第一脉冲贴片组件和第二脉冲贴片组件，所述控制主机设置有第一电极柱和第二电极柱，所述第一脉冲贴片组件设置有与第一电极柱可拆卸连接的第一导电筒，及所述第二脉冲贴片组件设置有与第二电极柱可拆卸连接和第二导电筒。

2.根据权利要求1所述的一种胸部碗罩式按摩器，其特征在于：所述控制主机包括底壳和与底壳配合的上壳，所述底壳设置有可充电式锂电池组，所述底壳与上壳之间设置有脉冲控制模块。

3.根据权利要求2所述的一种胸部碗罩式按摩器，其特征在于：所述上壳的表面设置有至少两个按键槽，所述脉冲控制模块包括PCB控制板、增强按钮和减弱按钮，所述增强按钮和减弱按钮均设置于按键槽中并与PCB控制板按键区接触，所述PCB控制板的一侧设置有开关按钮，所述PCB控制板的另一侧设置有给锂电池组充电的充电接口。

4.根据权利要求3所述的一种胸部碗罩式按摩器，其特征在于：所述增强按钮和减弱按钮均为硅胶且一体成型。

5.根据权利要求1～4任一项所述的一种胸部碗罩式按摩器，其特征在于：所述第一脉冲贴片组件包括依次层叠设置的水性胶贴附层、导电油墨层及绝缘层。

6.根据权利要求5所述的一种胸部碗罩式按摩器，其特征在于：所述绝缘层为绿纸层，所述第一导电筒设置于绿纸层并与导电油墨层导通。

7.根据权利要求1所述的一种胸部碗罩式按摩器，其特征在于：所述罩杯内设置有用于容置第一脉冲贴片组件和第二脉冲贴片组件的凹位，所述罩杯设置有用于包覆控制主体边缘的包围部。

一种胸部碗罩式按摩器

技术领域

[0001] 本实用新型涉及按摩器技术领域，尤其涉及一种胸部碗罩式按摩器。

背景技术

[0002] 随着人们生活水平的改善，人们越来越注重身体健康，传统的身体锻炼可以使人的身体保持健康，例如：通过跑步、举重、仰卧起坐等，现在的脉冲式按摩器大多仅针对手部、腹部或者是背部进行按摩，但是，现在人们越来越重视胸腺的保健，而特别是女性的胸部因为其特殊的身体构造，往往普通的按摩器无法对其实现按摩，因此，本发明人对此提出了改进，提出了一种胸部碗罩式按摩器。

实用新型内容

[0003] 本实用新型的目的在于针对现有技术的不足，提供一种胸部碗罩式按摩器，本碗罩式按摩器具有结构简单、更换贴片方便的优点。

[0004] 为实现上述目的，本实用新型的一种胸部碗罩式按摩器，包括控制主机，还包括碗罩组件，所述碗罩组件包括罩杯和设置于罩杯内的第一脉冲贴片组件和第二脉冲贴片组件，所述控制主机设置有第一电极柱和第二电极柱，所述第一脉冲贴片组件设置有与第一电极柱可拆卸连接的第一导电筒，及所述第二脉冲贴片组件设置有与第二电极柱可拆卸连接和第二导电筒。

[0005] 进一步的，所述控制主机包括底壳和与底壳配合的上壳，所述底壳设置有可充电式锂电池组，所述底壳与上壳之间设置有脉冲控制模块。

[0006] 优选的，所述上壳的表面设置有至少两个按键槽，所述脉冲控制模块包括PCB控制板、增强按钮和减弱按钮，所述增强按钮和减弱按钮均设置于按键槽中并与PCB控制板按键区接触，所述PCB控制板的一侧设置有开关按钮，所述PCB控制板的另一侧设置有给锂电池组充电的充电接口。

[0007] 更优的，所述增强按钮和减弱按钮均为硅胶且一体成型。

[0008] 进一步的，所述第一脉冲贴片组件包括依次层叠设置的水性胶贴附层、导电油墨层及绝缘层。

[0009] 优选的，所述绝缘层为绿纸层，所述第一导电筒设置于绿纸层并与导电油墨层导通。

[0010] 进一步的，所述罩杯内设置有用于容置第一脉冲贴片组件和第二脉冲贴片组件的凹位，所述罩杯设置有用于包覆控制主体边缘的包围部。

[0011] 本实用新型的有益效果：一种胸部碗罩式按摩器，包括控制主机，还包括碗罩组件；本碗罩按摩器采用了可拆卸连接的第一脉冲贴片组件和第二脉冲贴片组件，从而可以使这两个贴片组件实现拔插式连接，易于更换，另外，整个按摩器的结构简单，携带方便。

附图说明

[0012] 图1为本实用新型的立体结构示意图。

[0013] 图2为本实用新型的结构分解示意图。

[0014] 图3为本实用新型的控制主机结构示意图。

[0015] 图4为本实用新型第一、第二脉冲贴片组件的立体图。

[0016] 图5为本实用新型第一脉冲贴片组件的结构示意图。

[0017] 附图标记包括：

[0018] 控制主机--1，第一电极柱--11，第二电极柱--12，底壳--13，上壳--14，锂电池组--15，按键槽--16，第一脉冲贴片组件--2，第一导电筒—21，水性胶贴附层--24，导电油墨层--25，绝缘层--26，PCB控制板--31，增强按钮--32，减弱按钮--33，开关按钮--34，充电接口—35，第二脉冲贴片组件--4，第二导电筒—41碗罩组件--5，罩杯—51，凹位--511，包围部--52。

具体实施方式

[0019] 下面结合附图1至附图5对本实用新型进行详细的说明。

[0020] 本实用新型的一种胸部碗罩式按摩器，包括控制主机1，还包括碗罩组件5，所述碗罩组件包括罩杯51和设置于罩杯内的第一脉冲贴片组件2和第二脉冲贴片组件4，所述控制主机1设置有第一电极柱11和第二电极柱12，所述第一脉冲贴片组件设置有与第一电极柱11可拆卸连接的第一导电筒21，及所述第二脉冲贴片组件4设置有与第二电极柱12可拆卸连接和第二导电筒41。本按摩器在使用时，将罩杯对应于胸部，使第一脉冲贴片组件和第二脉冲贴片组件对应贴附于乳房表面，然后利用控制主板控制第一脉冲贴片组件2和第二脉冲贴片组件4对乳房的相应部分形成脉冲刺激，从而确保乳房的血液循环更加顺畅。

[0021] 本实施例中，所述控制主机1包括底壳13和与底壳13配合的上壳14，所述底壳13设置有可充电式锂电池组15，所述底壳13与上壳14之间设置有脉冲控制模块。控制主机1在工作时，发出脉冲电信号通过脉冲连接导线至第一脉冲贴片组件2，第一脉冲贴片组件2贴附于人体的表面，这是脉冲电信号即可传导至人体表面，这种保健的方式，可以使人们在一边工作的同时，一边进行人体保健。

[0022] 在本技术方案中，所述上壳14的表面设置有至少两个按键槽16，所述脉冲控制模块包括PCB控制板31、增强按钮32和减弱按钮33，所述增强按钮32和减弱按钮33均设置于按键槽16中并与PCB控制板31按键区接触，所述PCB控制板31的一侧设置有开关按钮34，所述PCB控制板31的另一侧设置有给锂电池组15充电的充电接口35。PCB控制板31装载有MCU控制单元，通过控制按钮对MCU进行相应的控制，例如：开关、脉冲信号的增加、减小、模式的选择等，从而提供更加方便的控制和选择，本方案中仅在上壳14的表面设置增强按钮32和减弱按钮33两个按钮，同时，该两个按钮的顶端最好与上壳14的上表面平齐，从而避免误按。将开关按钮34和充电接口35设置于侧面方便插接。

[0023] 当然，为了降低制造成本，所述增强按钮32和减弱按钮33均为硅胶且一体成型，从而节省制造成型工序，节省成本。

[0024] 进一步的，所述第一脉冲贴片组件2包括依次层叠设置的水性胶贴附层24、导电油墨层25及绝缘层26。导电油墨层25通过丝印的方式附于绝缘层26一表面，然后水性胶贴附

层24一面与导电油墨层25粘结，水性胶贴附层24的另一面用于与人体对应位置粘贴，其中水性胶贴附层24嵌设有多个电渗用的离子交换纤维材料，利用这些离子交换纤维材料将与导电油墨的脉冲电信号传导至人体腹部对应位置，从而形在健腹理疗作用

[0025] 更优选的，所述绝缘层26为绿纸层，所述第一导电筒设置于绿纸层并与导电油墨层25导通。

[0026] 进一步的，所述罩杯51内设置有用于容置第一脉冲贴片组件和第二脉冲贴片组件的凹位511，所述罩杯设置有用于包覆控制主体边缘的包围部52。

[0027] 以上内容仅为本实用新型的较佳实施例，对于本领域的普通技术人员，依据本实用新型的思想，在具体实施方式及应用范围上均会有改变之处，本说明书内容不应理解为对本实用新型的限制。

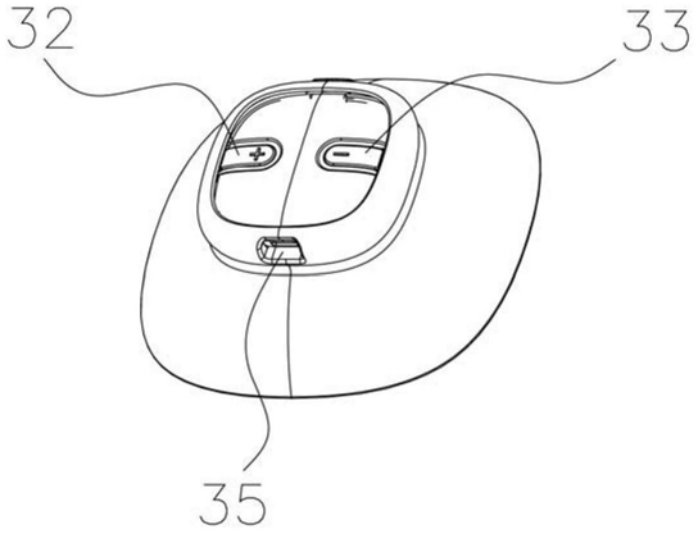

图1

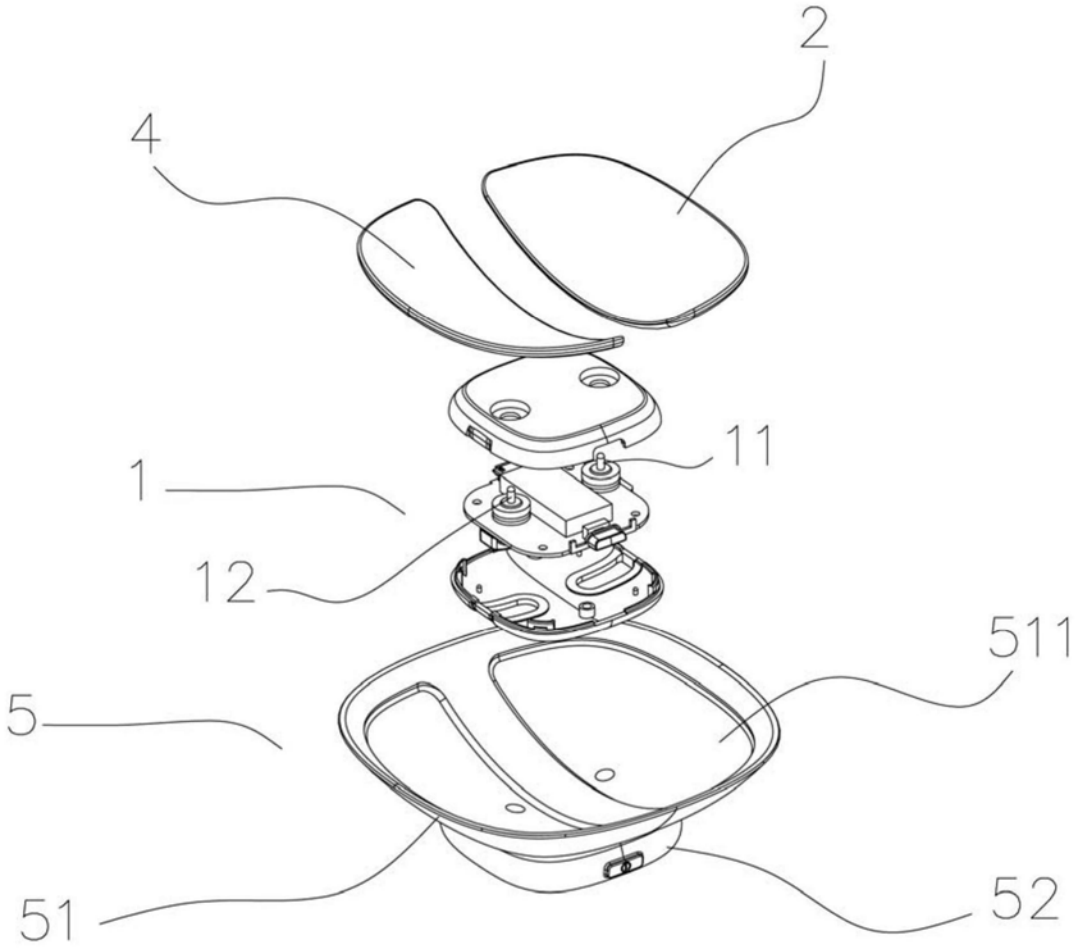

图2

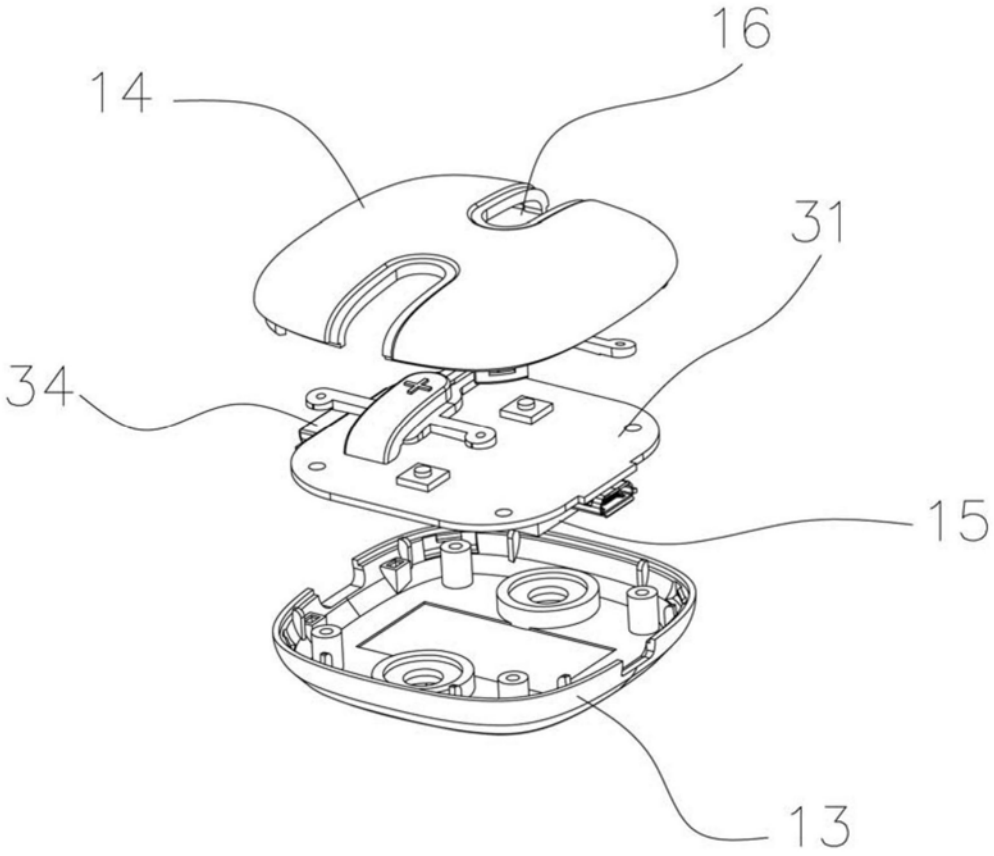

图3

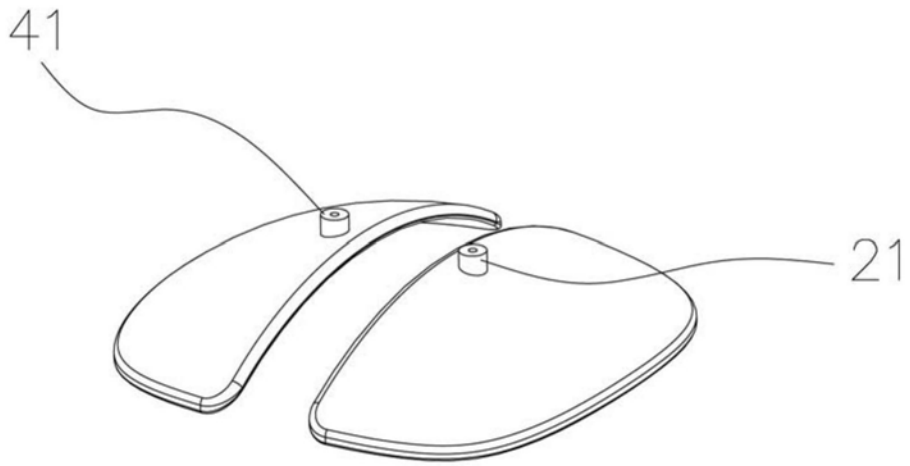

图4

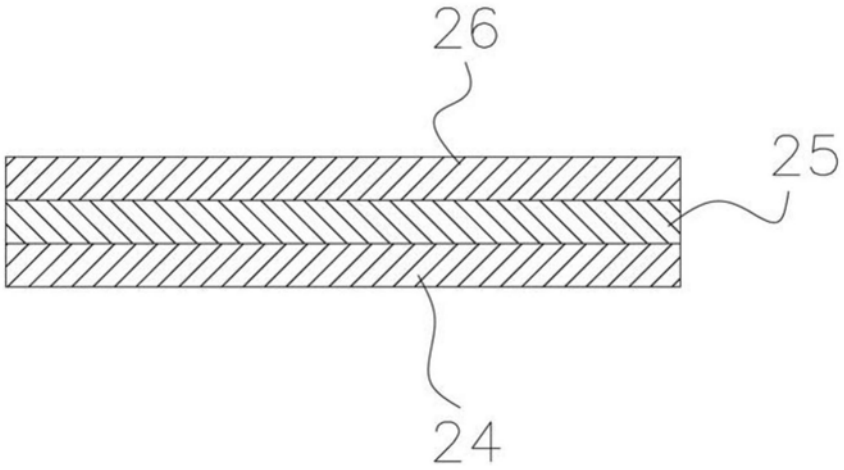

图5