(19)国家知识产权局

(12)实用新型专利

(10)授权公告号 CN 222303411 U
(45)授权公告日 2025.01.07

(21)申请号 202420875622.8

(22)申请日 2024.04.25

(73)专利权人 同诚工程咨询集团股份有限公司
地址 272000 山东省济宁市任城区李营街道银禧大厦13层

(72)发明人 王彩华 胡秀荣 刘令洲 褚福练 董铁妮

(74)专利代理机构 广州中祺知力知识产权代理事务所(普通合伙) 44736
专利代理师 林秀红

(51)Int.Cl.
A47B 63/00(2006.01)
A47B 63/06(2006.01)
A47B 97/00(2006.01)
B01D 53/26(2006.01)

权利要求书1页 说明书4页 附图3页

(54)实用新型名称

一种工程造价管理档案存放柜

(57)摘要

本实用新型提供一种工程造价管理档案存放柜,涉及档案存放柜技术领域,包括:柜体,所述柜体的内部开设有通风槽一,所述柜体的底端连接有四个支腿,所述柜体的一侧通过铰链连接有两个活动门。本实用新型,将控制终端连接外接电源,微型风机工作通过通风槽一对柜体的内部进行吹风,当需要对箱体内部重要文档档案进行取用时,点按开关二启动电动伸缩杆,电动伸缩杆推动箱体向外移动,取用完成后,关闭推拉门,然后点按开关一启动电机,电机工作带动转轴进行转动对牵引绳进行卷收,此时牵引绳将箱体向内侧拉动,直至箱体完全嵌入L型托板顶端的内侧,通过这样的设置,当工作人员身高较低时,为其取用箱体内部文档档案增加便捷。

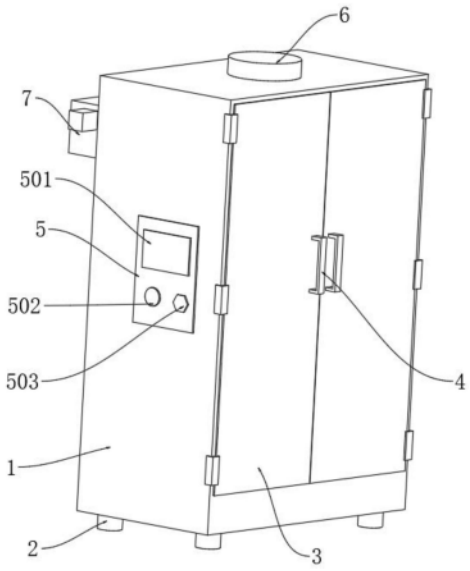

CN 222303411 U

1.一种工程造价管理档案存放柜,其特征在于,包括:柜体(1),所述柜体(1)的内部开设有通风槽一(101),所述柜体(1)的底端连接有四个支腿(2),所述柜体(1)的一侧通过铰链连接有两个活动门(3),两个所述活动门(3)的表面均连接有把手(4),所述柜体(1)的一侧安装有控制终端(5),所述柜体(1)的顶端嵌设有微型风机(6),所述柜体(1)的一侧设置有推送机构(7),所述柜体(1)的内部连接有储存模块(8),所述柜体(1)内腔的两侧均连接有L型托板(10),两个所述L型托板(10)顶端的内侧均活动嵌设有储存箱(11)。

2.根据权利要求1所述的一种工程造价管理档案存放柜,其特征在于:所述控制终端(5)的表面连接有储存标示(501),所述控制终端(5)的表面安装有开关一(502)与开关二(503)。

3.根据权利要求1所述的一种工程造价管理档案存放柜,其特征在于:所述推送机构(7)包括结构箱(701),所述结构箱(701)连接在柜体(1)一侧的顶端,所述结构箱(701)与柜体(1)的内部互通,所述结构箱(701)的一端连接有电机箱(702),所述电机箱(702)的内腔的一侧安装有电机(703)。

4.根据权利要求3所述的一种工程造价管理档案存放柜,其特征在于:所述结构箱(701)的内部通过轴承安装有转轴(704),所述转轴(704)的一端贯穿结构箱(701)的表面连接在电机(703)的输出端,所述转轴(704)的表面套设有六个挡板(705),六个所述挡板(705)每三个为一组,两组所述挡板(705)的内侧均设置有两个牵引绳(706),四个所述牵引绳(706)均缠绕连接在转轴(704)的表面,所述结构箱(701)内腔的一侧连接有两组电动伸缩杆(707)。

5.根据权利要求1所述的一种工程造价管理档案存放柜,其特征在于:所述储存模块(8)的内部开设有十字通风槽(801),所述储存模块(8)的表面开设有四个储存仓(9),其中两个所述储存仓(9)的一侧与上下两端均开设有多个通风孔,另两个所述储存仓(9)的一侧与顶端均开设有多个通风孔。

6.根据权利要求4所述的一种工程造价管理档案存放柜,其特征在于:所述储存箱(11)包括箱体(1101),所述箱体(1101)活动嵌设在L型托板(10)顶端的内侧,所述箱体(1101)内腔的两端均连接有限位板(1102),所述箱体(1101)的开口处活动嵌设有两个推拉门(1103),两组所述牵引绳(706)的另一端分别连接在箱体(1101)一侧的顶端,两组所述电动伸缩杆(707)的输出端分别活动贴合在箱体(1101)一侧的顶端,所述箱体(1101)的一侧与底部均开设有通风孔。

一种工程造价管理档案存放柜

技术领域

[0001] 本实用新型涉及档案存放柜技术领域,尤其涉及一种工程造价管理档案存放柜。

背景技术

[0002] 在工程造价过程中通常涉及大量的文件资料,包括图纸,工程造价数据等,为了对图纸等文件进行存储,工程造价通常需要对档案进行管理,为了方便档案的管理,通常需要用到档案管理柜,档案管理柜通常用于对档案资料进行整理、分类和储存。

[0003] 现有技术中,如中国专利号为:CN214630909U公开了一种工程造价用档案管理柜,包括一竖向的后置板,后置板一侧位于顶部处固定有一水平的上顶板,后置板朝向上顶板的一侧固定有若干个分隔板,分隔板分别与后置板和上顶板相互垂直并固定,若干个分隔板沿上顶板的长度方向均匀分布,相邻两个分隔板之间设置有若干个档案箱,若干个档案箱沿分隔板的高度方向均匀分布并首尾贴靠,档案箱的相背两侧与对应的分隔板之间各设置有一用于与分隔板滑移连接的滑动组件。本申请具有提高档案管理人员对工程造价相关档案资料查阅和存放效率的效果。

[0004] 然而上述专利在实际使用过程中,无法对档案存放柜内部存放的文件档案进行通风,由于天气湿度变化,文档档案在长时间储存下会导致受潮发霉,降低了文件档案的保存质量,另一方面,部分工作人员身高不够,导致存放在较高位置的文档档案较难观察发现并进行取用。

[0005] 为此,提出了一种工程造价管理档案存放柜,解决上述问题。

实用新型内容

[0006] 本实用新型的目的是为了解决现有技术中存在的问题。

[0007] 为了实现上述目的,本实用新型采用了如下技术方案:一种工程造价管理档案存放柜,包括:柜体,所述柜体的内部开设有通风槽一,所述柜体的底端连接有四个支腿,所述柜体的一侧通过铰链连接有两个活动门,两个所述活动门的表面均连接有把手,所述柜体的一侧安装有控制终端,所述柜体的顶端嵌设有微型风机,所述柜体的一侧设置有推送机构,所述柜体的内部连接有储存模块,所述柜体内腔的两侧均连接有L型托板,两个所述L型托板顶端的内侧均活动嵌设有储存箱。

[0008] 作为一种优选的实施方式,所述控制终端的表面连接有储存标示,所述控制终端的表面安装有开关一与开关二。

[0009] 作为一种优选的实施方式,所述推送机构包括结构箱,所述结构箱连接在柜体一侧的顶端,所述结构箱与柜体的内部互通,所述结构箱的一端连接有电机箱,所述电机箱的内腔的一侧安装有电机。

[0010] 作为一种优选的实施方式,所述结构箱的内部通过轴承安装有转轴,所述转轴的一端贯穿结构箱的表面连接在电机的输出端,所述转轴的表面套设有六个挡板,六个所述挡板每三个为一组,两组所述挡板的内侧均设置有两个牵引绳,四个所述牵引绳均缠绕连

接在转轴的表面,所述结构箱内腔的一侧连接有两组电动伸缩杆。

[0011] 作为一种优选的实施方式,所述储存模块的内部开设有十字通风槽,所述储存模块的表面开设有四个储存仓,其中两个所述储存仓的一侧与上下两端均开设有多个通风孔,另两个所述储存仓的一侧与顶端均开设有多个通风孔。

[0012] 作为一种优选的实施方式,所述储存箱包括箱体,所述箱体活动嵌设在L型托板顶端的内侧,所述箱体内腔的两端均连接有限位板,所述箱体的开口处活动嵌设有两个推拉门,两组所述牵引绳的另一端分别连接在箱体一侧的顶端,两组所述电动伸缩杆的输出端分别活动贴合在箱体一侧的顶端,所述箱体的一侧与底部均开设有通风孔。

[0013] 与现有技术相比,本实用新型的优点和积极效果在于:

[0014] 1、本实用新型,控制终端与开关一、开关二、电机、电动伸缩杆电性相连,使用时,将柜体放置在室内,然后将控制终端连接外接电源,此时,微型风机工作通过通风槽一对柜体的内部进行吹风,然后经十字通风槽通过箱体、储存仓表面通风孔增加储存在柜体内部进行吹风,然后将活动门与柜体之间缝隙吹出,通过这样的设置,增加柜体内部空气流速,使柜体内部保持干燥,避免工程造价管理文档档案长时间存放因天气变化造成受潮发霉。

[0015] 2、本实用新型,当需要对柜体内部文档档案进行取用时,手持把手打开活动门,对储存仓内部文档档案进行取用即可,当需要对箱体内部重要文档档案进行取用时,点按开关二启动电动伸缩杆,电动伸缩杆推动箱体向外移动,当电动伸缩杆输出端延伸至最大限度时,箱体向下倾斜,且不脱离L型托板,且牵引绳延伸至最大长度位置,此时,拉开推拉门,对箱体内部文档档案进行取用即可,取用完成后,关闭推拉门,再点按开关二,使得电动伸缩杆复位,然后点按开关一启动电机,电机工作带动转轴进行转动对牵引绳进行卷收,此时牵引绳将箱体向内侧拉动,直至箱体完全嵌入L型托板顶端的内侧,通过这样的设置,当工作人员身高较低时,为其取用箱体内部文档档案增加便捷。

附图说明

[0016] 图1为本实用新型提供的一种工程造价管理档案存放柜的立体结构示意图;

[0017] 图2为本实用新型提供的一种工程造价管理档案存放柜的内部结构示意图;

[0018] 图3为本实用新型提供的一种工程造价管理档案存放柜的推送结构示意图;

[0019] 图4为本实用新型提供的一种工程造价管理档案存放柜的储存箱结构示意图。

[0020] 图例说明:

[0021] 1、柜体;101、通风槽一;2、支腿;3、活动门;4、把手;5、控制终端;501、储存标示;502、开关一;503、开关二;6、微型风机;7、推送机构;701、结构箱;702、电机箱;703、电机;704、转轴;705、挡板;706、牵引绳;707、电动伸缩杆;8、储存模块;801、十字通风槽;9、储存仓;10、L型托板;11、储存箱;1101、箱体;1102、限位板;1103、推拉门。

具体实施方式

[0022] 下面将结合本实用新型实施例中的附图,对本实用新型实施例中的技术方案进行清楚、完整地描述,显然,所描述的实施例仅仅是本实用新型一部分实施例,而不是全部的实施例。基于本实用新型中的实施例,本领域普通技术人员在没有做出创造性劳动前提下所获得的所有其他实施例,都属于本实用新型保护的范围。

[0023] 请参阅图1-4,本实用新型提供一种技术方案:一种工程造价管理档案存放柜,包括:柜体1,柜体1的内部开设有通风槽一101,柜体1的底端连接有四个支腿2,柜体1的一侧通过铰链连接有两个活动门3,两个活动门3的表面均连接有把手4,柜体1的一侧安装有控制终端5,柜体1的顶端嵌设有微型风机6,柜体1的一侧设置有推送机构7,柜体1的内部连接有储存模块8,柜体1内腔的两侧均连接有L型托板10,两个L型托板10顶端的内侧均活动嵌设有储存箱11。

[0024] 具体的:支腿2用作对柜体1进行支撑,把手4便于活动门3的开合,控制终端5便于控制微型风机6与电机703,微型风机6对柜体1的内部进行吹风,加快气体流通,推送机构7对储存箱11进行推送与回拉,储存模块8用作储存常用文档档案,L型托板10对储存箱11进行活动限位,两个L型托板10L之间具有间隙用作通风。

[0025] 在一个实施例中,控制终端5的表面连接有储存标示501,控制终端5的表面安装有开关一502与开关二503。

[0026] 具体的:储存标示501用作查看储存目录,开关一502用作控制电机703,开关二503用作控制电动伸缩杆707。

[0027] 在一个实施例中,推送机构7包括结构箱701,结构箱701连接在柜体1一侧的顶端,结构箱701与柜体1的内部互通,结构箱701的一端连接有电机箱702,电机箱702的内腔的一侧安装有电机703。

[0028] 具体的:电机703工作带动转轴704进行转动对牵引绳706进行卷收。

[0029] 在一个实施例中,结构箱701的内部通过轴承安装有转轴704,转轴704的一端贯穿结构箱701的表面连接在电机703的输出端,转轴704的表面套设有六个挡板705,六个挡板705每三个为一组,两组挡板705的内侧均设置有两个牵引绳706,四个牵引绳706均缠绕连接在转轴704的表面,结构箱701内腔的一侧连接有两组电动伸缩杆707。

[0030] 具体的:转轴704对牵引绳706进行限位,牵引绳706对储存箱11进行限位与牵引,电动伸缩杆707对储存箱11进行推送。

[0031] 在一个实施例中,储存模块8的内部开设有十字通风槽801,储存模块8的表面开设有四个储存仓9,其中两个储存仓9的一侧与上下两端均开设有多个通风孔,另两个储存仓9的一侧与顶端均开设有多个通风孔。

[0032] 具体的:储存模块8与储存仓9用作存放常用文档档案,十字通风槽801用作增加储存仓9内部空气流动速度,多个通风孔用作内部通风;通风槽一101内腔的底部开设有通槽,并通过两个箱体1101之间与十字通风槽801互通。

[0033] 在一个实施例中,储存箱11包括箱体1101,箱体1101活动嵌设在L型托板10顶端的内侧,箱体1101内腔的两端均连接有限位板1102,箱体1101的开口处活动嵌设有两个推拉门1103,两组牵引绳706的另一端分别连接在箱体1101一侧的顶端,两组电动伸缩杆707的输出端分别活动贴合在箱体1101一侧的顶端,箱体1101的一侧与底部均开设有通风孔。

[0034] 具体的:箱体1101的内部可用作放置一些档案夹,限位板1102对箱体1101内部的档案夹进行活动限位,多个通风孔用作内部通风。

[0035] 工作原理:控制终端5与开关一502、开关二503、电机703、电动伸缩杆707电性相连,使用时,将柜体1放置在室内,然后将控制终端5连接外接电源,此时,微型风机6工作通过通风槽一101对柜体1的内部进行吹风,然后经十字通风槽801通过箱体1101、储存仓9表

面通风孔增加储存在柜体1内部进行吹风,然后将活动门3与柜体1之间缝隙吹出,通过这样的设置,增加柜体1内部空气流速,使柜体1内部保持干燥,避免工程造价管理文档档案长时间存放因天气变化造成受潮发霉;当需要对柜体1内部文档档案进行取用时,手持把手4打开活动门3,对储存仓9内部文档档案进行取用即可,当需要对箱体1101内部重要文档档案进行取用时,点按开关二503启动电动伸缩杆707,电动伸缩杆707推动箱体1101向外移动,当电动伸缩杆707输出端延伸至最大限度时,箱体1101向下倾斜,且不脱离L型托板10,且牵引绳706延伸至最大长度位置,此时,拉开推拉门1103,对箱体1101内部文档档案进行取用即可,取用完成后,关闭推拉门1103,再点按开关二503,使得电动伸缩杆707复位,然后点按开关一502启动电机703,电机703工作带动转轴704进行转动对牵引绳706进行卷收,此时牵引绳706将箱体1101向内侧拉动,直至箱体1101完全嵌入L型托板10顶端的内侧,通过这样的设置,当工作人员身高较低时,为其取用箱体1101内部的工程造价文档档案增加便捷。

[0036] 以上所述,仅是本实用新型的较佳实施例而已,并非是对本实用新型作其它形式的限制,任何熟悉本专业的技术人员可能利用上述揭示的技术内容加以变更或改型为等同变化的等效实施例应用于其它领域,但是凡是未脱离本实用新型技术方案内容,依据本实用新型的技术实质对以上实施例所作的任何简单修改、等同变化与改型,仍属于本实用新型技术方案的保护范围。

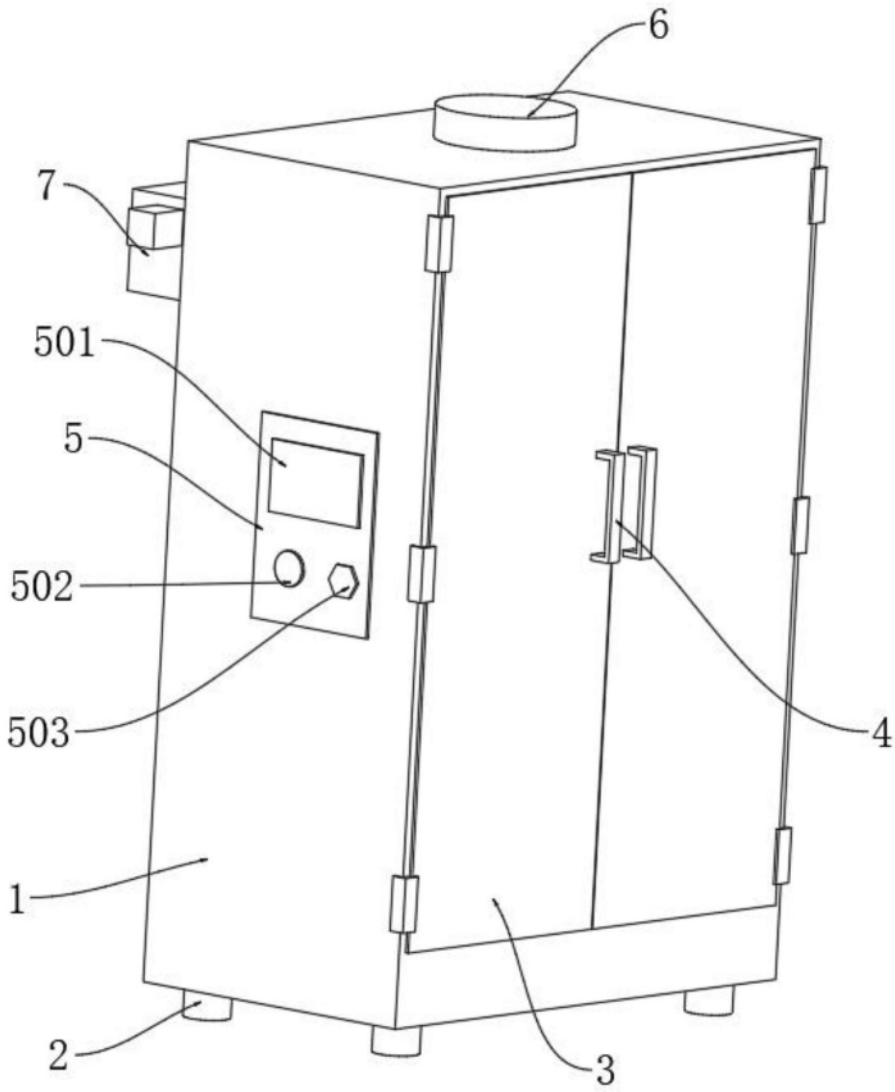

图1

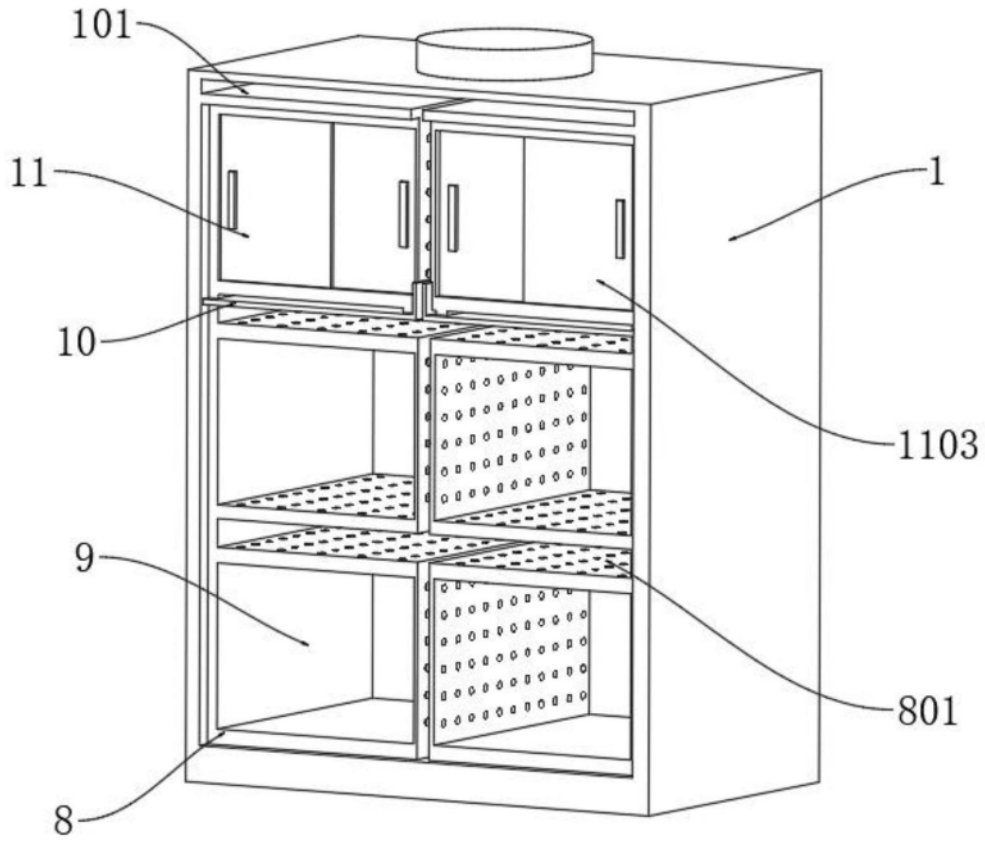

图2

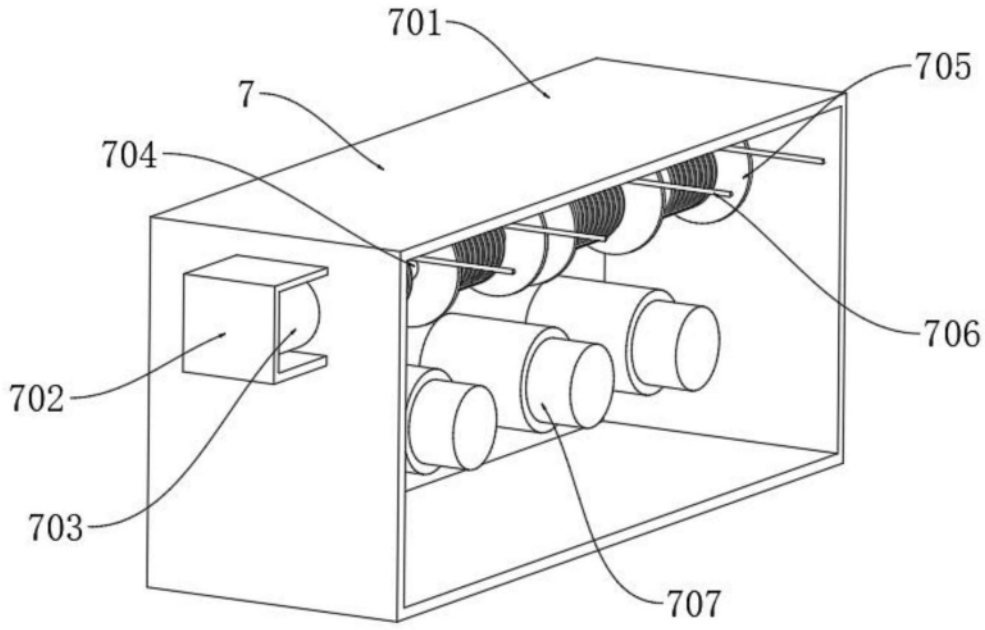

图3

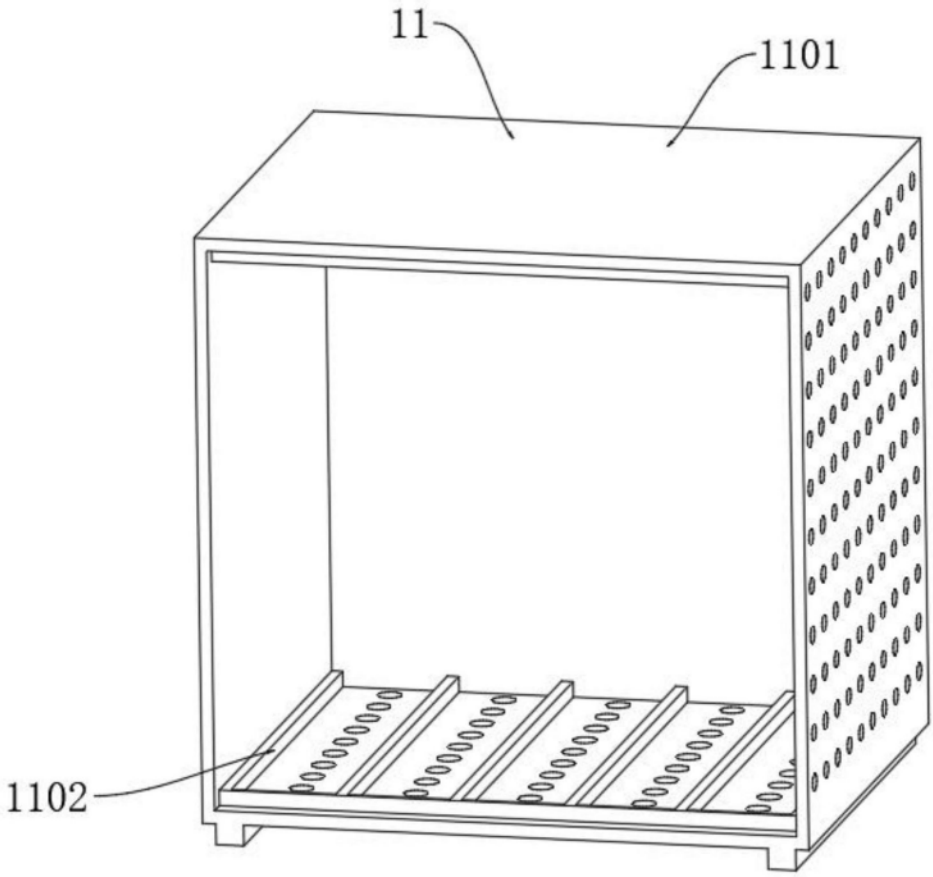

图4