(19)中华人民共和国国家知识产权局

(12)实用新型专利

(10)授权公告号 CN 203311957 U
(45)授权公告日 2013.11.27

(21)申请号 201320295369.0

(22)申请日 2013.05.27

(73)专利权人 安徽祈艾特电子科技有限公司
地址 233000 安徽省蚌埠市兴旺路 558 号

(72)发明人 王进

(74)专利代理机构 安徽合肥华信知识产权代理有限公司 34112
代理人 余成俊

(51)Int.Cl.
H01C 17/00(2006.01)

权利要求书1页 说明书1页 附图1页

(54)实用新型名称

一种电阻生产用涂胶装置

(57)摘要

本实用新型公开了一种电阻生产用涂胶装置，包括有工作台，工作台上方水平穿过有电阻输送链，工作台上安装有位于电阻输送链下方的胶水池，胶水池内转动安装有若干个同向转动的涂胶辊，涂胶辊下端侵入胶水中，上端抵靠在电阻输送链下端，工作台上还设有弹性压杆，弹性压杆前端压置在电阻输送链上端。本实用新型结构简单合理，成本低，安装使用方便，不占用较多的安装空间，且采用弹性压杆的设计，使得电阻输送链能够压紧在涂胶辊上，与涂胶辊配合紧密，有效地保证了涂胶效果，保证了产品质量。

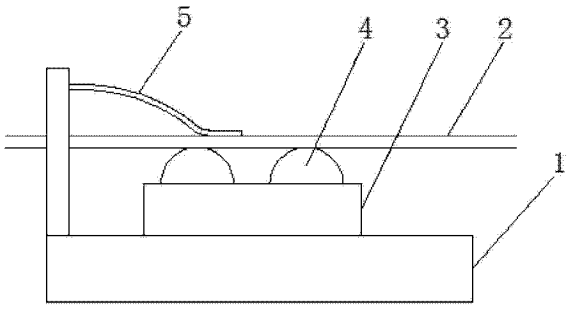

CN 203311957 U

1. 一种电阻生产用涂胶装置，其特征在于：包括有工作台，所述工作台上方水平穿过有电阻输送链，所述工作台上安装有位于电阻输送链下方的胶水池，所述胶水池内转动安装有若干个同向转动的涂胶辊，所述涂胶辊下端侵入胶水中，上端抵靠在电阻输送链下端，所述工作台上还设有弹性压杆，所述弹性压杆前端压置在电阻输送链上端。

2. 根据权利要求 1 所述的一种电阻生产用涂胶装置，其特征在于：所述弹性压杆前端呈扁平状。

一种电阻生产用涂胶装置

技术领域

[0001] 本实用新型涉及电阻生产领域，具体为一种电阻生产用涂胶装置。

背景技术

[0002] 在电阻的生产过程中需要对电阻元器件进行涂胶处理，而现有的涂胶处理用设备结构复杂，成本高，较为占用安装空间，安装使用不够方便，对电阻进行涂胶时，容易因为电阻输送链与涂胶机构接触不够紧密而导致涂胶程度不够，不能较好的满足生产要求。

实用新型内容

[0003] 本实用新型的目的是提供一种电阻生产用涂胶装置，以解决现有技术中传统的涂胶处理用设备结构复杂，成本高，较为占用安装空间，安装使用不够方便，对电阻进行涂胶时，容易因为电阻输送链与涂胶机构接触不够紧密而导致涂胶程度不够，不能较好的满足生产要求的问题。

[0004] 为达到上述目的，本实用新型采用的技术方案为：

[0005] 一种电阻生产用涂胶装置，其特征在于：包括有工作台，所述工作台上方水平穿过有电阻输送链，所述工作台上安装有位于电阻输送链下方的胶水池，所述胶水池内转动安装有若干个同向转动的涂胶辊，所述涂胶辊下端侵入胶水中，上端抵靠在电阻输送链下端，所述工作台上还设有弹性压杆，所述弹性压杆前端压置在电阻输送链上端。

[0006] 所述的一种电阻生产用涂胶装置，其特征在于：所述弹性压杆前端呈扁平状。

[0007] 本实用新型的有益效果为：

[0008] 本实用新型结构简单合理，成本低，安装使用方便，不占用较多的安装空间，且采用弹性压杆的设计，使得电阻输送链能够压紧在涂胶辊上，与涂胶辊配合紧密，有效地保证了涂胶效果，保证了产品质量。

附图说明

[0009] 图 1 为本实用新型的结构示意图。

具体实施方式

[0010] 如图 1 所示，一种电阻生产用涂胶装置，包括有工作台 1，工作台 1 上方水平穿过有电阻输送链 2，工作台 1 上安装有位于电阻输送链 2 下方的胶水池 3，胶水池 3 内转动安装有若干个同向转动的涂胶辊 4，涂胶辊 4 下端侵入胶水中，上端抵靠在电阻输送链 2 下端，工作台 1 上还设有弹性压杆 5，弹性压杆 5 前端压置在电阻输送链 2 上端。

[0011] 弹性压杆 5 前端呈扁平状。

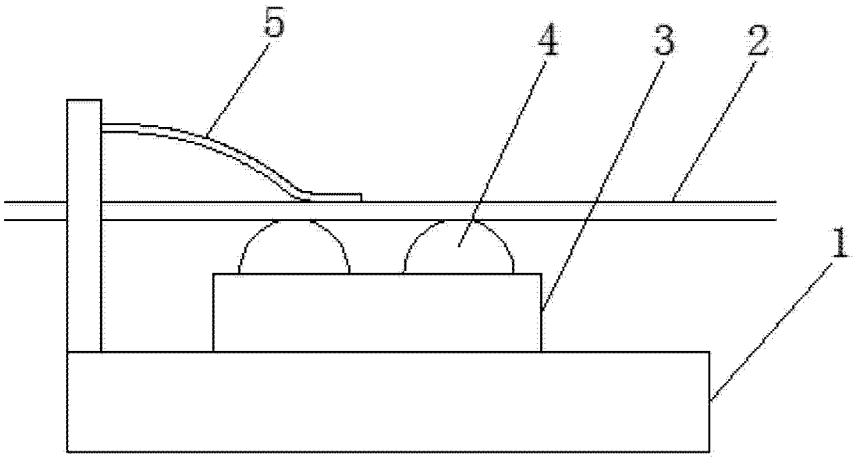

图 1