(19)中华人民共和国国家知识产权局

(12)实用新型专利

(10)授权公告号 CN 202536318 U
(45)授权公告日 2012.11.21

(21)申请号 201220117125.9

(22)申请日 2012.03.16

(73)专利权人 李叶阳
地址 610200 四川省成都市双流中学实验学校

(72)发明人 李叶阳

(51)Int.Cl.
A45B 21/00(2006.01)

权利要求书 1 页 说明书 1 页 附图 1 页

(54)实用新型名称

多功能拐杖

(57)摘要

本实用新型涉及一种拐杖类技术领域。公知的拐杖和伞都是分开的,使用时不太理想。本实用新型提供一种由拐杖和伞组成的多功能拐杖,其特征是:在伞把的底端设置一拐杖手柄。这样不仅可以当做伞的手柄使用,在雨停后还可当拐杖用。

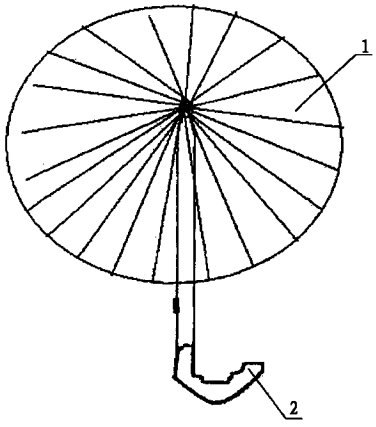

CN 202536318 U

1. 一种多功能拐杖，由拐杖和伞组成，其特征是：在伞把的底端设置一拐杖手柄 (2)。

多功能拐杖

技术领域

[0001] 本实用新型涉及一种拐杖类技术领域。

背景技术

[0002] 目前，公知的拐杖和伞都是分开的，使用时不太理想。

发明内容

[0003] 为了克服上述不足，本实用新型提供一种多功能拐杖，就能达到同时使用拐杖和伞的目的。

[0004] 本实用新型解决其技术问题的技术方案是：由拐杖和伞组成的多功能拐杖，其特征是：在伞把的底端设置一拐杖手柄。这样不仅可以当做伞的手柄使用，在雨停后还可当拐杖用。

[0005] 本实用新型的有益效果是：结构简单、使用方便、一物两用的效果好。

附图说明

[0006] 下面结合附图和实施例对本实用新型作进一步说明：

[0007] 图 1 为本实用新型结构示意图。

[0008] 图中 1. 伞，2. 拐杖手柄。

具体实施方式

[0009] 图 1 中，在伞把的底端设置一拐杖手柄 2。这样不仅可以当做伞的手柄使用，在雨停后还可当拐杖用。

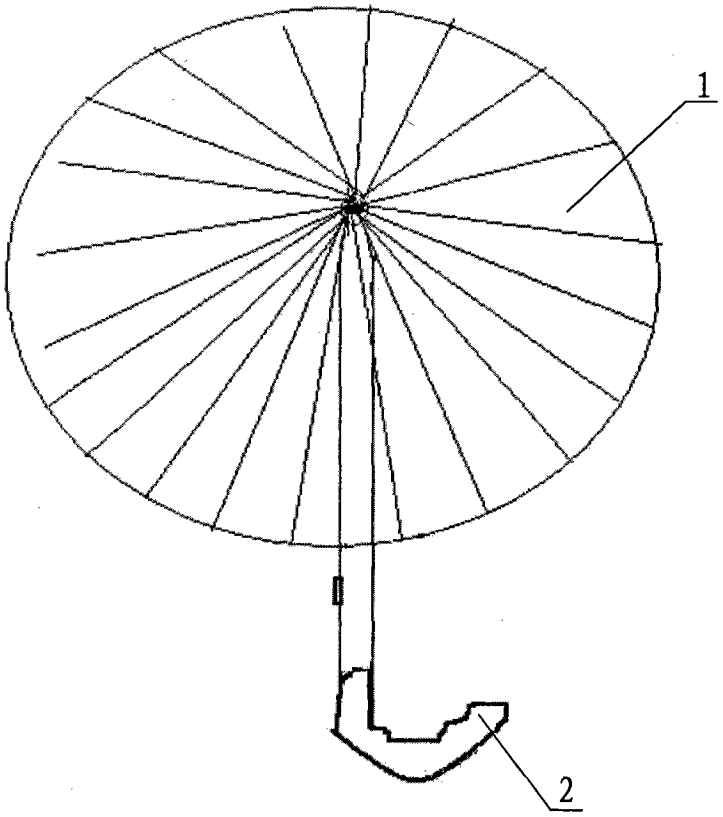

图 1