(19)中华人民共和国国家知识产权局

(12)实用新型专利

(10)授权公告号 CN 201556137 U
(45)授权公告日 2010.08.18

(21)申请号 201020022665.X

(22)申请日 2010.01.11

(73)专利权人 张瀚予
地址 214101 江苏省无锡市锡山区东亭学士路 121 号 402 室

(72)发明人 张瀚予

(51)Int.Cl.
G06F 1/16(2006.01)
G06F 1/18(2006.01)

权利要求书 1 页 说明书 1 页 附图 1 页

(54)实用新型名称

一种一体化双位电脑

(57)摘要

本实用新型公开一种一体化双位电脑，包括两个显示器、一体化机箱、两个键盘、提手；两个显示器分别安装在一体化机箱的左右两侧，与机箱成一体，两个显示器均具有各自的调节按钮；两个键盘分别放置在一体化机箱的前后两侧，可单独取下使用；一体化机箱内置两套电脑硬件系统、一套机箱电源；提手固定在一体化机箱顶部。本实用新型的一种一体化双位电脑，不仅节省成本，节约占地空间，而且携带方便，非常适合在电脑教室、多人办公写字间、各种现场展示场合使用。

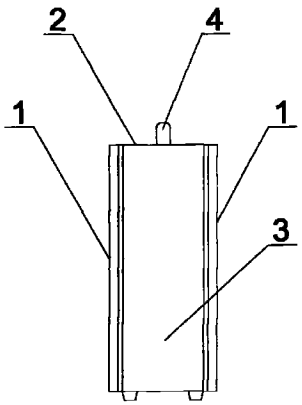

CN 201556137 U

1. 一种一体化双位电脑，包括两个显示器 (1)、一体化机箱 (2)、两个键盘 (3)、提手 (4)，其特征在于：所述的两个显示器 (1) 分别安装在一体化机箱 (2) 的左右两侧，与机箱成一体，均具有各自的调节按钮 (5)，所述的两个键盘 (3) 分别放置在一体化机箱 (2) 的前后两侧，可单独取下使用，所述的一体化机箱 (2) 内置两套电脑硬件系统、一套机箱电源，所述提手 (4) 固定在一体化机箱 (2) 的顶部。

一种一体化双位电脑

技术领域

[0001] 本实用新型涉及一种电脑，特别是指一种一体化双位电脑。

背景技术

[0002] 常用的电脑一般只具有一个显示器，供一人使用，当面对面的两人需要操作电脑时，例如在电脑教室、各种现场展示场合，则需要分别放置两台电脑，非常不方便。

实用新型内容

[0003] 本实用新型要解决的问题是克服背景技术中的不足，提供一种一体化双位电脑。该一体化双位电脑采用一个机箱，可两人同时使用，互不影响，非常适合在电脑教室、多人办公写字间、各种现场展示场合使用。

[0004] 为解决上述问题，本实用新型采取以下技术方案：

[0005] 本实用新型的一种一体化双位电脑，包括两个显示器、一体化机箱、两个键盘、提手；两个显示器分别安装在一体化机箱的左右两侧，与机箱成一体，两个显示器均具有各自的调节按钮；两个键盘分别放置在一体化机箱的前后两侧，可单独取下使用；一体化机箱内置两套电脑硬件系统、一套机箱电源；提手固定在一体化机箱顶部。

[0006] 采用上述方案，具有以下优点：

[0007] 由于本实用新型的一种一体化双位电脑，一体化机箱内置了两套电脑硬件系统，实际上是两台电脑的机箱及显示器集成在一个一体化机箱上，且两台电脑共用一套机箱电源，不仅节省了成本，节约了占地空间，而且携带方便，非常适合在电脑教室、多人办公写字间、各种现场展示场合使用。

附图说明

[0008] 图 1 是本实用新型的一种一体化双位电脑的结构示意图；

[0009] 图 2 是图 1 的左视图；

[0010] 图 3 是图 1 的俯视图。

具体实施方式

[0011] 如图 1、图 2、图 3 所示，本实用新型的一种一体化双位电脑，包括两个显示器 1、一体化机箱 2、两个键盘 3、提手 4；两个显示器 1 分别安装在一体化机箱 2 的左右两侧，与机箱成一体，均具有各自的调节按钮 5；两个键盘 3 分别放置在一体化机箱 2 的前后两侧，可单独取下使用；一体化机箱 2 内置两套电脑硬件系统、一套机箱电源；提手固定在一体化机箱顶部。

[0012] 总之，采用本实用新型的一种一体化双位电脑，不仅节省成本，节约占地空间，而且携带方便，非常适合在电脑教室、多人办公写字间、各种现场展示场合使用。

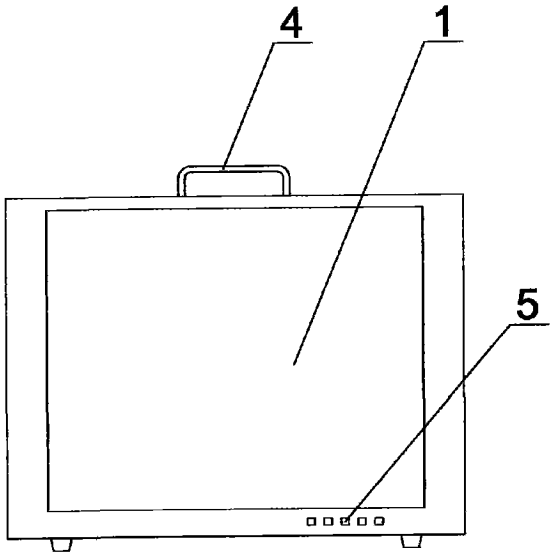

图 1

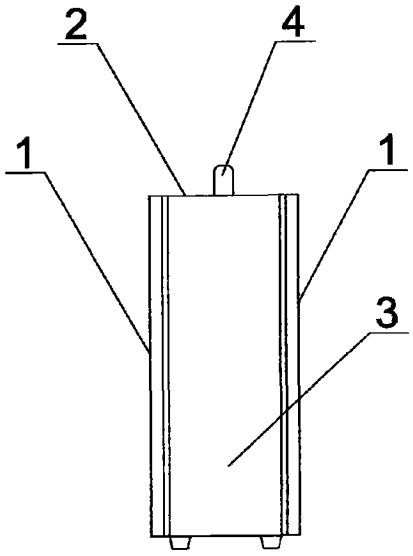

图 2

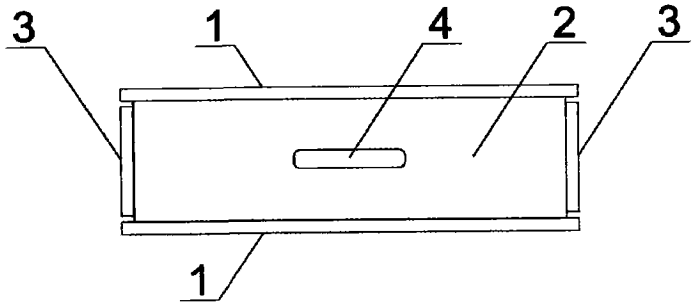

图 3