(19)中华人民共和国国家知识产权局

(12)实用新型专利

(10)授权公告号 CN 210551135 U
(45)授权公告日 2020.05.19

(21)申请号 201921513238.9

(22)申请日 2019.09.11

(73)专利权人 天津宏聚达工贸有限公司
地址 300000 天津市静海县西翟庄镇安家庄村东1000米

(72)发明人 孟庆祝

(74)专利代理机构 北京久维律师事务所 11582
代理人 邢江峰

(51)Int.Cl.
B25H 3/04(2006.01)

权利要求书1页 说明书3页 附图2页

(54)实用新型名称

一种矩管的放置架

(57)摘要

本实用新型公开了一种矩管的放置架，包括四个立柱，四个立柱呈矩形排布，四个立柱的正面和背面均固定安装有若干个相对设置的侧柱，两个相对设置的侧柱之间设置有若干个呈交错设置的支撑柱和送料辊，位于背面的两个立柱的顶端固定设有一个箱体，箱体的一侧固定设有电机，电机的输出轴穿至箱体内并固定设有转轴，转轴的端部穿过箱体的另一侧，转轴上缠绕有塑料布，且塑料布的正面固定安装有拉手，其中一个侧柱上固定设有与拉手相对的弹簧销。该种矩管的放置架，通过若干个立柱，侧柱和支撑柱组成放置架，可以对矩管进行放置，防止最底层的矩管被压变形，同时防止最底层的矩管受潮，防止矩管发生生锈的情况。

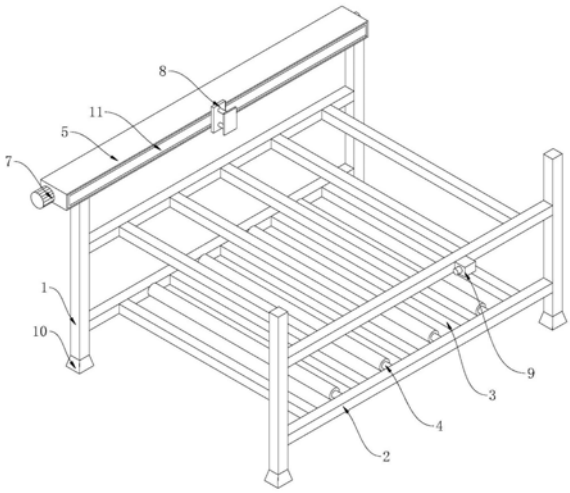

CN 210551135 U

1.一种矩管的放置架,包括四个立柱(1),其特征在于,四个所述立柱(1)呈矩形排布,四个所述立柱(1)的正面和背面均固定安装有若干个相对设置的侧柱(2),两个相对设置的所述侧柱(2)之间设置有若干个呈交错设置的支撑柱(3)和送料辊(4),位于背面的两个所述立柱(1)的顶端固定设有一个箱体(5),所述箱体(5)的一侧固定设有电机(7),所述电机(7)的输出轴穿至箱体(5)内并固定设有转轴(6),所述转轴(6)的端部穿过箱体(5)的另一侧,所述转轴(6)上缠绕有塑料布(11),且塑料布(11)的正面固定安装有拉手(8),其中一个所述侧柱(2)上固定设有与拉手(8)相对的弹簧销(9)。

2.根据权利要求1所述的一种矩管的放置架,其特征在于,所述立柱(1)的底端固定设为底座(10)。

3.根据权利要求1所述的一种矩管的放置架,其特征在于,所述拉手(8)由两个实心板和圆柱组成,且两个实心板之间固定安装有两个圆柱。

4.根据权利要求3所述的一种矩管的放置架,其特征在于,两个所述圆柱沿着垂直分布。

5.根据权利要求1所述的一种矩管的放置架,其特征在于,所述塑料布(11)内设有加强筋。

6.根据权利要求1所述的一种矩管的放置架,其特征在于,所述转轴(6)与箱体(5)之间的连接处设有轴承。

一种矩管的放置架

技术领域

[0001] 本实用新型涉及一种放置架，具体为一种矩管的放置架。

背景技术

[0002] 方管顾名思义，它是种方形体的管型，很多种材质的物质都可以形成方管体，它介质于，干什么用，用在什么地方，大多数方管以钢管为多数，经过拆包，平整，卷曲，焊接形成圆管，再由圆管轧制成方形管然后剪切成需要的长度。

[0003] 目前，当方管被加工完后之后，通常被堆放在地面上，随着不断的堆积使得高度会不断的增加，这样会给位于最底层的方管更大的压力，容易使最底层的方管发生形变，同时方管与地面接触，由于地面为湿度较大，容易造成位于最底层的方管生锈。因此我们对此做出改进，提出一种矩管的放置架。

发明内容

[0004] 为了解决上述技术问题，本实用新型提供了如下的技术方案：

[0005] 本实用新型一种矩管的放置架，包括四个立柱，四个所述立柱呈矩形排布，四个所述立柱的正面和背面均固定安装有若干个相对设置的侧柱，两个相对设置的所述侧柱之间设置有若干个呈交错设置的支撑柱和送料辊，位于背面的两个所述立柱的顶端固定设有一个箱体，所述箱体的一侧固定设有电机，所述电机的输出轴穿至箱体内并固定设有转轴，所述转轴的端部穿过箱体的另一侧，所述转轴上缠绕有塑料布，且塑料布的正面固定安装有拉手，其中一个所述侧柱上固定设有与拉手相对的弹簧销。

[0006] 作为本实用新型的一种优选技术方案，所述立柱的底端固定设为底座。

[0007] 作为本实用新型的一种优选技术方案，所述拉手由两个实心板和圆柱组成，且两个实心板之间固定安装有两个圆柱。

[0008] 作为本实用新型的一种优选技术方案，两个所述圆柱沿着垂直分布。

[0009] 作为本实用新型的一种优选技术方案，所述塑料布内设有加强筋。

[0010] 作为本实用新型的一种优选技术方案，所述转轴与箱体之间的连接处设有轴承。

[0011] 本实用新型的有益效果：

[0012] 1、该种矩管的放置架，通过若干个立柱，侧柱和支撑柱组成放置架，可以对矩管进行放置，防止最底层的矩管被压变形，同时防止最底层的矩管受潮，防止矩管发生生锈的情况。

[0013] 2、该种矩管的放置架，通过设置箱体，且在箱体内设置具有加强筋的塑料布，并通过电机带动，这样可以对放置架上矩管进行防雨水，同时也可以起到防尘的效果。

附图说明

[0014] 附图用来提供对本实用新型的进一步理解，并且构成说明书的一部分，与本实用新型的实施例一起用于解释本实用新型，并不构成对本实用新型的限制。在附图中：

[0015] 图1是本实用新型一种矩管的放置架的结构示意图；

[0016] 图2是本实用新型一种矩管的放置架电机的结构示意图；

[0017] 图3是本实用新型一种矩管的放置架塑料布的结构示意图。

[0018] 图中：1、立柱；2、侧柱；3、支撑柱；4、送料辊；5、箱体；6、转轴；7、电机；8、拉手；9、弹簧销；10、底座；11、塑料布。

具体实施方式

[0019] 以下结合附图对本实用新型的优选实施例进行说明，应当理解，此处所描述的优选实施例仅用于说明和解释本实用新型，并不用于限定本实用新型。

[0020] 实施例：如图1、图2和图3所示，本实用新型一种矩管的放置架，包括四个立柱1，四个立柱1呈矩形排布，四个立柱1的正面和背面均固定安装有若干个相对设置的侧柱2，两个相对设置的侧柱2之间设置有若干个呈交错设置的支撑柱3和送料辊4，位于背面的两个立柱1的顶端固定设有一个箱体5，箱体5的一侧固定设有电机7，电机7通过立柱1上设有的电机开关与外接电源电连接，电机7为YS6314型电机，电机7的输出轴穿至箱体5内并固定设有转轴6，转轴6的端部穿过箱体5的另一侧，转轴6上缠绕有塑料布11，且塑料布11的正面固定安装有拉手8，其中一个侧柱2上固定设有与拉手8相对的弹簧销9。

[0021] 其中，立柱1的底端固定设为底座10，可以提高放置架的高度，这样一定程度可以对矩管起到防潮的效果。

[0022] 其中，拉手8由两个实心板和圆柱组成，且两个实心板之间固定安装有两个圆柱，通过设置拉手8可以与弹簧销9相适配，进而对拉手8进行固定，从而使整个塑料布11可以稳固在放置架上。

[0023] 其中，两个圆柱沿着垂直分布，这样会在两个圆柱之间存在间隙，这样弹簧销9上的插销可以插入两个圆柱之间。

[0024] 其中，塑料布11内设有加强筋，防止在收集塑料布11时发生褶皱的情况，使塑料布11均匀的缠绕在转轴6上。

[0025] 其中，转轴6与箱体5之间的连接处设有轴承。

[0026] 工作时，首先通过起吊设备将矩管吊起，先将矩管放入最底层上的支撑柱3上，并且通过送料辊4与矩管发生滚动，将矩管放置在放置架上，然后在通过起吊设备将矩管放置在放置架顶层的支撑柱3上，当需要对放置架上的矩管进行防尘时，手动开启立柱1上的电机开关，当电机7进行工作时会使转轴6上的塑料布11松开，手动通过钩子经过拉手8，将拉手8拉动到弹簧销9的一侧，并与弹簧销9相配合，使得整个塑料布11覆盖到整个放置架的顶端，对放置架上的矩管进行防尘或防雨水。

[0027] 最后应说明的是：在本实用新型的描述中，需要说明的是，术语“竖直”、“上”、“下”、“水平”等指示的方位或位置关系为基于附图所示的方位或位置关系，仅是为了便于描述本实用新型和简化描述，而不是指示或暗示所指的装置或元件必须具有特定的方位、以特定的方位构造和操作，因此不能理解为对本实用新型的限制。

[0028] 在本实用新型的描述中，还需要说明的是，除非另有明确的规定和限定，术语“设置”、“安装”、“相连”、“连接”应做广义理解，例如，可以是固定连接，也可以是可拆卸连接，或一体地连接；可以是机械连接，也可以是电连接；可以是直接相连，也可以通过中间媒介

间接相连，可以是两个元件内部的连通。对于本领域的普通技术人员而言，可以根据具体情况理解上述术语在本实用新型中的具体含义。

[0029] 以上所述仅为本实用新型的优选实施例而已，并不用于限制本实用新型，尽管参照前述实施例对本实用新型进行了详细的说明，对于本领域的技术人员来说，其依然可以对前述各实施例所记载的技术方案进行修改，或者对其中部分技术特征进行等同替换。凡在本实用新型的精神和原则之内，所作的任何修改、等同替换、改进等，均应包含在本实用新型的保护范围之内。

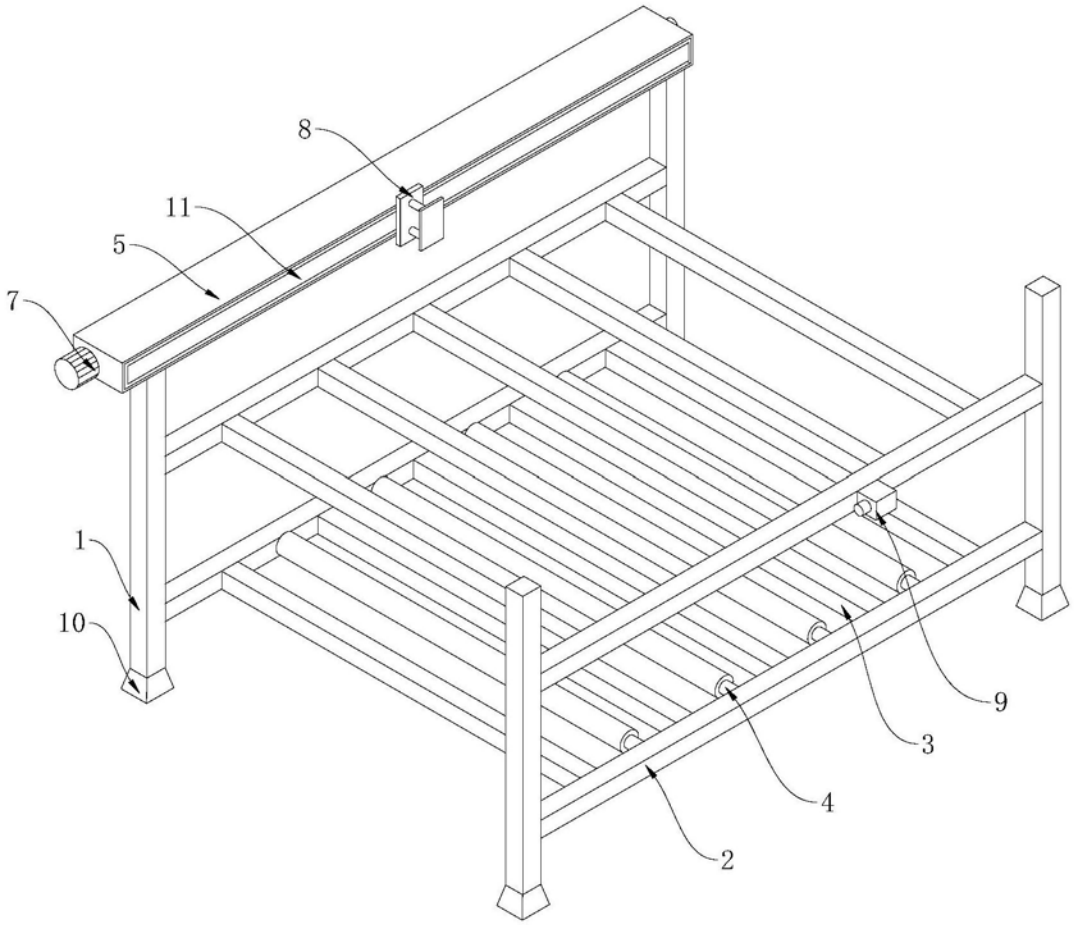

图1

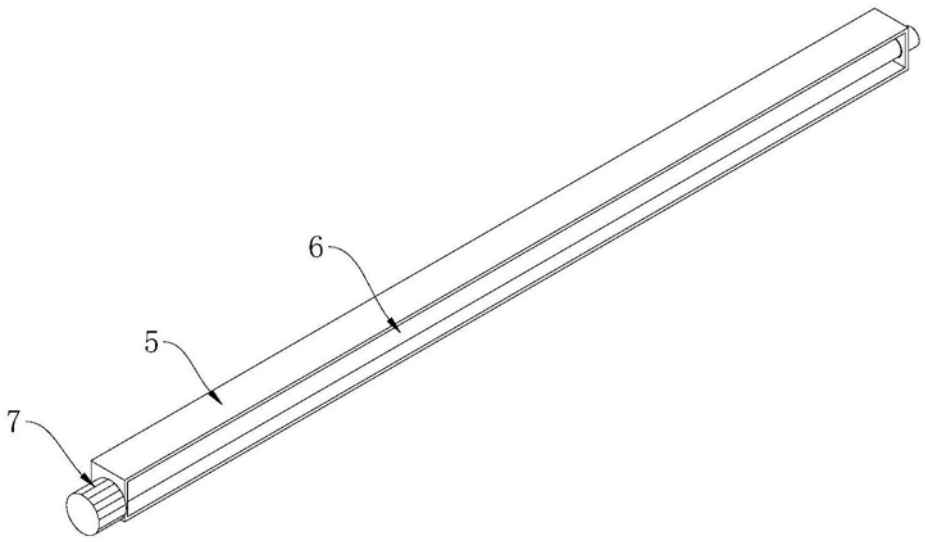

图2

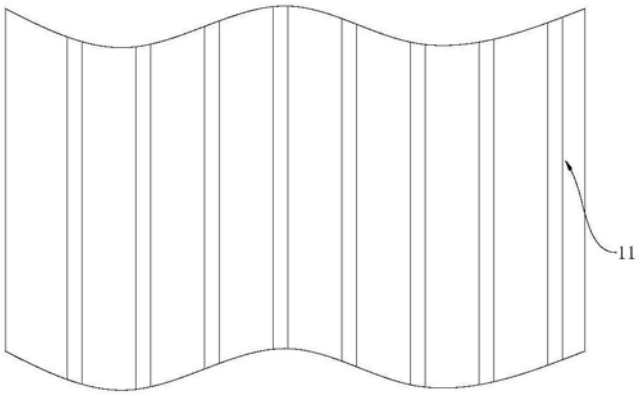

图3