(19)中华人民共和国国家知识产权局

(12)实用新型专利

(10)授权公告号 CN 204162926 U
(45)授权公告日 2015.02.18

(21)申请号 201420631467.1

(22)申请日 2014.10.28

(73)专利权人 谢兵
地址 528200 广东省佛山市南海区丹灶镇西联三甲合火地开发区前排北起第5座

(72)发明人 谢兵

(74)专利代理机构 广州市越秀区哲力专利商标事务所(普通合伙) 44288
代理人 唐超文 贺红星

(51)Int.Cl.
D06F 57/08(2006.01)
D06F 57/10(2006.01)

权利要求书1页 说明书3页 附图6页

(54)实用新型名称

一种翼型折叠晾衣架

(57)摘要

一种翼型折叠晾衣架，包括两个门形支架和两个晾衣支架；在位于同侧的门形支架与晾衣支架之间分别设有一伸缩机构；伸缩机构包括伸缩杆和外管套；在插接于外管套内的伸缩杆的末端处固定有一导向块；在插接于外管套内的伸缩杆上邻近导向块的位置还铰接有一长条形的旋转片，所述旋转片的中部铰接在偏离伸缩杆中心线的位置上，所述旋转片的一对短边上分别设有两个向外延伸出的支脚，同一侧的两个支脚之间形成弧形凹部；在所述外管套的开口处的内壁上还设有复位拨片；在所述外管套的侧壁对应复位拨片的位置设有缺口。本实用新型能使晾衣架的两翼实现展开或折叠状态，具有稳定性好、使用方便和外表美观的特点。

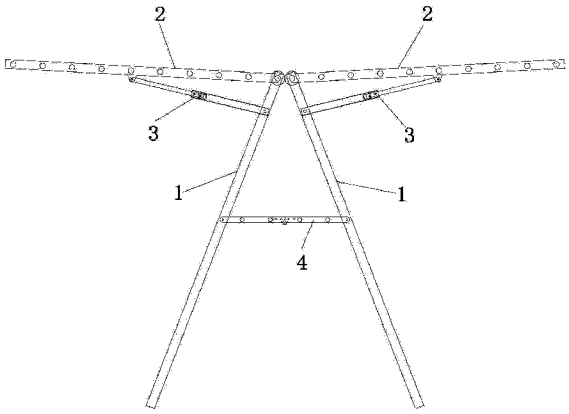

CN 204162926 U

1. 一种翼型折叠晾衣架，包括两个门形支架和两个晾衣支架；所述两个门形支架的顶部互相铰接、形成人字状的支架结构，所述的两个晾衣支架分别与和人字状的支架结构的对应侧转动连接；其特征在于：在位于同侧的门形支架与晾衣支架之间分别设有一伸缩机构；

所述伸缩机构包括伸缩杆和外管套，所述伸缩杆的一端与晾衣支架铰接，其另一端插接于外管套内；所述外管套的另一端与门形支架铰接；

在插接于外管套内的伸缩杆的末端处固定有一导向块，所述导向块的形状大小与外管套的内腔的形状大小相匹配；

在插接于外管套内的伸缩杆上邻近导向块的位置还铰接有一长条形的旋转片，所述旋转片的中部铰接在偏离伸缩杆中心线的位置上，所述旋转片的一对短边上分别设有两个向外延伸出的支脚，同一侧的两个支脚之间形成弧形凹部；

在所述外管套的开口处的内壁上还设有复位拨片；在所述外管套的侧壁对应复位拨片的位置设有缺口，所述缺口的宽度大于所述旋转片的短边的宽度。

2. 根据权利要求 1 所述的翼型折叠晾衣架，其特征在于：所述的两个门形支架之间还设有一折叠定位架，其两端分别与两个门形支架在同一水平高度铰接，其中部设有活动的折叠关节。

一种翼型折叠晾衣架

技术领域

[0001] 本实用新型涉及一种晾衣架，尤其涉及一种翼型折叠晾衣架。

背景技术

[0002] 现有的折叠晾衣架，大多数包括可折叠合拢的左晾衣架、右晾衣架、左支撑脚、右支撑脚，左支撑脚和右支撑脚可撑开成人字形支撑结构，左晾衣架、右晾衣架可翻到大致水平的位置，可在左晾衣架、右晾衣架上晾晒衣物。现有技术中的翼型落地晾衣架多为通过手动移动支撑杆支撑两翼实现翼型晾衣架撑开状态，从而实现晾晒功能。这种结构使用不方便，尤其为在单手打开衣架晾晒时。同时这一结构存在不稳定因素，不小心钩挂住支撑杆就会导致晾衣架侧翼合并，衣物掉落。

实用新型内容

[0003] 针对现有技术的不足，本实用新型的目的在于提供一种翼型折叠晾衣架，它能使晾衣架的两翼（两个晾衣支架）实现展开或折叠状态，具有稳定性好、使用方便和外表美观的特点。

[0004] 为实现上述目的，本实用新型采用如下技术方案：

[0005] 一种翼型折叠晾衣架，包括两个门形支架和两个晾衣支架；所述两个门形支架的顶部互相铰接、形成人字状的支架结构，所述的两个晾衣支架分别与和人字状的支架结构的对应侧转动连接；其特征在于：在位于同侧的门形支架与晾衣支架之间分别设有一伸缩机构；

[0006] 所述伸缩机构包括伸缩杆和外管套，所述伸缩杆的一端与晾衣支架铰接，其另一端插接于外管套内；所述外管套的另一端与门形支架铰接；

[0007] 在插接于外管套内的伸缩杆的末端处固定有一导向块，所述导向块的形状大小与外管套的内腔的形状大小相匹配；

[0008] 在插接于外管套内的伸缩杆上邻近导向块的位置还铰接有一长条形的旋转片，所述旋转片的中部铰接在偏离伸缩杆中心线的位置上，所述旋转片的一对短边上分别设有两个向外延伸出的支脚，同一侧的两个支脚之间形成弧形凹部；

[0009] 在所述外管套的开口处的内壁上还设有复位拨片；在所述外管套的侧壁对应复位拨片的位置设有缺口，所述缺口的宽度大于所述旋转片的短边的宽度。

[0010] 实现本实用新型的一种实施方式是：所述的两个门形支架之间还设有一折叠定位架，其两端分别与两个门形支架在同一水平高度铰接，其中部设有活动的折叠关节。

[0011] 相比于现有技术，本实用新型的有益效果在于：

[0012] 1. 本实用新型在位于同侧的门形支架与晾衣支架之间分别设有一伸缩机构，通过伸缩杆的伸缩实现两翼（两个晾衣支架）的折叠、张开，通过导向块限定伸缩杆在外管套内滑动；通过旋转片实现伸缩杆定位，保持不往回缩；通过复位拨片带动旋转片旋转从而实现伸缩可顺利往回滑动；通过上述结构能使晾衣架的两翼（两个晾衣支架）实现展开或折

叠状态，具有稳定性好、使用方便和外表美观的特点。

附图说明

[0013] 图 1 为本实用新型所述折叠晾衣架的两翼展开时的结构示意图；

[0014] 图 2 为本实用新型所述折叠晾衣架的两翼折叠时的结构示意图；

[0015] 图 3 为本实用新型所述伸缩机构的伸缩杆在外管套中处于正常滑动状态的结构示意图；

[0016] 图 4 为本实用新型所述伸缩机构的伸缩杆滑动至外管套的顶端时的结构示意图；

[0017] 图 5 为本实用新型所述伸缩机构的伸缩杆处于向下滑动状态的结构示意图；

[0018] 图 6 为本实用新型所述伸缩机构的伸缩杆处于往上滑动状态时的结构示意图；

[0019] 图 7 为本实用新型所述伸缩机构的缩杆处于往下滑动状态时的结构示意图；

[0020] 其中，1、门形支架；2、晾衣支架；3、伸缩机构；31、伸缩杆；32、外管套；321、缺口；33、导向块；34、旋转片；341、支脚；342、弧形凹部；35、复位拨片；4、折叠定位架。

具体实施方式

[0021] 下面，结合附图以及具体实施方式，对本实用新型做进一步描述：

[0022] 实施例 1：

[0023] 如图 1-3，一种翼型折叠晾衣架，包括两个门形支架 1 和两个晾衣支架 2；所述两个门形支架 1 的顶部互相铰接、形成人字状的支架结构，所述的两个晾衣支架 2 分别与和人字状的支架结构的对应侧转动连接；在位于同侧的门形支架 1 与晾衣支架 2 之间分别设有一伸缩机构 3；

[0024] 所述伸缩机构 3 包括伸缩杆 31 和外管套 32，所述伸缩杆 31 的一端与晾衣支架 2 铰接，其另一端插接于外管套 32 内；所述外管套 32 的另一端与门形支架 1 铰接；

[0025] 在插接于外管套 32 内的伸缩杆 31 的末端处固定有一导向块 33，所述导向块 33 的形状大小与外管套 32 的内腔的形状大小相匹配；

[0026] 在插接于外管套 32 内的伸缩杆 31 上邻近导向块 33 的位置还铰接有一长条形的旋转片 34，所述旋转片 34 的中部铰接在偏离伸缩杆中心线的位置上，所述旋转片 34 的一对短边上分别设有两个向外延伸出的支脚 341，同一侧的两个支脚 341 之间形成弧形凹部 342；

[0027] 在所述外管套 32 的开口处的内壁上还设有复位拨片 35；在所述外管套 32 的侧壁对应复位拨片 35 的位置设有缺口 321，所述缺口 321 的宽度大于所述旋转片 34 的短边的宽度。

[0028] 所述的两个门形支架 1 之间还设有一折叠定位架 4，其两端分别与两个门形支架 1 在同一水平高度铰接，其中部设有活动的折叠关节。

[0029] 本实用新型的折叠机构的工作原理：

[0030] 1、参照图 3，所述伸缩杆在外管套中处于正常滑动状态，在正常滑动状态中旋转片与伸缩杆呈平行状态

[0031] 2、参照图 4，所述伸缩杆滑动至外管套的顶端，旋转片的弧形凹部顶在复位拨片上，当伸缩杆继续受到向外拉的力时，旋转片发生倾斜且旋转片的一个支脚从外管套的缺

口向外穿出。

[0032] 3、参照图 5，所述伸缩杆处于向下滑动状态，旋转片的一个支脚滑动至外管套缺口的侧壁位置时，缺口的远离复位拨片一侧的侧壁顶住旋转片的支脚的内壁，使旋转片固定在该位置，从而保证伸缩杆保持不往回缩。

[0033] 4、参照图 6，所述伸缩杆处于往上滑动状态，当旋转片滑动至复位拨片的位置时，复位拨片顶住旋转片侧壁，使得旋转片与伸缩杆接近呈垂直状态，位于旋转片同一侧的两个支脚均从缺口向外伸出。

[0034] 5、参照图 7，所述伸缩杆处于往下滑动状态，滑至缺口处，缺口的远离复位拨片一侧的侧壁顶住其中一个支脚的外壁，当伸缩杆继续向下滑动的过程中，旋转片会转动并回到初始与伸缩杆平行状态。实现缩杆状态。

[0035] 对本领域的技术人员来说，可根据以上描述的技术方案以及构思，做出其它各种相应的改变以及形变，而所有的这些改变以及形变都应该属于本实用新型权利要求的保护范围之内。

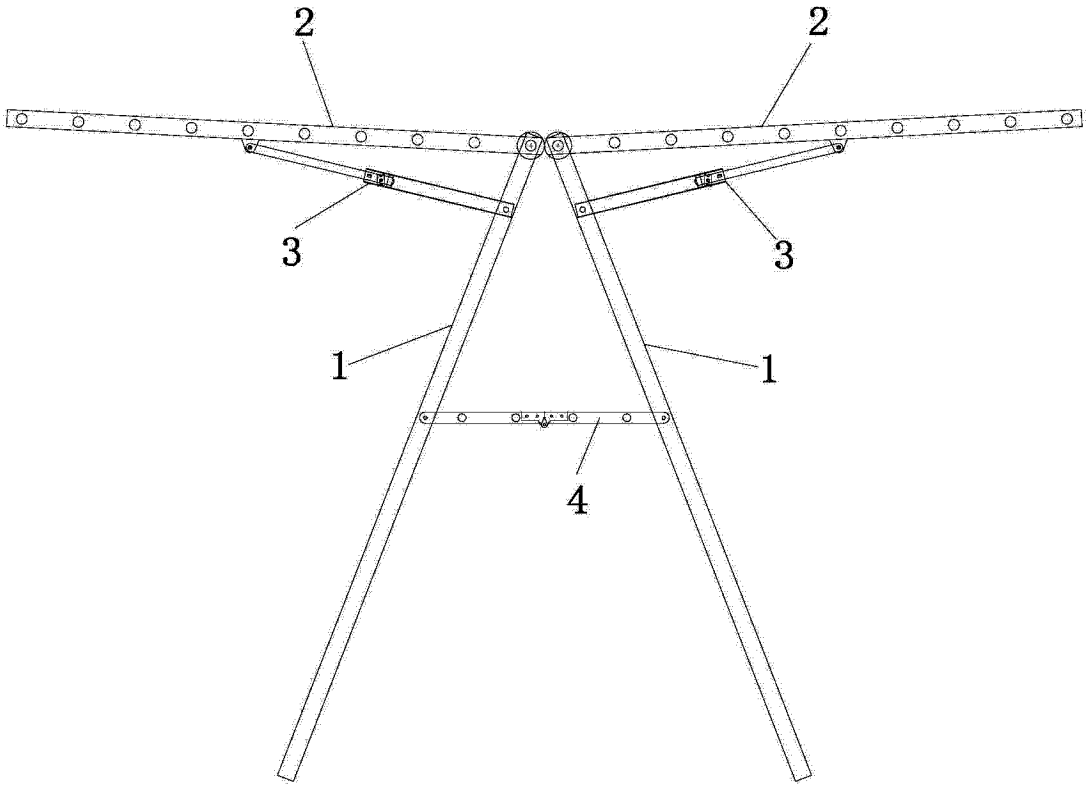

图 1

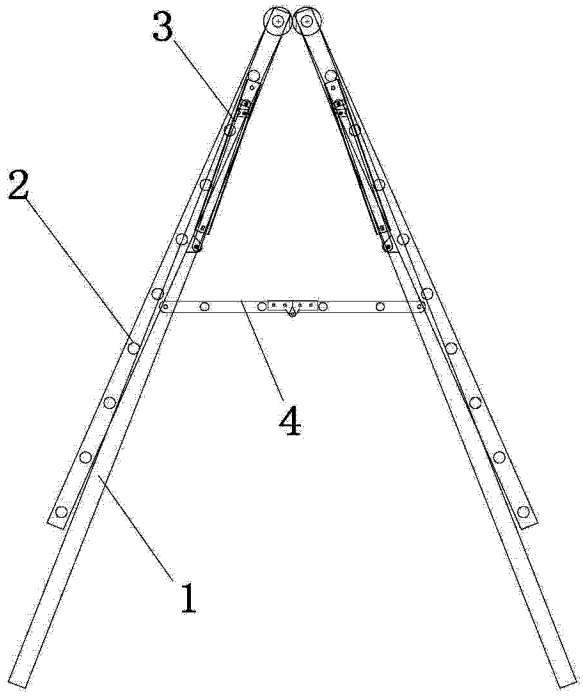

图 2

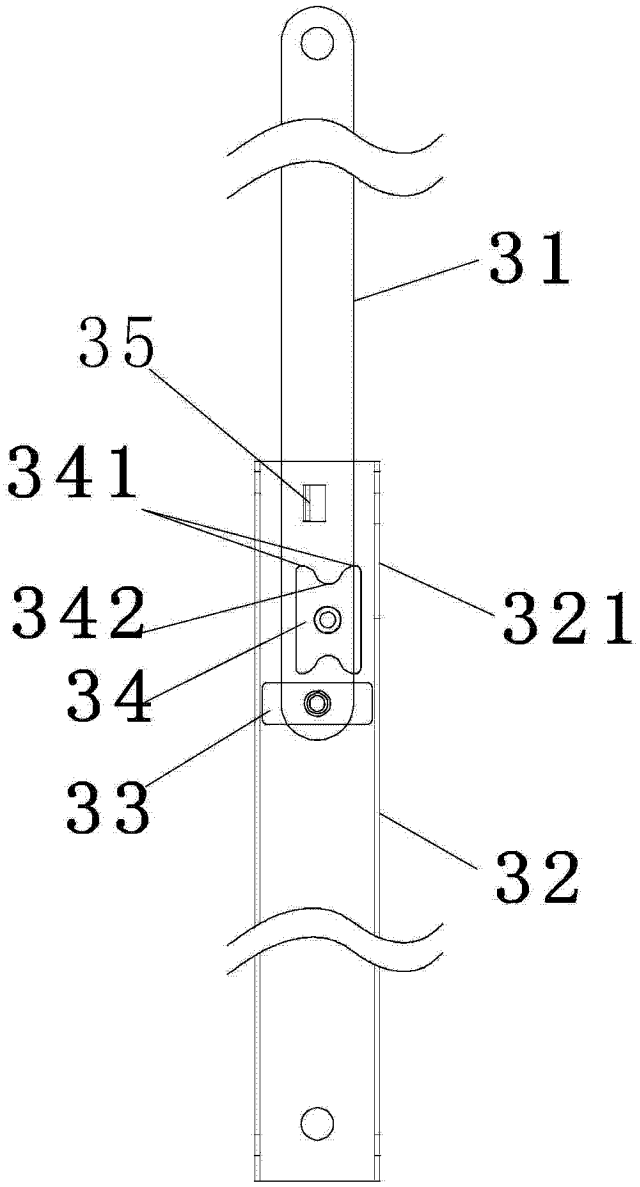

图 3

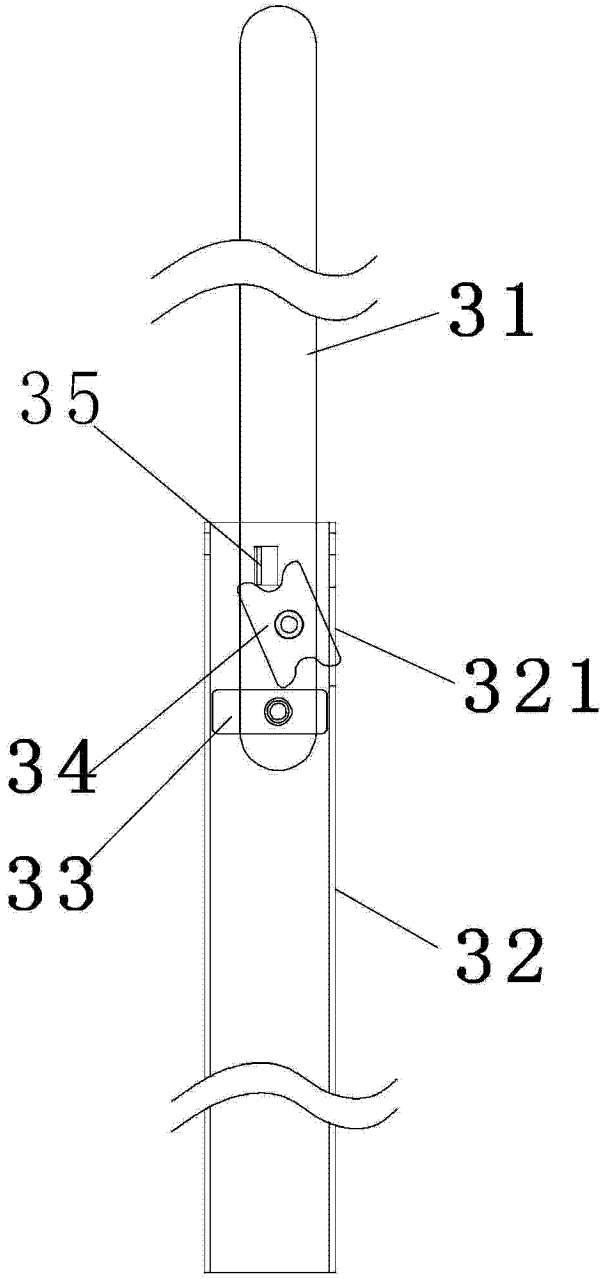

图 4

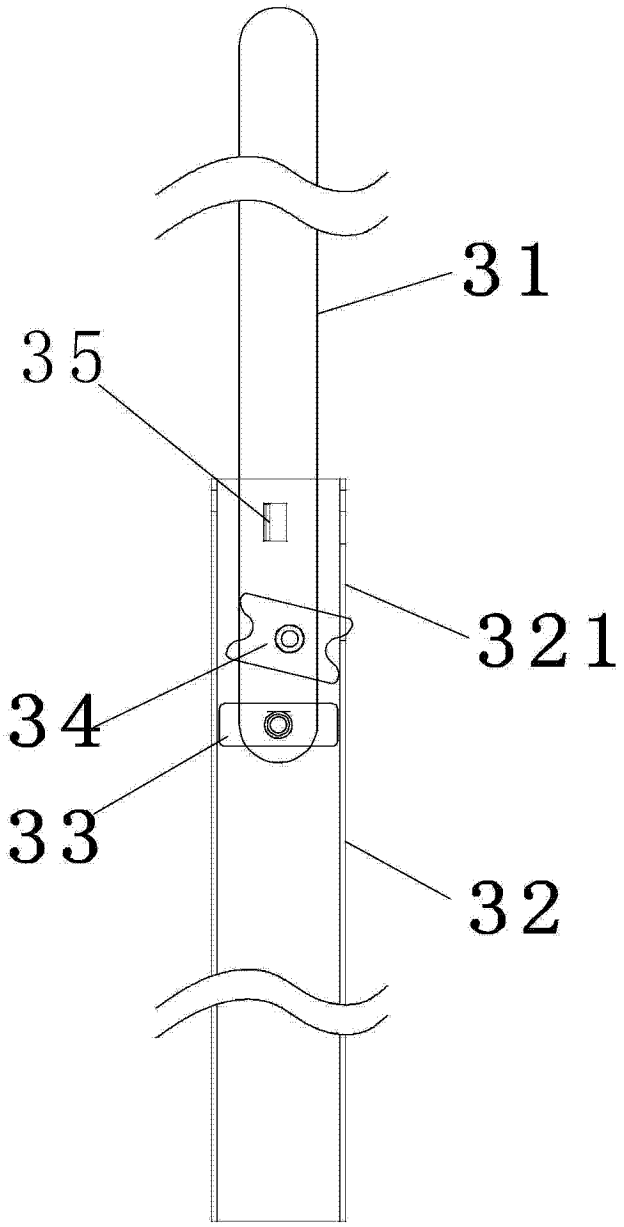

图 5

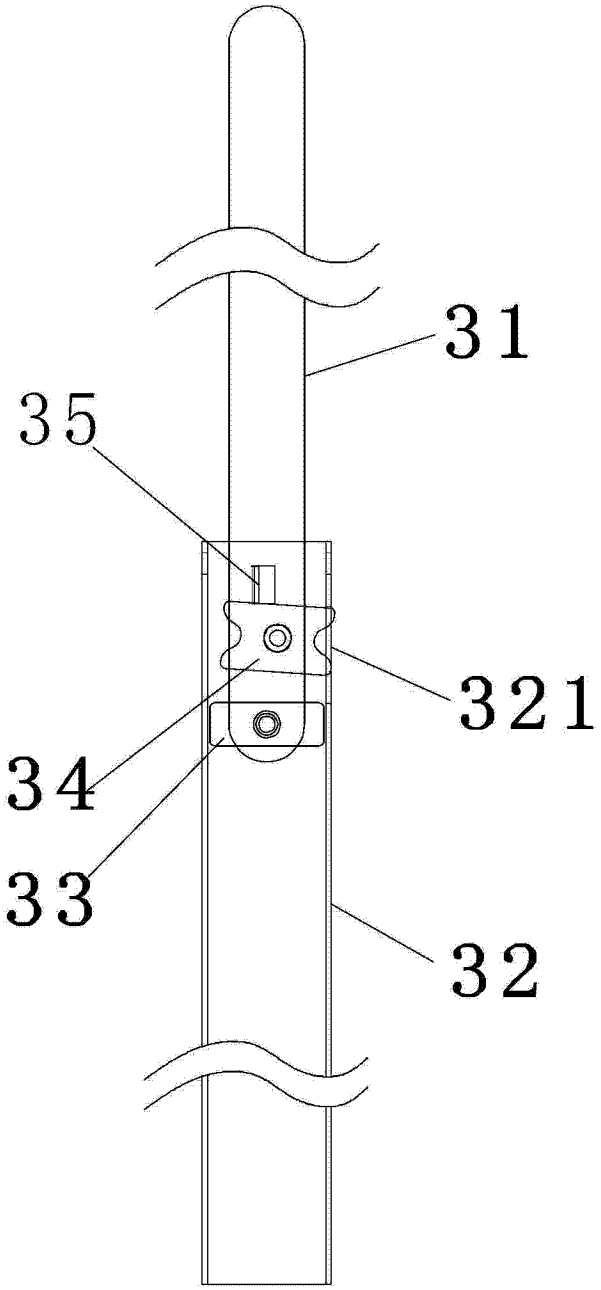

图 6

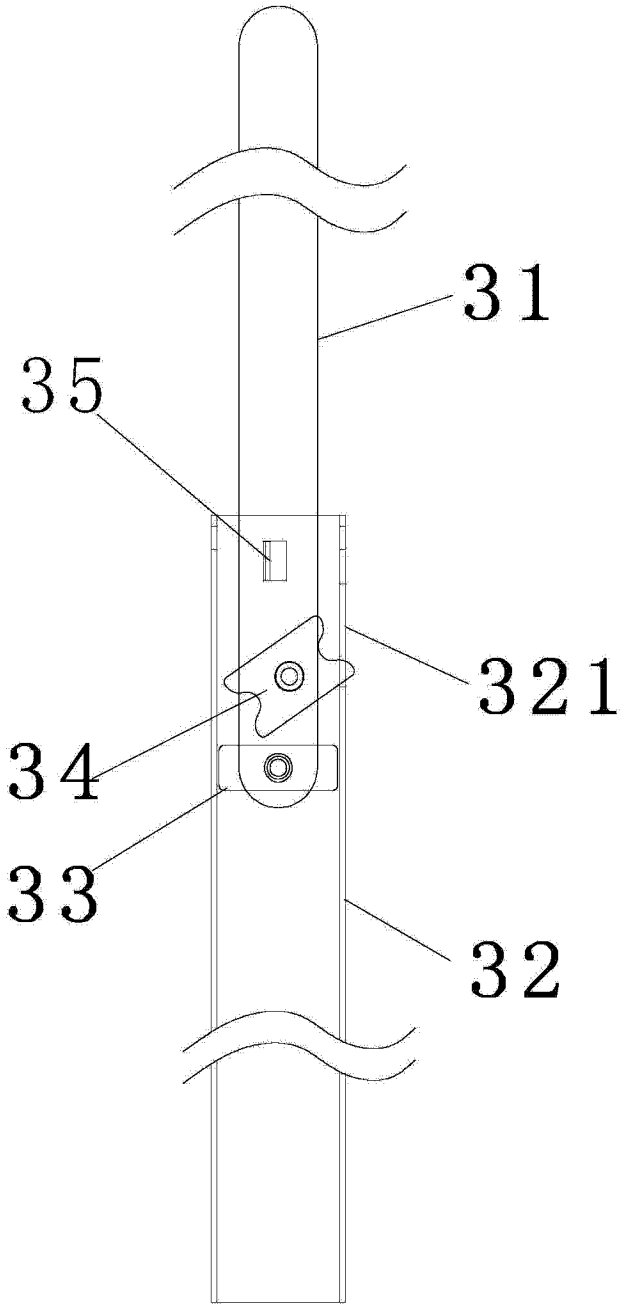

图 7