(19) **RU** (11) **2 067 539** (13) **C1**

(51) МПК[6] **B 31 B 1/86**

РОССИЙСКОЕ АГЕНТСТВО
ПО ПАТЕНТАМ И ТОВАРНЫМ ЗНАКАМ

(12) ОПИСАНИЕ ИЗОБРЕТЕНИЯ К ПАТЕНТУ РОССИЙСКОЙ ФЕДЕРАЦИИ

(21), (22) Заявка: 5011419/12, 17.04.1992

(30) Приоритет: 08.05.1991 DE P 4115161.5

(46) Дата публикации: 10.10.1996

(56) Ссылки: Патент Германии N 1152602, кл. 54 B 4/30, 1964.

(71) Заявитель:
Виндмеллер унд Хельшер (DE)

(72) Изобретатель: **Фритц Ахельполь[DE], Фридхельм Бринкмайер[DE], Алоис Виннемеллер[DE], Вильфрид Лотц[DE]**

(73) Патентообладатель:
Виндмеллер унд Хельшер (DE)

(54) СПОСОБ ИЗГОТОВЛЕНИЯ БУМАЖНЫХ СУМОК И УСТРОЙСТВО ДЛЯ ЕГО ОСУЩЕСТВЛЕНИЯ

(57) Реферат:

Сущность изобретения: способ служит для изготовления бумажных сумок (2) с приклеенными снаружи бумажными ручками за одну технологическую операцию. Сначала в машине (1) для производства пакетов изготавливают бумажные сумки (2) без ручек. Ручки наклеивают на сумки (2) в агрегате для крепления ручек (8). Чтобы бумажные пакеты с наклеенными снаружи ручками непрерывно изготовлять за одну рабочую операцию с высоким тактом, бумажные сумки (2) из машины (1) подают дном вперед в агрегат крепления ручек (8). После наклеивания бумажных ручек бумажные сумки выводятся дном вперед. 2 с. п. и 6 з. п. ф-лы, 1 ил.

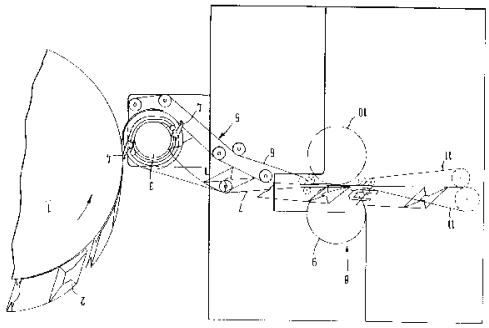

RU 2067539 C1

RU 2067539 C1

(19) **RU** (11) **2 067 539** (13) **C1**

(51) Int. Cl.[6] **B 31 B 1/86**

RUSSIAN AGENCY
FOR PATENTS AND TRADEMARKS

(12) ABSTRACT OF INVENTION

(21), (22) Application: 5011419/12, 17.04.1992

(30) Priority: 08.05.1991 DE P 4115161.5

(46) Date of publication: 10.10.1996

(71) Applicant:
Vindmeller und Khel'sher (DE)

(72) Inventor: **Fritts Akhel'pol'[DE], Fridkhel'm Brinkmajer[DE], Alois Vinnemeller[DE], Vil'frid Lotts[DE]**

(73) Proprietor:
Vindmeller und Khel'sher (DE)

(54) METHOD OF AND DEVICE FOR PRODUCTION OF PAPER BAGS

(57) Abstract:

FIELD: packing; production of paper bags with paper handles glued to bag from outside. SUBSTANCE: paper bags 2 without handles are made in machine 1. Then handles are glued to bags 2 in handle attachment unit 8. To provide manufacture of paper bags with glued on handle during one operation at high speed, bags 2 form machine 1 are delivered, with bottom forward, to handle attachment unit 8. After gluing of paper handles, bags are put out, bottom forward, from attachment unit 8. EFFECT: manufacture of paper bags with handles at one operation. 8 cl, 1 dwg

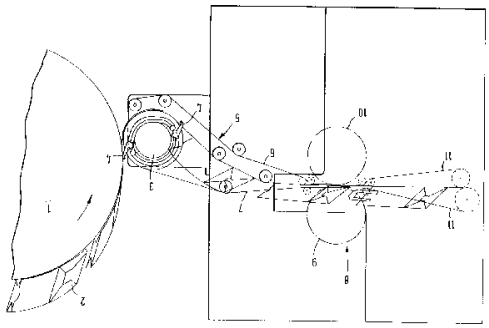

RU 2067539 C1

RU 2067539 C1

Изобретение относится к способу изготовления бумажных сумок с наклеенными снаружи бумажными ручками за одну непрерывную технологическую операцию, по которому сначала в машине для производства пакетов изготавливают бумажные сумки без ручек и по которому в агрегате закрепления ручек наклеивают бумажные ручки на бумажные сумки. Далее изобретение относится к устройству для осуществления такого способа.

До сих пор обычно изготавливали бумажные сумки без ручки, которые затем собирали в пакеты. Чтобы подобные сумки можно было снабдить бумажными ручками, до сих пор использовали машину, которая известна из патента DE 1152602 и которая описана здесь. Она дополнялась известной накладкой для пакетов. В машине из стопы пакетов посредством накладки отдельные пакеты укладываются на подводящую ленту, причем так, что отдельные уложенные на ленту мешки идут своим открытым концом вперед в агрегат ручек. Там на пакеты наклеивают ручки. Готовые сумки ручками вперед выдаются и укладываются в стопу. Подробности описаны в патенте DE 1152602.

Известная ранее из патента DE 1152602 установка может работать, однако, со сравнительно малым количеством тактов, так как в противном случае при слишком быстрой подаче мешков накладкой к агрегату ручек из этого агрегата в стопу в пакеты может попасть воздух, за счет чего затрудняется или становится невозможной дальнейшая обработка. Еще одним недостатком ранее известного устройства является то, что отдельные пакеты выходят с наклеенными ручками из машины или агрегата ручек, за счет чего точное и чистое складывание в стопу частично чрезвычайно затрудняется.

Исходя из этого, в основе изобретения положена задача предложить способ указанного выше вида, с помощью которого бумажные сумки с наклеенными снаружи ручками непрерывно изготавливаются за одну рабочую операцию при высокой тактовой частоте. Еще одна задача заключается в том, чтобы предложить устройство для осуществления этой задачи.

Согласно изобретению эта задача решается таким образом, что бумажные сумки из машины для изготовления пакетов выходят дном вперед к агрегату для наклеивания ручек и после наклеивания бумажных ручек дном вперед выводятся из агрегата. Сначала изготовляют отдельно пакеты без ручек, которые после изготовления без промежуточной укладки в стопу дном вперед из машины для изготовления пакетов подаются к агрегату ручек и после наклеивания ручек дном вперед выводятся из агрегата.

Предпочтительные варианты описаны в подчиненных пунктах формулы изобретения.

Предпочтительно в агрегате ручек изготовляются бумажные ручки и подводятся в агрегат для их наклеивания на пакеты. Агрегат ручек и агрегат для их наклеивания известны из патента DE 1152602.

Предпочтительно бумажные сумки при отводе из агрегата прессуют. После наклеивания ручек бумажные сумки дном вперед отводят из агрегата и при этом прессуют. В заключение отдельные сумки могут быть собраны путем прессования сумок при выводе из агрегата, можно выжать из них возможно набравшийся в них воздух, что с одной стороны существенно упрощает обработку, а с другой стороны складывание в стопу.

За счет способа по изобретению бумажные сумки с наклеенными снаружи ручками за одну рабочую операцию могут изготовляться с высокой тактовой частотой.

Устройство для осуществления способа по изобретению состоит из машины для изготовления бумажных сумок без ручек, агрегата для наклеивания бумажных ручек на бумажные сумки, транспортного устройства для подвода бумажных сумок дном вперед с машины для производства пакетов к агрегату для наклеивания ручек и отводящего транспортера для отвода бумажных сумок дном вперед с агрегата для крепления ручек.

Предпочтительные варианты осуществления этого устройства по изобретению являются предметом дальнейших подчиненных пунктов формулы изобретения.

Предпочтительно предусматривают машину для изготовления бумажных ручек и подвода бумажных ручек к агрегату крепления ручек. Машина для изготовления и агрегат для крепления ручек известны из патента DE 1152602.

Еще одно техническое решение отличается прессующим устройством для прессовки выдаваемых выводным устройством бумажных сумок.

Выводное устройство и/или прессующее устройство могут состоять из пары прессующих лент. Устройство при этом предпочтительно выполнено так, что пара прессующих лент является как устройством вывода, так и прессующим устройством. За счет этого устройство получается особо компактным и эффективным.

Еще один предпочтительный вариант отличается состоящим предпочтительно из передающего цилиндра рабочего места для передачи бумажных сумок с машины для производства пакетов на транспортирующее устройство.

Пример исполнения изобретения ниже пояснен подробнее с помощью чертежа, где на фиг. 1 показано устройство для изготовления бумажных сумок.

С помощью изображенного на фиг. 1 устройства можно осуществить способ согласно изобретению. При этом цифрой 1 обозначена машина для производства пакетов, из которой отдельные бумажные мешки 2 дном вперед поступают к передаточному цилиндру 3. Этот передаточный цилиндр 3 имеет захваты 4, которые захватывают отдельные пакеты и передают на транспортер 5. Этот транспортер 5 состоит из двух пар бесконечных лент 6 и 7, так что отдельные пакеты 2 между этими лентами 6 и 7 держатся в правильном положении и подводятся к агрегату крепления ручек 8. Агрегат крепления ручек 8 по своей конструкции взят из патента DE 1152602, на который ссылается заявитель, он является известным и состоит по существу из двух взаимодействующих цилиндров крепления ручек 9 и 10, посредством которых на наружные стороны бумажных пакетов наклеиваются ручки для их ношения. Как

RU 2067539 C1

RU 2067539 C1

отдельные ручки изготавливаются и специально подводятся, можно узнать из патента DE 1152602. В частности, фиг. 12-14 и соответствующие части описания этого патента здесь берутся, как источник. Оборудованные таким образом в агрегате крепления 8 ручками пакеты попадают затем друг за другом, причем с малым расстоянием друг от друга, в схематично показанную пару прессующих лент 11, откуда отдельные пакеты, например, посредством известной пакетирующей машины, собираются и отводятся.

Вследствие того, что мешки или готовые сумки подаются дном вперед посредством транспортеров 5 или пары прессующих лент 11, выдавливается возможно находящийся внутри мешков или сумок воздух, за счет чего существенно упрощается с одной стороны обработка, а с другой стороны складывание в стопу.

Формула изобретения:

1. Способ изготовления бумажных сумок с наклеенными снаружи бумажными ручками за одну непрерывную технологическую операцию, при котором прежде всего в машине для производства пакетов изготавливают бумажные сумки без ручек, после чего подают бумажные сумки из машины для производства пакетов к агрегату крепления ручек, где наклеивают на бумажные сумки бумажные ручки, отличающийся тем, что бумажные сумки к агрегату крепления ручек подводят дном вперед и после наклеивания бумажных ручек дном вперед выводят из агрегата.

2. Способ по п. 1, отличающийся тем, что бумажные ручки изготавливают в агрегате ручек и подводят их в агрегат крепления ручек.

3. Способ по п. 1 или 2, отличающийся тем, что бумажные сумки при выводе их из агрегата крепления ручек прессуют.

4. Устройство для изготовления бумажных сумок с наклеенными снаружи бумажными ручками, состоящее из машины для изготовления бумажных сумок без ручек, агрегата для наклеивания бумажных ручек на бумажные сумки, механизма подачи бумажных сумок из машины для производства к агрегату для наклеивания ручек и механизма вывода бумажных сумок из агрегата для наклеивания ручек, отличающееся тем, что механизм подачи бумажных сумок и механизм вывода сумок имеют средства для транспортирования сумок дном вперед.

5. Устройство по п. 4, отличающееся тем, что оно содержит агрегат ручек, служащий для изготовления бумажных ручек и для подвода их к агрегату для наклеивания бумажных ручек.

6. Устройство по п. 4 или 5, отличающееся тем, что оно содержит прессующий механизм для прессовки отводимых механизмом вывода бумажных пакетов.

7. Устройство по пп. 4 6, отличающееся тем, что механизм вывода и/или прессующий механизм состоит из пары прессующих лент.

8. Устройство по одному из пп. 4 7, отличающееся тем, что оно имеет предпочтительно состоящий из передаточного цилиндра рабочий орган для передачи бумажных сумок из машины для производства сумок без ручек к механизму подачи бумажных сумок.

RU 2067539 C1

RU 2067539 C1