(19)中华人民共和国国家知识产权局

(12)实用新型专利

(10)授权公告号 CN 215285741 U
(45)授权公告日 2021.12.24

(21)申请号 202120884280.2

(22)申请日 2021.04.27

(73)专利权人 北京一撕得物流技术有限公司
地址 100070 北京市丰台区科学城星火路11号3幢2038室(园区)

(72)发明人 翟松武

(51)Int.Cl.
B65D 6/24(2006.01)
B65D 25/00(2006.01)

权利要求书1页 说明书3页 附图1页

(54)实用新型名称

一种包装件

(57)摘要

本实用新型涉及一种包装件，包括壳体、外壳、第一盒盖和第二盒盖，所述壳体的底部外表面可拆卸设置在外壳底面上，所述第一盒盖和第二盒盖的一侧均与外壳相对着的两侧边缘铰接，所述第一盒盖远离外壳的一侧一体成型插板，所述第二盒盖表面开设有插孔，所述插板与插孔的外形相适配，第一盒盖和第二盒盖覆盖壳体开口处，本申请的包装件解决了结构新颖性差且使用不便的问题。

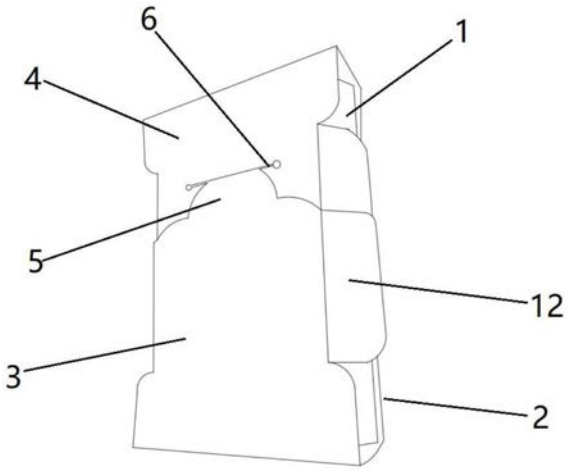

CN 215285741 U

1.一种包装件，其特征在于：包括壳体(1)、外壳(2)、第一盒盖(3)和第二盒盖(4)，所述壳体(1)的底部外表面可拆卸设置在外壳(2)底面上，所述第一盒盖(3)和第二盒盖(4)的一侧均与外壳(2)相对着的两侧边缘铰接，所述第一盒盖(3)远离外壳(2)的一侧一体成型插板(5)，所述第二盒盖(4)表面开设有插孔(6)，所述插板(5)与插孔(6)的外形相适配，第一盒盖(3)和第二盒盖(4)覆盖壳体(1)开口处。

2.根据权利要求1所述的包装件，其特征在于：所述壳体(1)包括依次通过压痕线连接的第一挡板(7)、第一侧板(8)、第一底板(9)、第二侧板(10)及第二挡板(11)，第一底板(9)外表面与外壳(2)底面相接触。

3.根据权利要求2所述的包装件，其特征在于：所述外壳(2)包括依次通过压痕线连接的第三侧板、第二底板及第四侧板，所述第三侧板和第四侧板分别位于第一底板(9)另外相对着的两侧，第一底板(9)外表面与第二底板内表面可拆卸连接，所述第三侧板远离第二底板的一侧与第一盒盖(3)的一侧通过压痕线连接，所述第四侧板远离第二底板的一侧与第二盒盖(4)的一侧通过压痕线连接。

4.根据权利要求3所述的包装件，其特征在于：所述第一盒盖(3)和第二盒盖(4)另外两个相对的两侧分别铰接两个盖板(12)的一侧。

5.根据权利要求4所述的包装件，其特征在于：所述包装件由纸板制成。

一种包装件

技术领域

[0001] 本实用新型涉及包装用品领域，尤其涉及一种包装件。

背景技术

[0002] 目前，市面上使用的包装件结构传统新颖性差，因此需要提供一种结构新颖且使用方便的包装件。

实用新型内容

[0003] 本实用新型所要解决的技术问题是提供一种包装件，解决了结构新颖性差且使用不便的问题。

[0004] 本实用新型解决上述技术问题的技术方案如下：一种包装件，包括壳体、外壳、第一盒盖和第二盒盖，所述壳体的底部外表面可拆卸设置在外壳底面上，所述第一盒盖和第二盒盖的一侧均与外壳相对着的两侧边缘铰接，所述第一盒盖远离外壳的一侧一体成型插板，所述第二盒盖表面开设有插孔，所述插板与插孔的外形相适配，第一盒盖和第二盒盖覆盖壳体开口处。

[0005] 进一步，所述壳体包括依次通过压痕线连接的第一挡板、第一侧板、第一底板、第二侧板及第二挡板，第一底板外表面与外壳底面相接触。

[0006] 进一步，所述外壳包括依次通过压痕线连接的第三侧板、第二底板及第四侧板，所述第三侧板和第四侧板分别位于第一底板另外相对着的两侧，第一底板外表面与第二底板内表面可拆卸连接，所述第三侧板远离第二底板的一侧与第一盒盖的一侧通过压痕线连接，所述第四侧板远离第二底板的一侧与第二盒盖的一侧通过压痕线连接。

[0007] 进一步，所述第一盒盖和第二盒盖另外两个相对的两侧分别铰接两个盖板的一侧。

[0008] 进一步，所述包装件由纸板制成。

[0009] 上述技术方案所带来的有益效果至少包括：包装件在使用时首先将物品从壳体的开口处放置在壳体的内部，然后将外壳两侧的第一盒盖和第二盒盖沿着与外壳之间的铰接处翻折开启，进一步的将壳体放置在外壳的底部内表面上，壳体的底部外表面与外壳的底部内表面相接触，然后先将第二盒盖沿着与外壳之间的铰接处翻折盖在部分壳体开口处，然后将第一盒盖沿着与外壳之间的铰接处翻折扣合，第一盒盖覆盖剩下部分的壳体表面，第一盒盖远离外壳的一部分内表面覆盖在第二盒盖外表面上，同时将插板插接在插孔内固定，完成封盒，封盒过程简单方便，当需要将物品取出时，将插板抽出插孔，然后将第一盒盖和第二盒盖翻折开启即可。

附图说明

[0010] 图1为本实用新型包装件整体结构示意图；

[0011] 图2为本实用新型包装件整体结构示意图。

[0012] 附图中，各标号所代表的部件列表如下：

[0013] 1、壳体，2、外壳，3、第一盒盖，4、第二盒盖，5、插板，6、插孔，7、第一挡板，8、第一侧板，9、第一底板，10、第二侧板，11、第二挡板，12、盖板。

具体实施方式

[0014] 以下结合附图对本实用新型的原理和特征进行描述，所举实例只用于解释本实用新型，并非用于限定本实用新型的范围。

[0015] 在本实用新型的描述中，需要理解的是，术语“上”、“下”、“中心”、“内”、“外”、“顶”、“底”等指示的方位或位置关系为基于附图所示的方位或位置关系，仅是为了便于描述本实用新型和简化描述，而不是指示或暗示所指的装置或元件必须具有特定的方位、以特定的方位构造和操作，因此不能理解为对本实用新型的限制。

[0016] 在本实用新型的描述中，需要说明的是，除非另有明确的规定和限定，术语“安装”、“相连”、“连接”应做广义理解，例如，可以是固定连接，也可以是可拆卸连接，或一体地连接；可以是机械连接，也可以是电连接；可以是直接相连，也可以通过中间媒介间接相连，可以是两个元件内部的连通。对于本领域的普通技术人员而言，可以具体情况理解上述术语在本实用新型中的具体含义。

[0017] 如图1和2所示，本实用新型提供一种包装件，包括壳体1、外壳2、第一盒盖3和第二盒盖4，所述壳体1的底部外表面可拆卸设置在外壳2底面上，所述第一盒盖3和第二盒盖4的一侧均与外壳2相对着的两侧边缘铰接，所述第一盒盖3远离外壳2的一侧一体成型插板5，所述第二盒盖4表面开设有插孔6，所述插板5与插孔6的外形相适配，第一盒盖3和第二盒盖4覆盖壳体1开口处，本申请的包装件结构新颖使用方便，可以单独适用或者配合外箱使用，目前市面上使用的包装件结构传统新颖性差，因此需要提供一种结构新颖且使用方便的包装件，本申请的包装件在使用时首先将物品从壳体1的开口处放置在壳体1的内部，然后将外壳2两侧的第一盒盖3和第二盒盖4沿着与外壳2之间的铰接处翻折开启，进一步的将壳体1放置在外壳2的底部内表面上，壳体1的底部外表面与外壳2的底部内表面相接触，然后先将第二盒盖4沿着与外壳2之间的铰接处翻折盖在部分壳体1开口处，然后将第一盒盖3沿着与外壳2之间的铰接处翻折扣合，第一盒盖3覆盖剩下部分的壳体1表面，第一盒盖3远离外壳2的一部分内表面覆盖在第二盒盖4外表面上，同时将插板5插接在插孔6内固定，完成封盒，封盒过程简单方便，当需要将物品取出时，将插板5抽出插孔6，然后将第一盒盖3和第二盒盖4翻折开启即可。

[0018] 本实用新型的包装件，如图2所示，在前面描述的技术方案的基础上还可以是：壳体1包括依次通过压痕线连接的第一挡板7、第一侧板8、第一底板9、第二侧板10及第二挡板11，第一底板9外表面与外壳2底面相接触，在使用的过程中，将物品放置在第一底板9上然后将第一挡板7、第一侧板8、第二侧板10及第二挡板11沿着其之间的压痕线位置向壳体1内部方向翻折，此时第一挡板7和第二挡板11分别盖在物品的顶面上这样使得包装件的密封性更强，或者是第一挡板7和第二挡板11远离第一侧板8和第二侧板10的一端与底面内表面相接触，在物品的两侧形成了中空的缓冲柱，对物品实现缓冲作用，使用范围更广。

[0019] 本实用新型的包装件，如图2所示，在前面描述的技术方案的基础上还可以是：所述外壳2包括依次通过压痕线连接的第三侧板、第二底板及第四侧板，所述第三侧板和第四

侧板分别位于第一底板9另外相对着的两侧，第一底板9外表面与第二底板内表面可拆卸连接，所述第三侧板远离第二底板的一侧与第一盒盖3的一侧通过压痕线连接，所述第四侧板远离第二底板的一侧与第二盒盖4的一侧通过压痕线连接，在包装件时，当壳体1成型后放置在第二底板表面，然后将第三侧板和的四侧板沿着与第二底板之间的压痕线位置翻折，第三侧板和的四侧板覆盖在壳体1两端开口处，然后第一盒盖3和第二盒盖4依次扣合关闭，完成封盒，封盒过程检，并且包装件结构简单。

[0020] 本实用新型的包装件，如图2所示，在前面描述的技术方案的基础上还可以是：所述第一盒盖3和第二盒盖4另外两个相对的两侧分别铰接两个盖板12的一侧，盖板12防止物品从壳体1内脱出，还可以使得包装件的结构更加稳固。

[0021] 本实用新型的包装件，在前面描述的技术方案的基础上还可以是：所述包装件由纸板制成，纸板包括白卡纸板、灰底白板、铜版纸板、牛皮纸板、金卡纸板、银卡纸板、瓦楞纸板等，具有材料环保，可重复利用和回收，降低成本的有益效果。

[0022] 以上所述仅为本实用新型的较佳实施例，并不用以限制本实用新型，凡在本实用新型的精神和原则之内，所作的任何修改、等同替换、改进等，均应包含在本实用新型的保护范围之内。

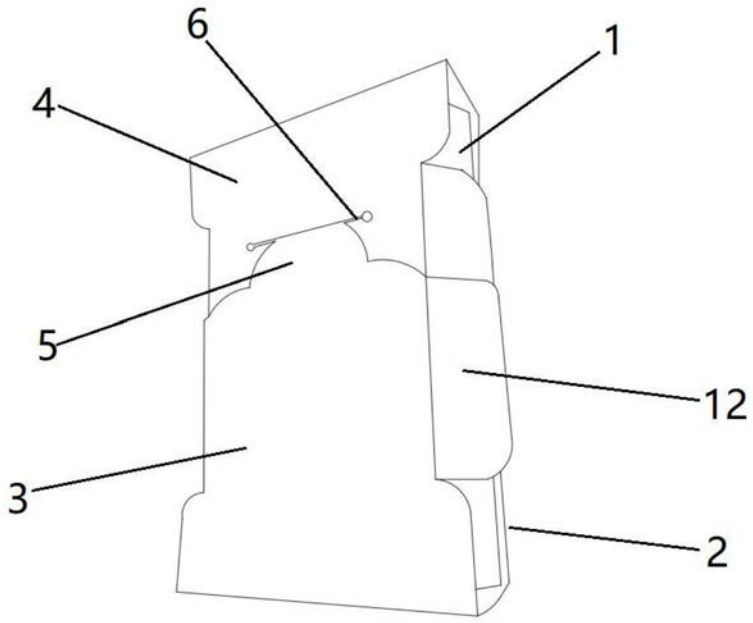

图1

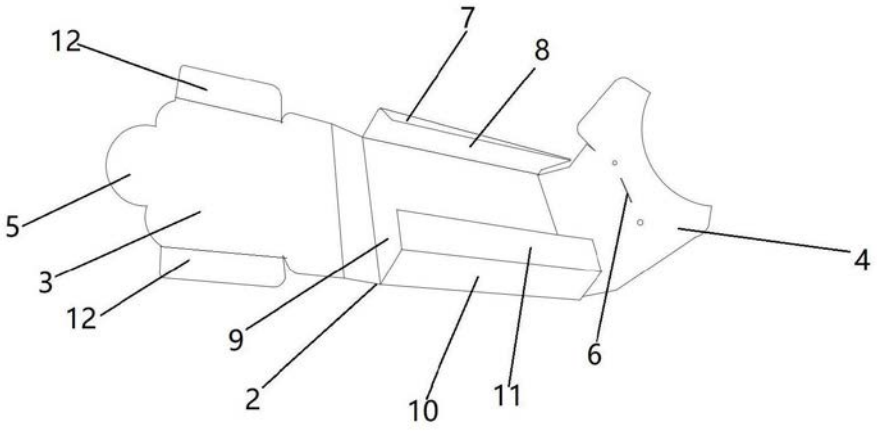

图2