(19) 대한민국특허청(KR)
(12) 공개특허공보(A)

(11) 공개번호 10-2020-0109501
(43) 공개일자 2020년09월23일

(51) 국제특허분류(Int. Cl.)
G06Q 10/10 (2012.01) *G06Q 10/06* (2012.01)
(52) CPC특허분류
G06Q 10/1053 (2013.01)
G06Q 10/063 (2013.01)
(21) 출원번호 10-2019-0028621
(22) 출원일자 2019년03월13일
심사청구일자 2019년03월13일

(71) 출원인
경상대학교산학협력단
경상남도 진주시 진주대로 501 (가좌동)
(72) 발명자
박균열
서울특별시 광진구 광나루로56길 32, 202동 202호(구의동, 구의현대2단지아파트)
(74) 대리인
김태헌

전체 청구항 수 : 총 14 항

(54) 발명의 명칭 **가치 의식 판단을 위한 전자 장치 및 방법**

(57) 요 약

가치 의식 판단을 위한 전자 장치 및 방법이 개시된다. 본 발명에 따른 가치 의식 판단 방법은 가치 위계 각각에 대한 사용자의 지향 정도를 나타내는 점수를 입력받는 단계, 가치 위계 중 선택된 적어도 하나의 가치 위계와 관련하여 입력된 점수에 가중치를 부여하는 단계 및 가중치가 부여된 점수와 선택된 가치 위계를 제외한 나머지 가치 위계와 관련하여 입력된 점수에 기초하여 사용자의 가치 의식을 판단하는 단계를 포함한다. 이에 따라, 전자 장치는 6가지 가치 위계에 대한 사용자의 지향 정도를 나타내는 개별 점수 및 총괄 점수를 이용하여 사용자의 가치 의식을 판단함으로써, 정확하고 객관적으로 사용자의 가치 의식을 판단할 수 있다.

대 표 도 - 도4

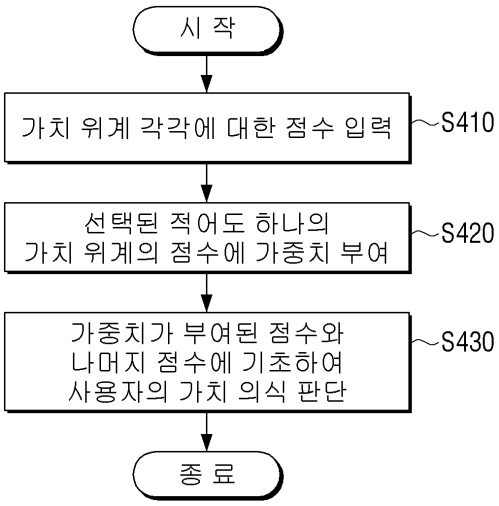

(52) CPC특허분류
G06Q 10/10 (2013.01)

명 세 서

청구범위

청구항 1

가치 의식 판단 방법에 있어서,

가치 위계 각각에 대한 사용자의 지향 정도를 나타내는 점수를 입력받는 단계;

상기 가치 위계 중 선택된 적어도 하나의 가치 위계와 관련하여 입력된 점수에 가중치를 부여하는 단계; 및

상기 가중치가 부여된 점수와 상기 선택된 가치 위계를 제외한 나머지 가치 위계와 관련하여 입력된 점수에 기초하여 상기 사용자의 가치 의식을 판단하는 단계;

를 포함하는 가치 의식 판단 방법.

청구항 2

제 1 항에 있어서,

상기 입력받는 단계는,

상기 가치 위계 각각에 대응하는 문항별로 설정된 8점 척도값에 기초하여 상기 사용자의 지향 정도는 나타내는 점수를 입력받는 것을 특징으로 하는 가치 의식 판단 방법.

청구항 3

제 2 항에 있어서,

상기 가치 위계는,

처벌과 복종의 제1 가치 위계, 순수 이기주의 제2 가치 위계, 대인 평판의 제3 가치 위계, 권위 존중과 질서 유지의 제4 가치 위계, 사회질서와 공리주의의 제5 가치 위계와, 정의 및 인간의 존엄성 등 원리의 제6 가치 위계를 포함하는 것을 특징으로 하는 가치 의식 판단 방법.

청구항 4

제 3 항에 있어서,

상기 가치 위계 각각에 대응하는 문항은,

긍정형에 해당하는 6개의 문항과 부정형에 해당하는 6개의 문항으로 구성되는 것을 특징으로 하는 가치 의식 판단 방법.

청구항 5

제 4 항에 있어서,

상기 가중치를 부여하는 단계는,

제1 순위로, 상기 긍정형에 해당하는 6개의 문항 중 제1 문항과 상기 부정형에 해당하는 6개의 문항 중 제1 문항이 선택되고,

제2 순위로, 상기 긍정형에 해당하는 6개의 문항 중 제2 문항과 상기 부정형에 해당하는 6개의 문항 중 제2 문항이 선택되면,

상기 제1 순위로 선택된 제1 문항과 상기 제2 순위로 선택된 제2 문항에 상이한 가중치를 부여하는 것을 특징으로 하는 가치 의식 판단 방법.

청구항 6

제 2 항에 있어서,

상기 8점 척도값은,

0을 제외한 값을 포함하는 것을 특징으로 하는 가치 의식 판단 방법.

청구항 7

제 1 항에 있어서,

상기 사용자의 가치 의식을 측정하는 단계는,

상기 가치 위계별 점수에 기초한 그래프 변화에 따라 상기 사용자의 가치 의식을 판단하는 것을 특징으로 하는 가치 의식 판단 방법.

청구항 8

가치 의식 판단을 위한 전자 장치에 있어서,

가치 위계 각각에 대한 사용자의 지향 정도를 나타내는 점수를 입력받는 입력부; 및

상기 가치 위계 중 적어도 하나가 선택되면, 선택된 적어도 하나의 가치 위계와 관련하여 입력된 점수에 가중치를 부여하고,

상기 가중치가 부여된 점수와 상기 선택된 가치 위계를 제외한 나머지 가치 위계와 관련하여 입력된 점수에 기초하여 상기 사용자의 가치 의식을 판단하는 프로세서;

를 포함하는 전자 장치.

청구항 9

제 8 항에 있어서,

디스플레이부;를 더 포함하며,

상기 입력부는,

상기 디스플레이부를 통해 디스플레이된 상기 가치 위계 각각에 대응하는 문항별로 설정된 8점 척도값에 기초하여 상기 사용자의 지향 정도를 나타내는 점수를 입력받는 것을 특징으로 하는 전자 장치.

청구항 10

제 9 항에 있어서,

상기 가치 위계는,

처벌과 복종의 제1 가치 위계, 순수 이기주의 제2 가치 위계, 대인 평판의 제3 가치 위계, 권위 존중과 질서 유지의 제4 가치 위계, 사회질서와 공리주의의 제5 가치 위계와, 정의 및 인간의 존엄성 등 원리의 제6 가치 위계를 포함하는 것을 특징으로 하는 전자 장치.

청구항 11

제 9 항에 있어서,

상기 가치 위계 각각에 대응하는 문항은,

긍정형에 해당하는 6개의 문항과 부정형에 해당하는 6개의 문항으로 구성되는 것을 특징으로 하는 전자 장치.

청구항 12

제 11 항에 있어서,

상기 프로세서는,

상기 입력부를 통해, 제1 순위로, 상기 긍정형에 해당하는 6개의 문항 중 제1 문항과 상기 부정형에 해당하는 6

개의 문항 중 제1 문항을 선택하고,

제2 순위로, 상기 긍정형에 해당하는 6개의 문항 중 제2 문항과 상기 부정형에 해당하는 6개의 문항 중 제2 문항을 선택하기 위한 사용자 명령이 입력되면,

상기 제1 순위로 선택된 제1 문항과 상기 제2 순위로 선택된 제2 문항에 상이한 가중치를 부여하는 것을 특징으로 하는 전자 장치.

청구항 13

제 9 항에 있어서,

상기 8점 척도값은,

0을 제외한 값을 포함하는 것을 특징으로 하는 전자 장치.

청구항 14

제 8 항에 있어서,

상기 프로세서는,

상기 가치 위계별 점수에 기초한 그래프 변화에 따라 상기 사용자의 가치 의식을 판단하는 것을 특징으로 하는 전자 장치.

발명의 설명

기 술 분 야

[0001] 본 발명은 가치 의식 판단을 위한 전자 장치 및 방법에 관한 것으로써, 보다 상세하게는, 가치 위계별 사용자의 가치 의식을 판단하는 전자 장치 및 방법에 관한 기술이다.

배 경 기 술

[0002] 종래에는 도덕 판단력 검사(Defining Issues Test : DIT)와 도덕적 역량 검사(Moral Competence Test : MCT)와 같은 방법을 통해 사용자의 가치 의식을 판단하였다.

[0003] 두 방법 모두 딜레마 스토리를 제공하고, 딜레마 스토리에 대한 대응 방안에 대한 복수의 문항을 제공하여 사용자의 가치 의식을 판단하는 방법이다.

[0004] 이 같은 가치 의식 판단 방법 중 도덕 판단력 검사(DIT)를 이용한 가치 의식 판단 방법은 6단계 가치 위계 중 제1 단계에서 제4 단계의 가치 위계보다 제5 및 제6 단계의 가치 위계를 중요시하여 사용자의 가치 의식을 판단함으로써, 사용자에 대한 미세한 도덕성을 판단하는데 문제가 있다.

[0005] 그리고, 도덕적 역량 검사(MCT)를 이용한 가치 의식 판단 방법은 가치 위계별로 사용자의 지향 정도를 판단하기 위한 문항에 대한 점수 분포에 0을 포함하고 있어, 문항별 가중치를 부과할 수 없다. 따라서, 도덕적 역량 검사를 이용할 경우, 사용자에 대한 도덕적 가치 의식에 대한 판단 결과가 다소 부정확하게 나올 수 있는 문제가 있다.

발명의 내용

해결하려는 과제

[0006] 본 발명은 상술한 필요성에 의해 안출된 것으로, 본 발명의 목적은 신뢰도가 높은 사용자의 가치 의식에 대한 판단 결과를 제공함을 목적으로 한다.

과제의 해결 수단

[0007] 이상과 같은 목적을 달성하기 위한 본 발명의 일 실시예에 따른 가치 의식 판단 방법은, 가치 위계 각각에 대한 사용자의 지향 정도를 나타내는 점수를 입력받는 단계, 상기 가치 위계 중 선택된 적어도 하나의 가치 위계와

관련하여 입력된 점수에 가중치를 부여하는 단계 및 상기 가중치가 부여된 점수와 상기 선택된 가치 위계를 제외한 나머지 가치 위계와 관련하여 입력된 점수에 기초하여 상기 사용자의 가치 의식을 판단하는 단계를 포함한다.

[0008] 그리고, 상기 입력받는 단계는, 상기 가치 위계 각각에 대응하는 문항별로 설정된 8점 척도값에 기초하여 상기 사용자의 지향 정도는 나타내는 점수를 입력받을 수 있다.

[0009] 또한, 상기 가치 위계는, 처벌과 복종의 제1 가치 위계, 순수 이기주의 제2 가치 위계, 대인 평판의 제3 가치 위계, 권위 존중과 질서 유지의 제4 가치 위계, 사회질서와 공리주의의 제5 가치 위계와, 정의 및 인간의 존엄성 등 원리의 제6 가치 위계를 포함할 수 있다.

[0010] 그리고, 상기 가치 위계 각각에 대응하는 문항은, 긍정형에 해당하는 6개의 문항과 부정형에 해당하는 6개의 문항으로 구성될 수 있다.

[0011] 또한, 상기 가중치를 부여하는 단계는, 제1 순위로, 상기 긍정형에 해당하는 6개의 문항 중 제1 문항과 상기 부정형에 해당하는 6개의 문항 중 제1 문항이 선택되고, 제2 순위로, 상기 긍정형에 해당하는 6개의 문항 중 제2 문항과 상기 부정형에 해당하는 6개의 문항 중 제2 문항이 선택되면, 상기 제1 순위로 선택된 제1 문항과 상기 제2 순위로 선택된 제2 문항에 상이한 가중치를 부여할 수 있다.

[0012] 그리고, 상기 8점 척도값은, 0을 제외한 값을 포함할 수 있다.

[0013] 또한, 상기 사용자의 가치 의식을 측정하는 단계는, 상기 가치 위계별 점수에 기초한 그래프 변화에 따라 상기 사용자의 가치 의식을 판단할 수 있다.

[0014] 한편, 본 발명의 또다른 실시 예에 따르면, 가치 의식 판단을 위한 전자 장치는, 가치 위계 각각에 대한 사용자의 지향 정도를 나타내는 점수를 입력받는 입력부 및 상기 가치 위계 중 적어도 하나가 선택되면, 선택된 적어도 하나의 가치 위계와 관련하여 입력된 점수에 가중치를 부여하고, 상기 가중치가 부여된 점수와 상기 선택된 가치 위계를 제외한 나머지 가치 위계와 관련하여 입력된 점수에 기초하여 상기 사용자의 가치 의식을 판단하는 프로세서를 포함한다.

[0015] 그리고, 디스플레이부를 더 포함하며, 상기 입력부는, 상기 디스플레이부를 통해 디스플레이된 상기 가치 위계 각각에 대응하는 문항별로 설정된 8점 척도값에 기초하여 상기 사용자의 지향 정도를 나타내는 점수를 입력받을 수 있다.

[0016] 또한, 상기 가치 위계는, 처벌과 복종의 제1 가치 위계, 순수 이기주의 제2 가치 위계, 대인 평판의 제3 가치 위계, 권위 존중과 질서 유지의 제4 가치 위계, 사회질서와 공리주의의 제5 가치 위계와, 정의 및 인간의 존엄성 등 원리의 제6 가치 위계를 포함할 수 있다.

[0017] 그리고, 상기 가치 위계 각각에 대응하는 문항은, 긍정형에 해당하는 6개의 문항과 부정형에 해당하는 6개의 문항으로 구성될 수 있다.

[0018] 또한, 상기 프로세서는, 상기 입력부를 통해, 제1 순위로, 상기 긍정형에 해당하는 6개의 문항 중 제1 문항과 상기 부정형에 해당하는 6개의 문항 중 제1 문항을 선택하고, 제2 순위로, 상기 긍정형에 해당하는 6개의 문항 중 제2 문항과 상기 부정형에 해당하는 6개의 문항 중 제2 문항을 선택하기 위한 사용자 명령이 입력되면, 상기 제1 순위로 선택된 제1 문항과 상기 제2 순위로 선택된 제2 문항에 상이한 가중치를 부여할 수 있다.

[0019] 그리고, 상기 8점 척도값은, 0을 제외한 값을 포함할 수 있다.

[0020] 또한, 상기 프로세서는, 상기 가치 위계별 점수에 기초한 그래프 변화에 따라 상기 사용자의 가치 의식을 판단할 수 있다.

발명의 효과

[0021] 이상과 같이, 본 발명에 따른 전자 장치는 6가지 가치 위계에 대한 사용자의 지향 정도를 나타내는 개별 점수 및 총괄 점수를 이용하여 사용자의 가치 의식을 판단함으로써, 정확하고 객관적으로 사용자의 가치 의식을 판단할 수 있다.

도면의 간단한 설명

[0022] 도 1은 본 발명의 일 실시예에 따른 가치 의식 판단을 수행하는 전자 장치의 블록도,

도 2는 본 발명의 일 실시예에 따른 가치 의식 타입별 그래프 모델을 나타내는 예시도,

도 3은 본 발명의 일 실시예에 따른 전자 장치의 세부 블록도,

도 4는 본 발명의 일 실시예에 따른 전자 장치에서 사용자의 가치 의식을 판단하는 방법에 대한 흐름도이다.

발명을 실시하기 위한 구체적인 내용

[0023] 본 명세서에서 사용되는 용어에 대해 간략히 설명하고, 본 발명에 대해 구체적으로 설명하기로 한다.

[0024] 본 발명의 실시 예에서 사용되는 용어는 본 발명에서의 기능을 고려하면서 가능한 현재 널리 사용되는 일반적인 용어들을 선택하였으나, 이는 당 분야에 종사하는 기술자의 의도 또는 판례, 새로운 기술의 출현 등에 따라 달라질 수 있다. 또한, 특정한 경우는 출원인이 임의로 선정한 용어도 있으며, 이 경우 해당되는 발명의 설명 부분에서 상세히 그 의미를 기재할 것이다. 따라서 본 발명에서 사용되는 용어는 단순한 용어의 명칭이 아닌, 그 용어가 가지는 의미와 본 발명의 전반에 걸친 내용을 토대로 정의되어야 한다.

[0025] 본 발명의 실시 예들은 다양한 변환을 가할 수 있고 여러 가지 실시 예를 가질 수 있는바, 특정 실시 예들을 도면에 예시하고 상세한 설명에 상세하게 설명하고자 한다. 그러나 이는 특정한 실시 형태에 대해 범위를 한정하려는 것이 아니며, 발명된 사상 및 기술 범위에 포함되는 모든 변환, 균등물 내지 대체물을 포함하는 것으로 이해되어야 한다. 실시 예들을 설명함에 있어서 관련된 공지 기술에 대한 구체적인 설명이 요지를 흐릴 수 있다고 판단되는 경우 그 상세한 설명을 생략한다.

[0026] 제1, 제2 등의 용어는 다양한 구성요소들을 설명하는데 사용될 수 있지만, 구성요소들은 용어들에 의해 한정되어서는 안 된다. 용어들은 하나의 구성요소를 다른 구성요소로부터 구별하는 목적으로만 사용된다.

[0027] 단수의 표현은 문맥상 명백하게 다르게 뜻하지 않는 한, 복수의 표현을 포함한다. 본 출원에서, "포함하다" 또는 "구성되다" 등의 용어는 명세서상에 기재된 특징, 숫자, 단계, 동작, 구성요소, 부품 또는 이들을 조합한 것이 존재함을 지정하려는 것이지, 하나 또는 그 이상의 다른 특징들이나 숫자, 단계, 동작, 구성요소, 부품 또는 이들을 조합한 것들의 존재 또는 부가 가능성을 미리 배제하지 않는 것으로 이해되어야 한다.

[0028] 본 발명의 실시 예에서 '모듈' 혹은 '부'는 적어도 하나의 기능이나 동작을 수행하며, 하드웨어 또는 소프트웨어로 구현되거나 하드웨어와 소프트웨어의 결합으로 구현될 수 있다. 또한, 복수의 '모듈' 혹은 복수의 '부'는 특정한 하드웨어로 구현될 필요가 있는 '모듈' 혹은 '부'를 제외하고는 적어도 하나의 모듈로 일체화되어 적어도 하나의 프로세서(미도시)로 구현될 수 있다.

[0029] 본 발명의 실시 예에서, 어떤 부분이 다른 부분과 "연결"되어 있다고 할 때, 이는 "직접적으로 연결"되어 있는 경우뿐 아니라, 그 중간에 다른 소자를 사이에 두고 "전기적으로 연결"되어 있는 경우도 포함한다. 또한, 물리적인 연결 뿐만 아니라 무선 연결되어 있는 경우도 포함한다. 또한, 어떤 부분이 어떤 구성요소를 "포함"한다고 할 때, 이는 특별히 반대되는 기재가 없는 한 다른 구성요소를 제외하는 것이 아니라 다른 구성요소를 더 포함할 수 있는 것을 의미한다.

[0030] 아래에서는 첨부한 도면을 참고하여 본 발명의 실시 예에 대하여 본 발명가 속하는 기술 분야에서 통상의 지식을 가진 자가 용이하게 실시할 수 있도록 상세히 설명한다. 그러나 본 발명은 여러 가지 상이한 형태로 구현될 수 있으며 여기에서 설명하는 실시 예에 한정되지 않는다. 그리고 도면에서 본 발명을 명확하게 설명하기 위해서 설명과 관계없는 부분은 생략하였으며, 명세서 전체를 통하여 유사한 부분에 대해서는 유사한 도면 부호를 붙였다.

[0031] 이하에서는 도면을 참조하여 본 개시에 대해 상세히 설명하도록 한다.

[0032] 도 1은 본 발명의 일 실시예에 따른 가치 의식 판단을 수행하는 전자 장치의 블록도이다.

[0033] 도 1에 도시된 바와 같이, 전자 장치(100)는 디스플레이부(110), 입력부(120) 및 프로세서(130)를 포함한다.

[0034] 디스플레이부(110)는 가치 위계 각각에 대응하는 문항 및 가치 위계 각각에 대응하는 문항별로 설정된 가치 척도값을 디스플레이한다.

[0035] 입력부(120)는 사용자 명령을 입력받는다.

[0036] 특히, 입력부(120)는 사용자로부터 가치 위계 각각에 대한 사용자의 지향 정도를 나타내는 점수를 입력받는다.

[0037] 또한, 입력부(120)는 각각의 가치 위계 중 사용자가 보다 중요하게 생각하는 가치 위계를 선택하기 위한 선택

명령을 입력받는다.

[0038] 프로세서(130)는 각각의 가치 위계 중 적어도 하나가 선택되면, 선택된 적어도 하나의 가치 위계와 관련하여 입력된 점수에 가중치를 부여한다. 이후, 프로세서(130)는 가중치가 부여된 점수와 선택된 가치 위계를 제외한 나머지 가치 위계와 관련하여 입력된 점수에 기초하여 사용자의 가치 의식을 판단한다.

[0039] 여기서, 가치 위계는 6가지로 구성된다. 구체적으로, 제1 가치 위계는 처벌과 복종에 관한 것이며, 제2 가치 위계는 순수 이기주의에 관한 것이며, 제3 가치 위계는 대인 평판에 관한 것이다. 그리고, 제4 가치 위계는 권위 존중과 질서 유지에 관한 것이며, 제5 가치 위계는 사회질서와 공리주의에 관한 것이며, 제6 가치 위계는 정의 및 인간의 존엄성 등 원리에 관한 것이다.

[0040] 따라서, 디스플레이부(110)는 제1 내지 제6 가치 위계 각각에 대응하는 문항을 디스플레이할 수 있다. 한편, 제1 내지 제6 가치 위계 각각에 대응하는 문항은 긍정형과 부정형으로 구분될 수 있다.

[0041] 따라서, 디스플레이부(110)는 제1 내지 제6 가치 위계 각각과 관련하여 6개의 긍정형 문항과 6개의 부정형 문항을 디스플레이할 수 있다.

[0042] 또한, 제1 내지 제6 가치 위계 각각에 대응하는 문항별 가치 척도값은 8단계로 구성될 수 있다. 실시예에 따라, 가치 척도값은 0을 제외한 8단계로 구성될 수 있다. 가치 척도값이 - 3.5 ~ + 3.5 사이에서 구성될 경우, 8점 척도값은 - 3.5, - 2.5, - 1.5, -0.5, 0.5, 1.5, 2.5, 3.5로 구성될 수 있다.

[0043] 따라서, 디스플레이부(110)는 제1 내지 제6 가치 위계 각각과 관련하여 6개의 긍정형 문항과 6개의 부정형 문항과 함께, 각 문항별 8점 척도값을 디스플레이할 수 있다.

[0044] 이 같은 제1 내지 제6 가치 위계 각각과 관련하여 6개의 긍정형 문항과 6개의 부정형 문항과 함께, 각 문항별 8점 척도값이 디스플레이되면, 사용자는 각 문항별 8점 척도값에 기초하여 제1 내지 제6 가치 위계별 지향 정도를 나타내는 점수를 입력할 수 있다.

[0045] 한편, 사용자는 제1 내지 제6 가치 위계 중 자신이 중요하게 생각하는 가치 위계를 선택할 수 있다.

[0046] 이 같은 제1 내지 제6 가치 위계별 지향 정도를 나타내는 점수 및 사용자가 중요하게 생각하는 가치 위계에 대한 선택 명령이 입력부(120)를 통해 입력되면, 프로세서(130)는 제1 내지 제6 가치 위계 중 선택된 가치 위계와 관련하여 사용자로부터 입력된 점수에 가중치를 부여한다.

[0047] 일 실시예에 따라, 프로세서(130)는 제1 내지 제6 가치 위계 중 하나가 선택되면, 선택된 가치 위계에 해당하는 긍정형 문항 및 부정형 문항의 점수에 가중치를 부여할 수 있다.

[0048] 예를 들어, 제1 내지 제6 가치 위계 중 제1 가치 위계가 선택되고, 제1 가치 위계의 긍정형 문항과 관련하여 입력된 점수가 2.5이고, 제1 가치 위계의 부정형 문항과 관련하여 입력된 점수가 - 1.5인 경우, 프로세서(130)는 각각의 점수에 기설정된 가중치값(예를 들어 3)을 곱한다.

[0049] 이에 따라, 제1 가치 위계의 긍정형 문항에 대한 사용자의 지향 정도를 나타내는 최종 점수는 7.5가 되고, 제1 가치 위계의 부정형 문항에 대한 사용자의 지향 정도를 나타내는 최종 점수는 -4.5가 된다.

[0050] 또다른 실시예에 따라, 제1 내지 제6 가치 위계와 관련하여 6개의 긍정형 문항과 6개의 부정형 문항 중 하나가 선택되면, 프로세서(130)는 선택된 문항과 관련하여 입력된 점수에 가중치를 부여할 수 있다.

[0051] 예를 들어, 제1 내지 제6 가치 위계별 문항 중 제1 가치 위계의 긍정형 문항이 선택되고, 제1 가치 위계의 긍정형 문항과 관련하여 입력된 점수가 2.5인 경우, 프로세서(130)는 제1 가치 위계의 긍정형 문항과 관련하여 입력된 점수에 기설정된 가중치값(예를 들어 3)을 곱한다.

[0052] 이에 따라, 제1 가치 위계의 긍정형 문항에 대한 사용자의 지향 정도를 나타내는 최종 점수는 7.5가 된다.

[0053] 또다른 실시예에 따라, 제1 내지 제6 가치 위계와 관련하여 6개의 긍정형 문항에서 하나가 선택되고, 6개의 부정형 문항에서 하나가 선택되면, 프로세서(130)는 선택된 문항과 관련하여 입력된 점수에 가중치를 부여할 수 있다.

[0054] 예를 들어, 제1 내지 제6 가치 위계별 문항 중 제1 가치 위계의 긍정형 문항이 선택되고, 제2 가치 위계의 부정형 문항이 선택될 수 있다. 그리고, 제1 가치 위계의 긍정형 문항과 관련하여 입력된 점수가 2.5이고, 제2 가치 위계의 부정형 문항과 관련하여 입력된 점수가 -1.5가 될 수 있다.

[0055] 이 경우, 프로세서(130)는 선택된 각각의 문항별 점수에 기설정된 가중치값(예를 들어 3)을 곱한다.

[0056] 이에 따라, 제1 가치 위계의 긍정형 문항에 대한 사용자의 지향 정도를 나타내는 최종 점수는 7.5가 되고, 제2 가치 위계의 부정형 문항에 대한 사용자의 지향 정도를 나타내는 최종 점수는 -4.5가 된다.

[0057] 또다른 실시예에 따라, 제1 내지 제6 가치 위계와 관련하여 6개의 긍정형 문항에서 복수개가 선택되고, 6개의 부정형 문항에서 복수개가 선택되면, 프로세서(130)는 선택된 복수개에 대해서 상이한 가중치를 부여할 수 있다.

[0058] 예를 들어, 제1 내지 제6 가치 위계별 문항 중 제1 가치 위계의 긍정형 문항과 부정형 문항이 제1 순위로 선택되고, 제2 가치 위계의 긍정형 문항과 부정형 문항이 제2 순위로 선택될 수 있다.

[0059] 그리고, 제1 순위로 선택된 제1 가치 위계의 긍정형 문항과 부정형 문항의 점수가 2.5이고, 제2 순위로 선택된 제2 가치 위계의 부정형 문항과 부정형 문항의 점수가 -3.5가 될 수 있다.

[0060] 이 경우, 프로세서(130)는 제1 순위로 선택된 제1 가치 위계의 긍정형 문항과 부정형 문항의 점수에 기설정된 제1 가중치값(예를 들어 5)을 곱하고, 제2 순위로 선택된 제2 가치 위계의 긍정형 문항과 부정형 문항의 점수에 기설정된 제2 가중치값(예를 들어 3)을 곱한다.

[0061] 이에 따라, 제1 순위로 선택된 제1 가치 위계의 긍정형 문항과 부정형 문항에 대한 사용자의 지향 정도를 나타내는 최종 점수는 12.5가 되고, 제2 순위로 선택된 제2 가치 위계의 긍정형 문항과 부정형 문항에 대한 사용자의 지향 정도를 나타내는 최종 점수는 -10.5가 될 수 있다.

[0062] 이 같은 다양한 실시예를 통해 제1 내지 제6 가치 위계 중 선택된 적어도 하나에 가중치가 부여되면, 프로세서(130)는 가중치가 부여된 점수와 선택된 가치 위계를 제외한 나머지 가치 위계와 관련하여 입력된 점수에 기초하여 사용자의 가치 의식을 판단할 수 있다.

[0063] 일 실시예에 따라, 프로세서(130)는 제1 내지 제6 가치 위계 중 선택된 가치 위계와 관련하여 가중치가 부여된 점수와 나머지 가치 위계와 관련하여 입력된 점수의 총 합에 기초하여 사용자의 가치 의식을 판단할 수 있다.

[0064] 구체적으로, 프로세서(130)는 사용자의 가치 의식과 관련하여 총 합이 산출되면, 기설정된 가치 의식별 점수 분포 테이블을 참조하여 기산출된 총 합이 속하는 구간을 판단하여 해당 사용자의 가치 의식을 판단할 수 있다.

[0065] 또다른 실시예에 따라, 프로세서(130)는 제1 내지 제6 가치 위계 각각과 관련하여 가중치가 부여된 점수와 기선택된 가치 위계를 제외한 나머지 가치 위계와 관련하여 입력된 점수에 기초한 그래프 변화를 통해 사용자의 가치 의식을 판단할 수 있다.

[0066] 구체적으로, 프로세서(130)는 제1 내지 제6 가치 위계 각각과 관련하여 가중치가 부여된 점수와 기선택된 가치 위계를 제외한 나머지 가치 위계와 관련하여 입력된 점수에 기초한 그래프의 기울기가 우상향인 경우, 사용자가 가치 의식이 정상적인 것으로 판단할 수 있다.

[0067] 반면, 프로세서(130)는 제1 내지 제6 가치 위계 각각과 관련하여 가중치가 부여된 점수와 기선택된 가치 위계를 제외한 나머지 가치 위계와 관련하여 입력된 점수에 기초한 그래프가 마이너스인 경우, 사용자의 가치 의식이 비정상적인 것으로 판단할 수 있다.

[0068] 또한, 프로세서(130)는 가치 의식 타입별로 기설정된 그래프 모델과 사용자의 제1 내지 제6 가치 위계에 기초한 그래프를 비교하여 해당 사용자의 가치 의식을 판단할 수 있다.

[0069] 이하에서는, 본 발명에 따른 가치 의식 타입별 그래프 형태에 대해서 설명하도록 한다.

[0070] 도 2는 본 발명의 일 실시예에 따른 가치 의식 타입별 그래프 모델을 나타내는 예시도이다.

[0071] 도 2의 (a) 내지 (d) 각각에 대응하는 그래프는 가치 의식 타입별로 기설정된 그래프 모델로써, 각 그래프의 x 축은 제1 내지 제6 가치 위계를 나타내며, y 축은 8점 척도값을 포함하는 사용자의 가치 의식에 대한 지향 정도를 나타내는 값이 될 수 있다.

[0072] 구체적으로, 도 2의 (a)에 도시된 제1 그래프 모델(210)은 사용자가 이상적인 가치 의식을 가진 경우에 속하는 그래프 모델이 될 수 있다.

[0073] 그리고, 도 2의 (b)에 속하는 제2 그래프 모델(220)은 사용자가 비정상적인 가치 의식을 가진 경우에 속하는 그래프 모델이 될 수 있다.

[0074] 그리고, 도 2의 (c)에 속하는 제3 그래프 모델(230)은 사용자가 개인지향적인 가치 의식을 가진 경우에 속하는 그래프 모델이 될 수 있다. 즉, 도 2의 (c)에 속하는 제3 그래프 모델(230)은 제1 내지 제6 가치 위계 중 제1 내지 제4 가치 위계만을 중요시하는 경우에 해당하는 그래프 모델이다.

[0075] 마지막으로, 도 2의 (d)에 속하는 제4 그래프 모델(240)은 돈키호테형 가치 의식을 가진 경우에 속하는 그래프 모델로써, 제1 내지 제6 가치 위계 중 제5 및 제6 가치 위계만을 중요시하는 경우에 해당하는 그래프 모델이다.

[0076] 따라서, 프로세서(130)는 도 2와 같은 가치 의식 타입별 그래프 모델과 사용자의 제1 내지 제6 가치 위계에 기초한 그래프를 비교하여 해당 사용자의 가치 의식을 판단할 수 있다.

[0077] 본 발명의 추가적인 양상에 따라, 프로세서(130)는 전술한 실시예를 바탕으로 두 사용자(집단) 간의 가치 의식의 동질성 여부와 정도 차이를 판단할 수 있다.

[0078] 구체적으로, 프로세서(130)는 전술한 실시예에 기초하여 두 사용자(집단)별로 가치 의식과 관련하여 총 합이 산출되면, 산출된 두 사용자(집단)의 총 합의 차이 정도에 기초하여 두 사용자(집단)를 유사집단으로 판단할 수 있다.

[0079] 예를 들어, 프로세서(130)는 두 사용자(집단)별 산출된 총 합의 차이가 기설정된 임계 범위 내에 속하는 경우, 두 사용자(집단)를 유사집단으로 판단할 수 있다.

[0080] 또한, 프로세서(130)는 전술한 실시예에 기초하여 두 사용자(집단)별 그래프의 유사도 정도에 따라 두 사용자(집단)의 가치 의식에 대한 동질성 여부를 판단할 수 있다.

[0081] 예를 들어, 프로세서(130)는 기준 축을 기준으로 두 사용자(집단)별 그래프의 기울기의 변화 정도에 기초하여 두 사용자(집단)의 가치 의식에 대한 동질성 여부를 판단할 수 있다.

[0082] 이와 같이, 본 발명에 따른 전자 장치(100)는 전술한 실시예를 통해 판단된 사용자의 가치 의식에 대한 판단 결과에 기초하여 두 사용자(집단) 간의 가치 의식에 대한 동질성 여부를 판단함으로써, 두 사용자(집단)의 갈등 또는 화합 등의 원인을 파악하거나, 가치 의식이 유사한 사용자 간의 결합을 유도할 수 있다.

[0083] 지금까지, 본 발명에 따른 사용자의 가치 의식을 판단하는 전자 장치(100)의 각 구성에 대해서 상세히 설명하였다.

[0084] 이하에서는, 전술한 전자 장치(100)의 세부 구성에 대해서 상세히 설명하도록 한다.

[0085] 도 3은 본 발명의 일 실시예에 따른 전자 장치의 세부 블록도이다.

[0086] 전술한 바와 같이, 사용자의 가치 의식을 판단하는 전자 장치(100)는 예를 들어, 스마트 폰, 테블릿 PC와 같은 휴대용 단말 장치이거나, 스마트 TV와 같은 디스플레이 장치가 될 수 있다.

[0087] 이 경우, 전자 장치(100)는 전술한 입력부(110), 디스플레이부(120) 및 프로세서(130) 구성 외에도 도 3에 도시된 바와 같이, 통신부(140), 저장부(150) 및 오디오 출력부(160)를 더 포함할 수 있다.

[0088] 전술한 입력부(110)는 마이크(미도시)를 통해 사용자의 음성 명령을 입력받거나, 각종 기능키, 숫자키, 특수키, 문자키 등을 구비한 키패드(미도시)를 통해 사용자의 조작 명령을 입력받을 수 있다. 또한, 입력부(110)는 전자 장치(100)의 동작을 외부에서 제어하는 외부 기기로부터 전자 장치(100)의 동작을 제어하기 위한 IR 신호 혹은 RF 신호를 입력받을 수 있다.

[0089] 통신부(140)는 스마트 TV, 스마트 폰 등의 주변 기기(미도시), 전자 장치(100)로부터 판단된 사용자의 가치 위계에 대한 판단 결과를 저장 및 관리하는 관리 서버(미도시)와 데이터 통신을 수행한다.

[0090] 이 같은 통신부(140)는 근거리 통신 모듈, 무선 랜 모듈 등의 무선 통신 모듈과, HDMI(High-Definition Multimedia Interface), USB(Universal Serial Bus) 등을 포함할 수 있다.

[0091] 여기서, 근거리 통신 모듈은 전술한 주변 기기(미도시), 관리 서버(미도시) 등과 무선으로 근거리 통신을 수행하는 구성이다. 이 같은 근거리 통신 모듈은 블루투스(bluetooth)모듈, 적외선 통신(IrDA, infrared data association)모듈, NFC(Near Field Communication)모듈, 와이파이(WIFI)모듈, 지그비(Zigbee) 모듈 중 적어도 하나를 포함할 수 있다.

[0092] 무선 통신 모듈은 EEE 등과 같은 무선 통신 프로토콜에 따라 외부 네트워크에 연결되어 통신을 수행하는 모듈이다. 이 밖에 무선 통신 모듈은 3G(3rd Generation), 3GPP(3rd Generation Partnership Project), LTE(Long

Term Evoloution) 등과 같은 다양한 이동 통신 규격에 따라 이동 통신망에 접속하여 통신을 수행하는 이동 통신 모듈을 더 포함할 수도 있다.

[0093] 뿐만 아니라, 통신부(140)는 USB 2.0, USB 3.0, HDMI, IEEE 1394 등 다양한 소스 장치와의 인터페이스를 제공하는 커넥터를 더 포함할 수 있다.

[0094] 저장부(150)는 전술한 제1 내지 제6 가치 위계 각각에 대응하는 문항에 대한 정보, 가치 의식별 점수 분포 테이블에 대한 정보, 가치 의식 타입별로 기설정된 그래프 모델에 대한 정보 등을 저장할 수 있다.

[0095] 특히, 저장부(150)는 제1 내지 제6 가치 위계 각각에 대응하는 문항을 복수개 저장할 수 있다.

[0096] 이 경우, 프로세서(130)는 사용자별로 가치 의식을 판단할 경우, 제1 내지 제6 가치 위계 각각에 대응하는 복수개의 문항 중 하나를 랜덤으로 선택하고, 선택된 제1 내지 제6 가치 위계 각각에 대응하는 문항을 디스플레이하도록 디스플레이부(120)를 제어하거나 혹은 오디오 형태로 출력하도록 후술할 오디오 출력부(160)를 제어할 수 있다.

[0097] 오디오 출력부(160)는 디스플레이부(120)를 통해 디스플레이된 제1 내지 제6 가치 위계 각각에 대응하는 문항 및 프로세서(130)를 통해 판단된 사용자의 가치 의식에 대한 판단 결과를 오디오 형태로 출력할 수 있다.

[0098] 한편, 저장부(150)는 전자 장치(100)의 동작을 제어하기 위한 운영 프로그램을 더 저장할 수 있다.

[0099] 여기서, 운용 프로그램은 전자 장치(100)가 턴 온(Turn On)되는 경우, 저장부(150)에서 읽혀지고, 컴파일되어 전자 장치(100)의 각 구성을 동작시키는 프로그램이 될 수 있다. 이 같은 저장부(150)는 후술할 롬(ROM)(131), 램(RAM)(132) 또는 전자 장치(100)에 탈착/장착 가능한 메모리 카드(예, SD 카드, 메모리 스틱), 비휘발성 메모리, 휘발성 메모리, 하드 디스크 드라이브(HDD) 또는 솔리드 스테이트 드라이브(SSD) 중 적어도 하나로 구현될 수 있다.

[0100] 한편, 전술한 프로세서(130)는 전자 장치(100)의 동작을 전반적으로 제어하거나, 혹은 전자 장치(100)의 전반적인 동작을 제어할 수 있도록 하는 처리 장치가 될 수 있다.

[0101] 이 같은 프로세서(130)는 CPU(133), ROM(131), RAM(132) 및 GPU(134)를 포함할 수 있으며, CPU(133), ROM(131), RAM(132) 및 GPU(134)는 버스(135)를 통해 서로 연결될 수 있다.

[0102] CPU(133)는 저장부(150)를 액세스하여, 저장부(150)에 저장된 OS를 이용하여 부팅을 수행한다. 또한 CPU(133)는 저장부(150)에 저장된 각종 프로그램, 컨텐츠, 데이터 등을 이용하여 다양한 동작을 수행한다.

[0103] GPU(134)는 아이콘, 이미지, 텍스트 등과 같은 다양한 객체를 포함하는 디스플레이 화면을 생성한다. 구체적으로, GPU(134)는 수신된 제어 명령에 기초하여 화면의 레이아웃에 따라 각 객체들이 표시될 좌표 값, 형태, 크기, 컬러 등과 같은 속성값을 연산하고, 연상된 속성값에 기초하여 객체를 포함하는 다양한 레이아웃의 디스플레이 화면을 생성한다.

[0104] ROM(131)은 시스템 부팅을 위한 명령어 세트 등이 저장된다. 턴 온 명령이 입력되어 전원이 공급되면, CPU(133)는 ROM(131)에 저장된 명령어에 따라 저장부(150)에 저장된 OS를 RAM(134)에 복사하고, OS를 실행시켜 시스템을 부팅시킨다. 부팅이 완료되면, CPU(133)는 저장부(150)에 저장된 각종 프로그램을 RAM(134)에 복사하고, RAM(134)에 복사된 프로그램을 실행시켜 각종 동작을 수행한다.

[0105] 이 같은 프로세서(130)는 전술한 각 구성들과 결합되어 단일칩 시스템(System-on-a-chip 또는 System on chip, SOC, SoC)으로 구현될 수 있다.

[0106] 지금까지, 본 발명에 따른 사용자의 가치 의식을 판단하는 전자 장치(100)의 세부 구성에 대해서 상세히 설명하였다.

[0107] 이하에서는, 본 발명에 따른 전자 장치(100)에서 사용자의 가치 의식을 판단하는 방법에 대해서 상세히 설명하도록 한다.

[0108] 도 4는 본 발명의 일 실시예에 따른 전자 장치에서 사용자의 가치 의식을 판단하는 방법에 대한 흐름도이다.

[0109] 도 4에 도시된 바와 같이, 전자 장치(100)는 가치 위계 각각에 대한 사용자의 지향 정도를 나타내는 점수를 입력받는다(S410).

[0110] 이후, 전자 장치(100)는 가치 위계 중 선택된 적어도 하나의 가치 위계와 관련하여 입력된 점수에 가중치를 부

여한다(S420).

[0111] 이후, 전자 장치(100)는 가중치가 부여된 점수와 선택된 가치 위계를 제외한 나머지 가치 위계와 관련하여 입력된 점수에 기초하여 해당 사용자의 가치 의식을 판단한다(S430).

[0112] 여기서, 가치 위계는 6가지로 구성된다. 구체적으로, 제1 가치 위계는 처벌과 복종에 관한 것이며, 제2 가치 위계는 순수 이기주의에 관한 것이며, 제3 가치 위계는 대인 평판에 관한 것이다. 그리고, 제4 가치 위계는 권위 존중과 질서 유지에 관한 것이며, 제5 가치 위계는 사회질서와 공리주의에 관한 것이며, 제6 가치 위계는 정의 및 인간의 존엄성 등 원리에 관한 것이다.

[0113] 따라서, 전자 장치(100)는 제1 내지 제6 가치 위계 각각에 대응하는 문항을 제공할 수 있다. 한편, 제1 내지 제6 가치 위계 각각에 대응하는 문항은 긍정형과 부정형으로 구분될 수 있다.

[0114] 따라서, 전자 장치(100)는 제1 내지 제6 가치 위계 각각과 관련하여 6개의 긍정형 문항과 6개의 부정형 문항을 제공할 수 있다.

[0115] 또한, 제1 내지 제6 가치 위계 각각에 대응하는 문항별 가치 척도값은 8단계로 구성될 수 있다. 실시예에 따라, 가치 척도값은 0을 제외한 8단계로 구성될 수 있다. 가치 척도값이 - 3.5 ~ + 3.5 사이에서 구성될 경우, 8점 척도값은 - 3.5, - 2.5, - 1.5, -0.5, 0.5, 1.5, 2.5, 3.5로 구성될 수 있다.

[0116] 따라서, 사용자는 각 문항별 8점 척도값에 기초하여 제1 내지 제6 가치 위계별 지향 정도를 나타내는 점수를 입력할 수 있다.

[0117] 한편, 사용자는 제1 내지 제6 가치 위계 중 자신이 중요하게 생각하는 가치 위계를 선택할 수 있다.

[0118] 이 같은 제1 내지 제6 가치 위계별 지향 정도를 나타내는 점수 및 사용자가 중요하게 생각하는 가치 위계에 대한 선택 명령이 입력되면, 전자 장치(100)는 제1 내지 제6 가치 위계 중 선택된 가치 위계와 관련하여 사용자로부터 입력된 점수에 가중치를 부여한다.

[0119] 일 실시예에 따라, 전자 장치(100)는 제1 내지 제6 가치 위계 중 하나가 선택되면, 선택된 가치 위계에 해당하는 긍정형 문항 및 부정형 문항의 점수에 가중치를 부여할 수 있다.

[0120] 또다른 실시예에 따라, 제1 내지 제6 가치 위계와 관련하여 6개의 긍정형 문항과 6개의 부정형 문항 중 하나가 선택되면, 전자 장치(100)는 선택된 문항과 관련하여 입력된 점수에 가중치를 부여할 수 있다.

[0121] 또다른 실시예에 따라, 제1 내지 제6 가치 위계와 관련하여 6개의 긍정형 문항에서 하나가 선택되고, 6개의 부정형 문항에서 하나가 선택되면, 전자 장치(100)는 선택된 문항과 관련하여 입력된 점수에 가중치를 부여할 수 있다.

[0122] 또다른 실시예에 따라, 제1 내지 제6 가치 위계와 관련하여 6개의 긍정형 문항에서 복수개가 선택되고, 6개의 부정형 문항에서 복수개가 선택되면, 전자 장치(100)는 선택된 복수개에 대해서 상이한 가중치를 부여할 수 있다.

[0123] 예를 들어, 제1 내지 제6 가치 위계별 문항 중 제1 가치 위계의 긍정형 문항과 부정형 문항이 제1 순위로 선택되고, 제2 가치 위계의 긍정형 문항과 부정형 문항이 제2 순위로 선택될 수 있다.

[0124] 그리고, 제1 순위로 선택된 제1 가치 위계의 긍정형 문항과 부정형 문항의 점수가 2.5이고, 제2 순위로 선택된 제2 가치 위계의 부정형 문항과 부정형 문항의 점수가 -3.5가 될 수 있다.

[0125] 이 경우, 전자 장치(100)는 제1 순위로 선택된 제1 가치 위계의 긍정형 문항과 부정형 문항의 점수에 기설정된 제1 가중치값(예를 들어 5)을 곱하고, 제2 순위로 선택된 제2 가치 위계의 긍정형 문항과 부정형 문항의 점수에 기설정된 제2 가중치값(예를 들어 3)을 곱한다.

[0126] 이에 따라, 제1 순위로 선택된 제1 가치 위계의 긍정형 문항과 부정형 문항에 대한 사용자의 지향 정도를 나타내는 최종 점수는 12.5가 되고, 제2 순위로 선택된 제2 가치 위계의 긍정형 문항과 부정형 문항에 대한 사용자의 지향 정도를 나타내는 최종 점수는 -10.5가 될 수 있다.

[0127] 이 같은 다양한 실시예를 통해 제1 내지 제6 가치 위계 중 선택된 적어도 하나에 가중치가 부여되면, 전자 장치(100)는 가중치가 부여된 점수와 선택된 가치 위계를 제외한 나머지 가치 위계와 관련하여 입력된 점수에 기초하여 사용자의 가치 의식을 판단할 수 있다.

[0128] 일 실시예에 따라, 전자 장치(100)는 제1 내지 제6 가치 위계 중 선택된 가치 위계와 관련하여 가중치가 부여된 점수와 나머지 가치 위계와 관련하여 입력된 점수의 총 합에 기초하여 사용자의 가치 의식을 판단할 수 있다.

[0129] 또다른 실시예에 따라, 전자 장치(100)는 제1 내지 제6 가치 위계 각각과 관련하여 가중치가 부여된 점수와 기 선택된 가치 위계를 제외한 나머지 가치 위계와 관련하여 입력된 점수에 기초한 그래프 변화를 통해 사용자의 가치 의식을 판단할 수 있다.

[0130] 한편, 상술한 바와 같은 전자 장치(100)의 가치 의식 판단 방법은 적어도 하나의 실행 프로그램으로 구현될 수 있으며, 이러한 실행 프로그램은 비일시적 컴퓨터 판독 가능 매체에 저장될 수 있다.

[0131] 비일시적 판독 가능 매체란 레지스터, 캐쉬, 메모리 등과 같이 짧은 순간 동안 데이터를 저장하는 매체가 아니라 반영구적으로 데이터를 저장하며, 기기에 의해 판독(reading)이 가능한 매체를 의미한다. 구체적으로, 상술한 프로그램들은 RAM(Random Access Memory), 플레시메모리, ROM(Read Only Memory), EPROM(Erasable Programmable ROM), EEPROM(Electronically Erasable and Programmable ROM), 레지스터, 하드디스크, 리무버블 디스크, 메모리 카드, USB 메모리, CD-ROM 등과 같이, 단말기에서 판독 가능한 다양한 유형의 기록 매체에 저장되어 있을 수 있다.

[0132] 이제까지 본 발명에 대하여 그 바람직한 실시예들을 중심으로 살펴보았다.

[0133] 이상에서는 본 발명의 바람직한 실시예에 대하여 도시하고 설명하였지만, 본 발명은 상술한 특정의 실시예에 한정되지 아니하며, 청구범위에서 청구하는 본 발명의 요지를 벗어남이 없이 당해 발명이 속하는 기술분야에서 통상의 지식을 가진 자에 의해 다양한 변형실시가 가능한 것은 물론이고, 이러한 변형실시들은 본 발명의 기술적 사상이나 전망으로부터 개별적으로 이해되어져서는 안될 것이다.

부호의 설명

[0134] 100 : 전자 장치 110 : 입력부

120 : 디스플레이부 130 : 프로세서

140 : 통신부 150 : 저장부

160 : 오디오 출력부

도면

도면1

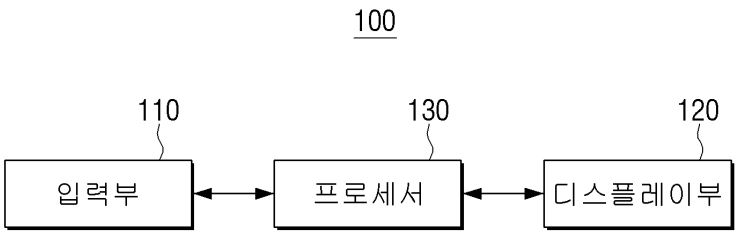

도면2

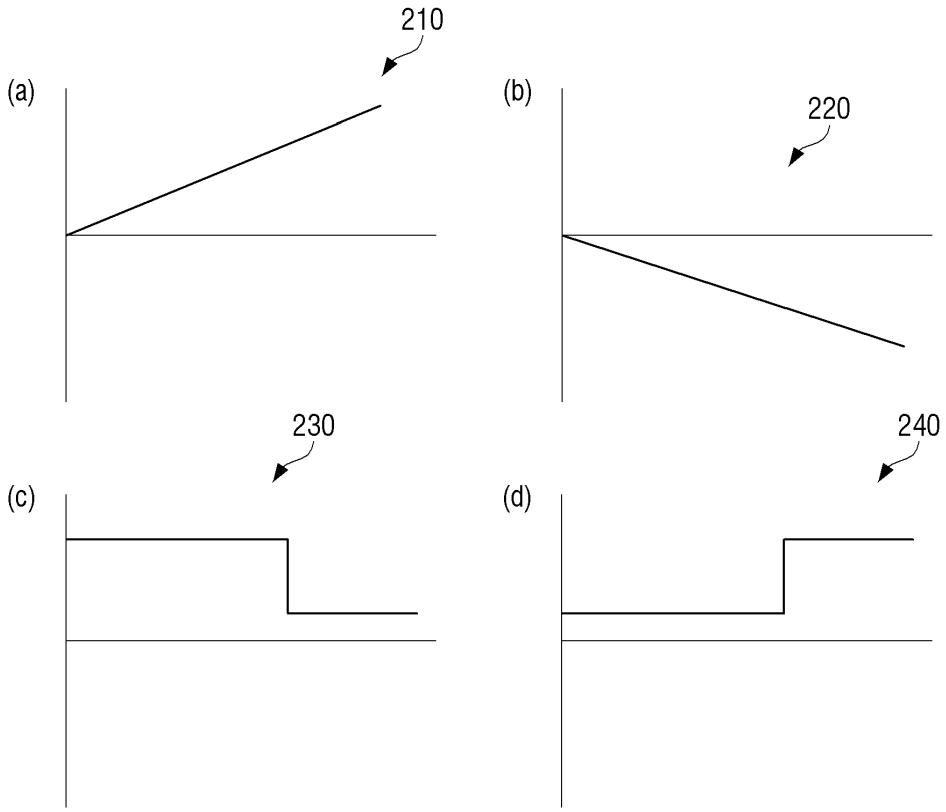
210
(a)
(b)
220
230
240
(c)
(d)

도면3

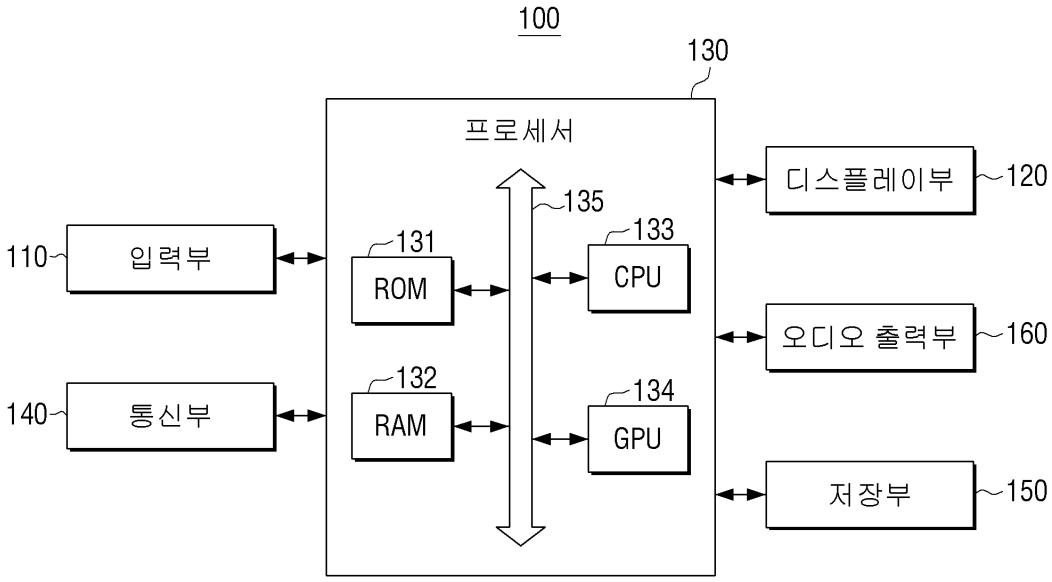
100
130
프로세서
135
131
ROM
133
CPU
132
RAM
134
GPU
110
입력부
140
통신부
디스플레이부
120
오디오 출력부
160
저장부
150

도면4

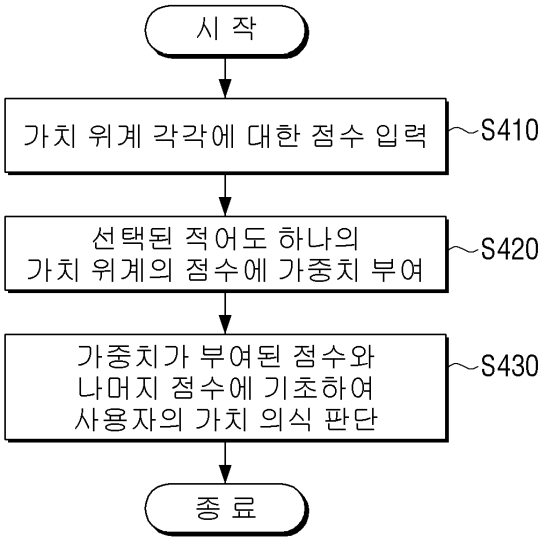
시 작
가치 위계 각각에 대한 점수 입력
S410
선택된 적어도 하나의
가치 위계의 점수에 가중치 부여
S420
가중치가 부여된 점수와
나머지 점수에 기초하여
사용자의 가치 의식 판단
S430
종 료