(19)中华人民共和国国家知识产权局

(12)实用新型专利

(10)授权公告号 CN 208063821 U
(45)授权公告日 2018.11.09

(21)申请号 201820445931.6

(22)申请日 2018.03.31

(73)专利权人 刘耀辉
地址 041399 山西省临汾市隰县龙泉镇东大街13-4号

(72)发明人 刘耀辉

(51)Int.Cl.
A01D 43/08(2006.01)

权利要求书1页 说明书2页 附图1页

(54)实用新型名称

一种牧草收割机

(57)摘要

本实用新型涉及一种牧草收割机，行走轮固定在车架的两侧，在车架的前侧中部开设有一供牧草进入的V形口，在该V形口的一侧固定有一牧草拨动回旋轮，动切割片沿牧草拨动回旋轮圆周边均匀布置，静切割片固定在V形口的中部，且与动切割片形成一剪切机构，切割平台固定在车架上位于V形口上方，在V形口另一端的车架上固定有一推动轮，该推动轮的圆周边上设置有伸出的杆状体，通过推动轮上的杆状体将切断的牧草推倒在切割平台上，推板与液压气缸连接，液压气缸水平固定在车架上，推板位于切割平台上端面一侧，在切割平台的另一侧固定在牧草存储箱。本实用新型能够有效降低操作人员劳动强度且能够大大提高收割效率。

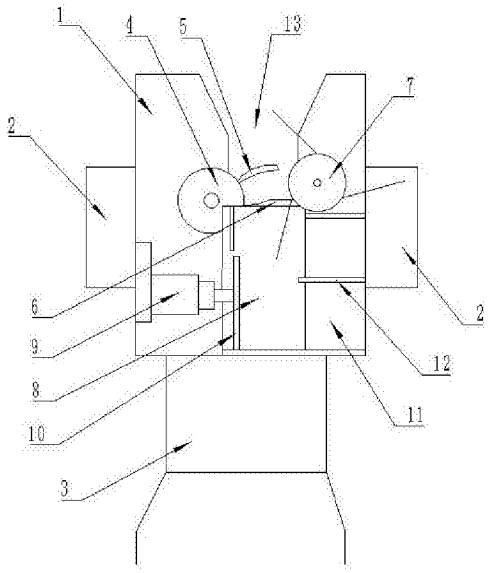

CN 208063821 U

1.一种牧草收割机，它包括车架、电机、行走轮、手推部、牧草拨动回旋轮、动切割片、静切割片、推动轮、切割平台、液压气缸、推板、牧草存储箱和切割刀，其特征在于，行走轮固定在车架的两侧，在车架的前侧中部开设有一供牧草进入的V形口，在该V形口的一侧固定有一牧草拨动回旋轮，动切割片沿牧草拨动回旋轮圆周边均匀布置，静切割片固定在V形口的中部，且与动切割片形成一剪切机构，切割平台固定在车架上位于V形口上方，在V形口另一端的车架上固定有一推动轮，该推动轮的圆周边上设置有伸出的杆状体，通过推动轮上的杆状体将切断的牧草推倒在切割平台上，推板与液压气缸连接，液压气缸水平固定在车架上，推板位于切割平台上端面一侧，在切割平台的另一侧固定在牧草存储箱，在牧草存储箱上方中部固定有一切割刀，通过液压气缸将推倒在切割平台上的牧草通过推板推向切割刀，从而将牧草切碎，进而掉落在牧草存储箱内；在车架的后侧设备有供工作人员推动的手推部；电机固定在车架内，行走轮通过电机传动，牧草拨动回旋轮和推动轮均通过电机带动。

一种牧草收割机

技术领域

[0001] 本实用新型属于牧草收割技术领域，具体涉及一种牧草收割机。

背景技术

[0002] 目前，在牧民家庭使用的牧草收割机械领域，通常都是使用背负式割草机进行牧草的收割作业，这种背负式割草机在使用时，需要将整个割草机背在操作人员的背上，并且在割草时需要用手往返摆动割草刀盘才能使割草机的割幅较大，加之机器发动后振动较大，割草人员的手臂常常震得麻木，这就使得操作人员不但背负沉重机器往返田间行走、摆动操作，劳动强度较大。而且现在很多牧民的割草地都是在海拔较高的地方，氧气稀薄，太阳辐射强，在高强度、高负荷的劳动作业条件下，操作人员很容易缺氧、疲劳、晒伤等，因而操作人员需要经常休息，导致牧草收割效率较低，牧草不能及时收割、晒干和贮藏，影响了冬草贮备，造成牲畜冬春缺草，掉膘甚至死亡。同时，使用背负式割草机需要购买汽油和机油，牧区距离偏远，交通不便，增加了购买油料支出和往返购买油料的时间，增加了牧民的经济负担。

发明内容

[0003] 本实用新型所要解决的技术问题是提供一种能够有效降低操作人员劳动强度且能够大大提高收割效率的牧草收割机。

[0004] 本实用新型采用的技术方案：一种牧草收割机，它包括车架、电机、行走轮、手推部、牧草拨动回旋轮、动切割片、静切割片、推动轮、切割平台、液压气缸、推板、牧草存储箱和切割刀，行走轮固定在车架的两侧，在车架的前侧中部开设有一供牧草进入的V形口，在该V形口的一侧固定有一牧草拨动回旋轮，动切割片沿牧草拨动回旋轮圆周边均匀布置，静切割片固定在V形口的中部，且与动切割片形成一剪切机构，切割平台固定在车架上位于V形口上方，在V形口另一端的车架上固定有一推动轮，该推动轮的圆周边上设置有伸出的杆状体，通过推动轮上的杆状体将切断的牧草推倒在切割平台上，推板与液压气缸连接，液压气缸水平固定在车架上，推板位于切割平台上端面一侧，在切割平台的另一侧固定在牧草存储箱，在牧草存储箱上方中部固定有一切割刀，通过液压气缸将推倒在切割平台上的牧草通过推板推向切割刀，从而将牧草切碎，进而掉落在牧草存储箱内；在车架的后侧设备有供工作人员推动的手推部；电机固定在车架内，行走轮通过电机传动，牧草拨动回旋轮和推动轮均通过电机带动。

[0005] 本实用新型与现有技术相比其有益效果是：该牧草收割机在使用时，无需将整个割草机背负在操作人员身上，只需将其放在草地上，然后启动驱动电机，即可驱动牧草收割机向前移动，而且牧草收割机在向前移动时会使割草刀盘自动左右摆动，无需操作人员费力摆动操作即可实现割草功能，只需操作人员扶着牧草收割机控制其移动的方向即可，减少了操作人员背负收割机的负荷和机器对人手臂的振动，大大降低了操作人员的劳动强度，进而操作人员也就不容易缺氧、疲劳，可以长时间的进行收割作业，可以大大提高牧草

收割的效率。

附图说明

[0006] 图1为本实用新型的结构示意图。

具体实施方式

[0007] 如图1所示，一种牧草收割机，它包括车架1、电机、行走轮2、手推部3、牧草拨动回旋轮4、动切割片5、静切割片6、推动轮7、切割平台8、液压气缸9、推板10、牧草存储箱11和切割刀12，行走轮2固定在车架1的两侧，在车架1的前侧中部开设有一供牧草进入的V形口13，在该V形口13的一侧固定有一牧草拨动回旋轮4，动切割片5沿牧草拨动回旋轮4圆周边均匀布置，静切割片6固定在V形口13的中部，且与动切割片5形成一剪切机构，切割平台8固定在车架1上位于V形口13上方，在V形口13另一端的车架1上固定有一推动轮7，该推动轮7的圆周边上设置有伸出的杆状体，通过推动轮7上的杆状体将切断的牧草推倒在切割平台8上，推板10与液压气缸9连接，液压气缸9水平固定在车架1上，推板10位于切割平台8上端面一侧，在切割平台8的另一侧固定在牧草存储箱11，在牧草存储箱11上方中部固定有一切割刀12，通过液压气缸9将推倒在切割平台8上的牧草通过推板10推向切割刀12，从而将牧草切碎，进而掉落在牧草存储箱11内；在车架1的后侧设备有供工作人员推动的手推部3；电机固定在车架1内，行走轮2通过电机传动，牧草拨动回旋轮4和推动轮7均通过电机带动。

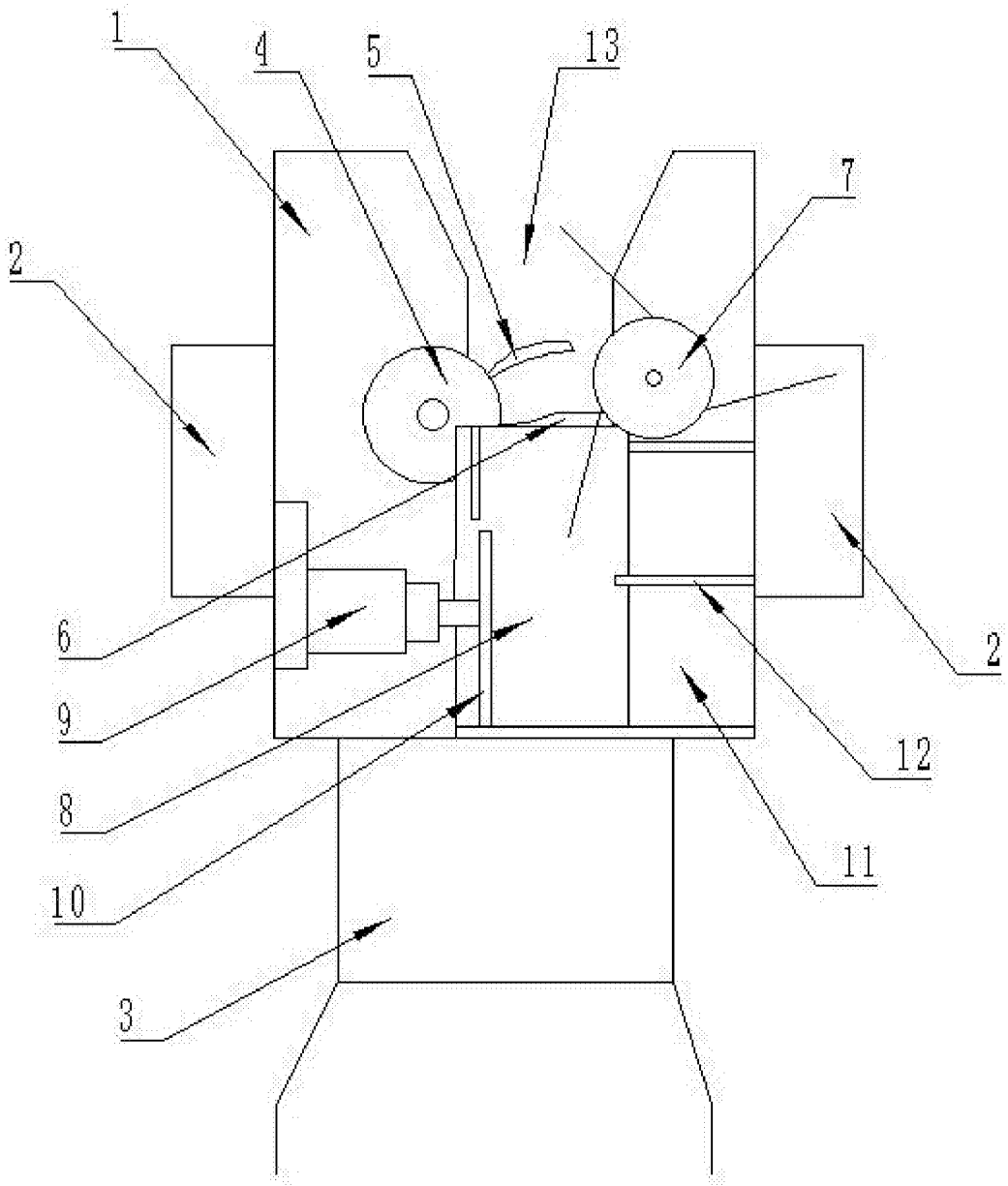

图1