(19)国家知识产权局

(12)实用新型专利

(10)授权公告号 CN 222195730 U
(45)授权公告日 2024.12.20

(21)申请号 202420301716.4

(22)申请日 2024.02.19

(73)专利权人 北京唯爱生物科技有限公司
地址 102600 北京市大兴区北京经济技术开发区(大兴)瀛海镇南海家园五里4号楼1层1015室

(72)发明人 王建华

(51)Int.Cl.
A61N 5/06(2006.01)

权利要求书1页 说明书4页 附图5页

(54)实用新型名称

一种红外生物治疗仪

(57)摘要

本实用新型涉及生物治疗技术领域,具体为一种红外生物治疗仪,包括:治疗仪;所述治疗仪上安装有治疗机构,所述治疗仪上固定有操作机构,所述治疗仪内部固定有调节机构,所述治疗仪侧端安装有辅助机构;该红外生物治疗仪,治疗仪的治疗机构方便进行操作使用,利用红外线穿透人体皮肤,使肌肉、皮下组织产生热效应,具有加速血液流动、促进新陈代谢、增加肌肉松弛及促进组织修复等作用,操作机构的操作座方便进行操作,调节机构连接杆的高度方便进行调节,使得探头的位置调节便捷,大大提高了装置使用便捷度,辅助机构上端的显示屏方便进行高度的调节,使得使用者使用时更加便捷,大大提高了操作的效率。

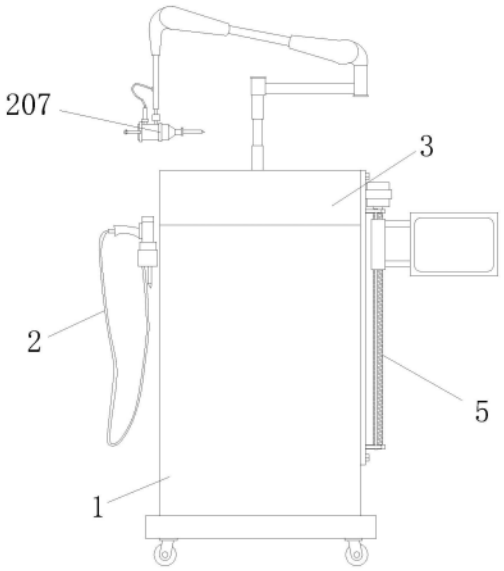

CN 222195730 U

1.一种红外生物治疗仪,包括:治疗仪(1),其特征在于;

所述治疗仪(1)上安装有治疗机构(2),所述治疗仪(1)上固定有操作机构(3),所述治疗仪(1)内部固定有调节机构(4),所述治疗仪(1)侧端安装有辅助机构(5);

所述调节机构(4),包括:置物板(401),所述置物板(401)固定在治疗仪(1)内部,所述置物板(401)上安装有第一电机(402),所述第一电机(402)输出端连接有转盘(403),所述转盘(403)上端通过伸缩杆(404)连接有移动板(405),所述移动板(405)连接在治疗机构(2)上,所述转盘(403)底部固定有支杆(406),所述支杆(406)底部固定有滑块(407),所述滑块(407)滑动连接在弧形槽(408)内部,所述弧形槽(408)开设在置物板(401)顶部。

2.根据权利要求1所述的一种红外生物治疗仪,其特征在于:所述治疗机构(2),包括:固定座(201)和连接杆(204),所述固定座(201)固定在治疗仪(1)侧端,所述固定座(201)内部卡接有手持头(203),所述手持头(203)通过连接线(202)连接在治疗仪(1)上。

3.根据权利要求2所述的一种红外生物治疗仪,其特征在于:所述连接杆(204)固定在治疗仪(1)上,所述连接杆(204)上通过调节杆(205)连接有调节臂(206),所述调节臂(206)底部安装有探头(207)。

4.根据权利要求1所述的一种红外生物治疗仪,其特征在于:所述操作机构(3),包括:操作座(301),所述操作座(301)安装在治疗仪(1)顶部,所述操作座(301)上开设有凹槽(302)。

5.根据权利要求4所述的一种红外生物治疗仪,其特征在于:所述凹槽(302)内部安装有操作器(303),所述操作器(303)通过固定螺丝(304)固定在凹槽(302)内部。

6.根据权利要求5所述的一种红外生物治疗仪,其特征在于:所述操作器(303)表面安装有操作屏(305),所述操作器(303)表面安装有按键(306)。

7.根据权利要求1所述的一种红外生物治疗仪,其特征在于:所述辅助机构(5),包括:限位板(501),所述限位板(501)通过六角螺丝(502)固定在治疗仪(1)侧端,所述限位板(501)上固定有第二电机(503),所述第二电机(503)输出端连接有螺纹杆(504)。

8.根据权利要求7所述的一种红外生物治疗仪,其特征在于:所述螺纹杆(504)上贯穿连接有移动块(505),所述移动块(505)内部贯穿连接有导向杆(506),所述导向杆(506)固定在螺纹杆(504)侧端,所述移动块(505)上安装有显示屏(507)。

一种红外生物治疗仪

技术领域

[0001] 本实用新型涉及生物治疗技术领域,具体为一种红外生物治疗仪。

背景技术

[0002] 红外生物治疗仪又称红外生物效应治疗仪,是一项与多学科相关的高新技术,主要采用脉宽调制技术,调节光源输出功率,向妇女外生殖道发出接近人体温度的光波,可用于生理修复组织细胞,解决了不损伤病变组织,为黏膜皮肤感染性炎症病变区的细胞直接提供能量,使正在被刺激的病变细胞获得能量后,快速逆转为正常细胞,并同时提现生理功能,为进一步加速生理修复细胞创造了条件。

[0003] 目前所使用的红外生物治疗仪,通过机体上方安装的悬臂,对光源的位置进行调整,当机体在需要转动方位的时候,只能够通过机体底部的万向轮进行调整,并且当需要调整光源的位置时,需要利用悬臂的关节处进行旋转调节,加大了工作人员的工作量,使用较为不便。

实用新型内容

[0004] 本实用新型的目的在于提供一种红外生物治疗仪,以解决上述背景技术提出的目前市场上现有的当机体在需要转动方位的时候,只能够通过机体底部的万向轮进行调整,并且当需要调整光源的位置时,需要利用悬臂的关节处进行旋转调节,加大了工作人员的工作量,使用较为不便的问题。

[0005] 为实现上述目的,本实用新型提供如下技术方案:一种红外生物治疗仪,包括:治疗仪;

[0006] 所述治疗仪上安装有治疗机构,所述治疗仪上固定有操作机构,所述治疗仪内部固定有调节机构,所述治疗仪侧端安装有辅助机构;

[0007] 所述调节机构,包括:置物板,所述置物板固定在治疗仪内部,所述置物板上安装有第一电机,所述第一电机输出端连接有转盘,所述转盘上端通过伸缩杆连接有移动板,所述移动板连接在治疗机构上,所述转盘底部固定有支杆,所述支杆底部固定有滑块,所述滑块滑动连接在弧形槽内部,所述弧形槽开设在置物板顶部。

[0008] 通过采用上述技术方案,第一电机与伸缩杆的配合使得整体便于进行角度调节。

[0009] 作为本实用新型的一种优选方案,所述治疗机构,包括:固定座和连接杆,所述固定座固定在治疗仪侧端,所述固定座内部卡接有手持头,所述手持头通过连接线连接在治疗仪上。

[0010] 通过采用上述技术方案,手持头方便进行使用。

[0011] 作为本实用新型的一种优选方案,所述连接杆固定在治疗仪上,所述连接杆上通过调节杆连接有调节臂,所述调节臂底部安装有探头。

[0012] 通过采用上述技术方案,探头方便根据上端的调节杆与调节臂进行操作调节。

[0013] 作为本实用新型的一种优选方案,所述操作机构,包括:操作座,所述操作座安装

在治疗仪顶部,所述操作座上开设有凹槽。

[0014] 通过采用上述技术方案,操作座方便进行操作。

[0015] 作为本实用新型的一种优选方案,所述凹槽内部安装有操作器,所述操作器通过固定螺丝固定在凹槽内部。

[0016] 通过采用上述技术方案,操作器方便固定在凹槽内部。

[0017] 作为本实用新型的一种优选方案,所述操作器表面安装有操作屏,所述操作器表面安装有按键。

[0018] 通过采用上述技术方案,操作屏与按键配合方便进行操作。

[0019] 作为本实用新型的一种优选方案,所述辅助机构,包括:限位板,所述限位板通过六角螺丝固定在治疗仪侧端,所述限位板上固定有第二电机,所述第二电机输出端连接有螺纹杆。

[0020] 通过采用上述技术方案,第二电机方便带动螺纹杆进行转动。

[0021] 作为本实用新型的一种优选方案,所述螺纹杆上贯穿连接有移动块,所述移动块内部贯穿连接有导向杆,所述导向杆固定在螺纹杆侧端,所述移动块上安装有显示屏。

[0022] 通过采用上述技术方案,显示屏方便进行操作与显示。

[0023] 与现有技术相比,本实用新型的有益效果是:该红外生物治疗仪,治疗仪的治疗机构方便进行操作使用,利用红外线穿透人体皮肤,使肌肉、皮下组织产生热效应,具有加速血液流动、促进新陈代谢、增加肌肉松弛及促进组织修复等作用,操作机构的操作座方便进行操作,调节机构连接杆的高度方便进行调节,使得探头的位置调节便捷,大大提高了装置使用便捷度,辅助机构上端的显示屏方便进行高度的调节,使得使用者使用时更加便捷,大大提高了操作的效率。

[0024] 1.治疗仪的治疗机构方便进行操作使用,设置的固定座方便手持头进行固定,设置的连接线方便将治疗仪与手持头进行连接,使得整体便于进行操作使用,设置的连接杆方便通过上端的调节杆进行调节,使得调节臂底部的探头方便进行治疗,探头导出红外线,利用红外线穿透人体皮肤,使肌肉、皮下组织产生热效应,具有加速血液流动、促进新陈代谢、增加肌肉松弛及促进组织修复等作用;

[0025] 2.调节机构的置物板通过上端设置的第一电机带动转盘进行转动,使得上端的连接杆方便进行转动,使得整体调节角度便捷,设置的伸缩杆方便将移动板的高度进行调节,使得连接杆的高度方便进行调节,使得探头的位置调节便捷,大大提高了装置使用便捷度,设置的支杆通过滑块在弧形槽内部进行滑动,使得转盘转动更加稳定,大大提高了装置的使用寿命;

[0026] 3.辅助机构的限位板通过六角螺丝固定在治疗仪侧端,设置的第二电机可以通过螺纹杆进行转动,设置的移动块通过导向杆的配合进行升降操作,使得上端的显示屏方便进行高度的调节,使得使用者使用时更加便捷,大大提高了操作的效率。

附图说明

[0027] 图1为本实用新型结构示意图;

[0028] 图2为本实用新型内部剖切结构示意图;

[0029] 图3为本实用新型部分俯视结构示意图;

[0030] 图4为本实用新型部分放大结构示意图;

[0031] 图5为本实用新型辅助机构结构示意图。

[0032] 图中:1、治疗仪;2、治疗机构;201、固定座;202、连接线;203、手持头;204、连接杆;205、调节杆;206、调节臂;207、探头;3、操作机构;301、操作座;302、凹槽;303、操作器;304、固定螺丝;305、操作屏;306、按键;4、调节机构;401、置物板;402、第一电机;403、转盘;404、伸缩杆;405、移动板;406、支杆;407、滑块;408、弧形槽;5、辅助机构;501、限位板;502、六角螺丝;503、第二电机;504、螺纹杆;505、移动块;506、导向杆;507、显示屏。

具体实施方式

[0033] 下面将结合本实用新型实施例中的附图,对本实用新型实施例中的技术方案进行清楚、完整地描述,显然,所描述的实施例仅仅是本实用新型一部分实施例,而不是全部的实施例。基于本实用新型中的实施例,本领域普通技术人员在没有做出创造性劳动前提下所获得的所有其他实施例,都属于本实用新型保护的范围。

[0034] 请参阅图1-5,本实用新型提供一种技术方案:一种红外生物治疗仪,包括:治疗仪1;在治疗仪1上安装有治疗机构2,其中治疗仪1型号为亿尔诺YEN-III,通过采用脉宽调制技术,调节光源输出功率,向妇女外生殖道发出接近人体温度的光波,可用于生理修复组织细胞,治疗仪1上固定有操作机构3,治疗仪1内部固定有调节机构4,治疗仪1侧端安装有辅助机构5;

[0035] 请参阅图2和图4,进一步的,调节机构4,包括:置物板401,置物板401固定在治疗仪1内部,置物板401上安装有第一电机402,第一电机402输出端连接有转盘403,转盘403上端通过伸缩杆404连接有移动板405,移动板405连接在治疗机构2上,转盘403底部固定有支杆406,支杆406底部固定有滑块407,滑块407滑动连接在弧形槽408内部,弧形槽408开设在置物板401顶部。

[0036] 请参阅图1和图2,进一步的,治疗机构2,包括:固定座201和连接杆204,固定座201固定在治疗仪1侧端,固定座201内部卡接有手持头203,手持头203通过连接线202连接在治疗仪1上,连接杆204固定在治疗仪1上,连接杆204上通过调节杆205连接有调节臂206,调节臂206底部安装有探头207。

[0037] 通过上述结构:调节机构4的置物板401通过上端设置的第一电机402带动转盘403进行转动,使得上端的连接杆204方便进行转动,使得整体调节角度便捷,设置的伸缩杆404方便将移动板405的高度进行调节,使得连接杆204的高度方便进行调节,使得探头207的位置调节便捷,大大提高了装置使用便捷度,设置的支杆406通过滑块407在弧形槽408内部进行滑动,使得转盘403转动更加稳定,大大提高了装置的使用寿命。治疗仪1的治疗机构2方便进行操作使用,设置的固定座201方便手持头203进行固定,设置的连接线202方便将治疗仪1与手持头203进行连接,使得整体便于进行操作使用,设置的连接杆204方便通过上端的调节杆205进行调节,使得调节臂206底部的探头207方便进行治疗,探头207导出红外线,利用红外线穿透人体皮肤,使肌肉、皮下组织产生热效应,具有加速血液流动、促进新陈代谢、增加肌肉松弛及促进组织修复等作用。

[0038] 请参阅图1和图3,进一步的,操作机构3,包括:操作座301,操作座301安装在治疗仪1顶部,操作座301上开设有凹槽302,凹槽302内部安装有操作器303,操作器303通过固定

螺丝304固定在凹槽302内部,操作器303表面安装有操作屏305,操作器303表面安装有按键306。

[0039] 通过上述结构:操作机构3的操作座301方便进行操作,设置的操作器303通过固定螺丝304固定在凹槽302内部,因此方便通过固定螺丝304将操作器303进行安装与拆卸,设置的操作器303通过操作屏305与按键306的配合进行操作,使得整体操作便捷,大大提高了操作的效率。

[0040] 请参阅图1和图5,进一步的,辅助机构5,包括:限位板501,限位板501通过六角螺丝502固定在治疗仪1侧端,限位板501上固定有第二电机503,第二电机503输出端连接有螺纹杆504,螺纹杆504上贯穿连接有移动块505,移动块505内部贯穿连接有导向杆506,导向杆506固定在螺纹杆504侧端,移动块505上安装有显示屏507。

[0041] 通过上述结构:辅助机构5的限位板501通过六角螺丝502固定在治疗仪1侧端,设置的第二电机503可以通过螺纹杆504进行转动,设置的移动块505通过导向杆506的配合进行升降操作,使得上端的显示屏507方便进行高度的调节,使得使用者使用时更加便捷,大大提高了操作的效率。

[0042] 工作原理:如图1-4所示,在使用该红外生物治疗仪时,对本装置进行简单的一个了解,首先,治疗仪1的治疗机构2方便进行操作使用,设置的固定座201方便手持头203进行固定,设置的连接线202方便将治疗仪1与手持头203进行连接,使得整体便于进行操作使用,设置的连接杆204方便通过上端的调节杆205进行调节,使得调节臂206底部的探头207方便进行治疗,探头207导出红外线,利用红外线穿透人体皮肤,使肌肉、皮下组织产生热效应,具有加速血液流动、促进新陈代谢、增加肌肉松弛及促进组织修复等作用;

[0043] 操作机构3的操作座301方便进行操作,设置的操作器303通过固定螺丝304固定在凹槽302内部,因此方便通过固定螺丝304将操作器303进行安装与拆卸,设置的操作器303通过操作屏305与按键306的配合进行操作,使得整体操作便捷,大大提高了操作的效率;

[0044] 调节机构4的置物板401通过上端设置的第一电机402带动转盘403进行转动,使得上端的连接杆204方便进行转动,使得整体调节角度便捷,设置的伸缩杆404方便将移动板405的高度进行调节,使得连接杆204的高度方便进行调节,使得探头207的位置调节便捷,大大提高了装置使用便捷度,设置的支杆406通过滑块407在弧形槽408内部进行滑动,使得转盘403转动更加稳定,大大提高了装置的使用寿命;

[0045] 辅助机构5的限位板501通过六角螺丝502固定在治疗仪1侧端,设置的第二电机503可以通过螺纹杆504进行转动,设置的移动块505通过导向杆506的配合进行升降操作,使得上端的显示屏507方便进行高度的调节,使得使用者使用时更加便捷,大大提高了操作的效率,本说明中未作详细描述的内容属于本领域专业技术人员公知的现有技术。

[0046] 尽管参照前述实施例对本实用新型进行了详细的说明,对于本领域的技术人员来说,其依然可以对前述各实施例所记载的技术方案进行修改,或者对部分技术特征进行等同替换,凡在本实用新型的精神和原则之内,所作的任何修改、等同替换、改进等,均应包含在本实用新型的保护范围之内。

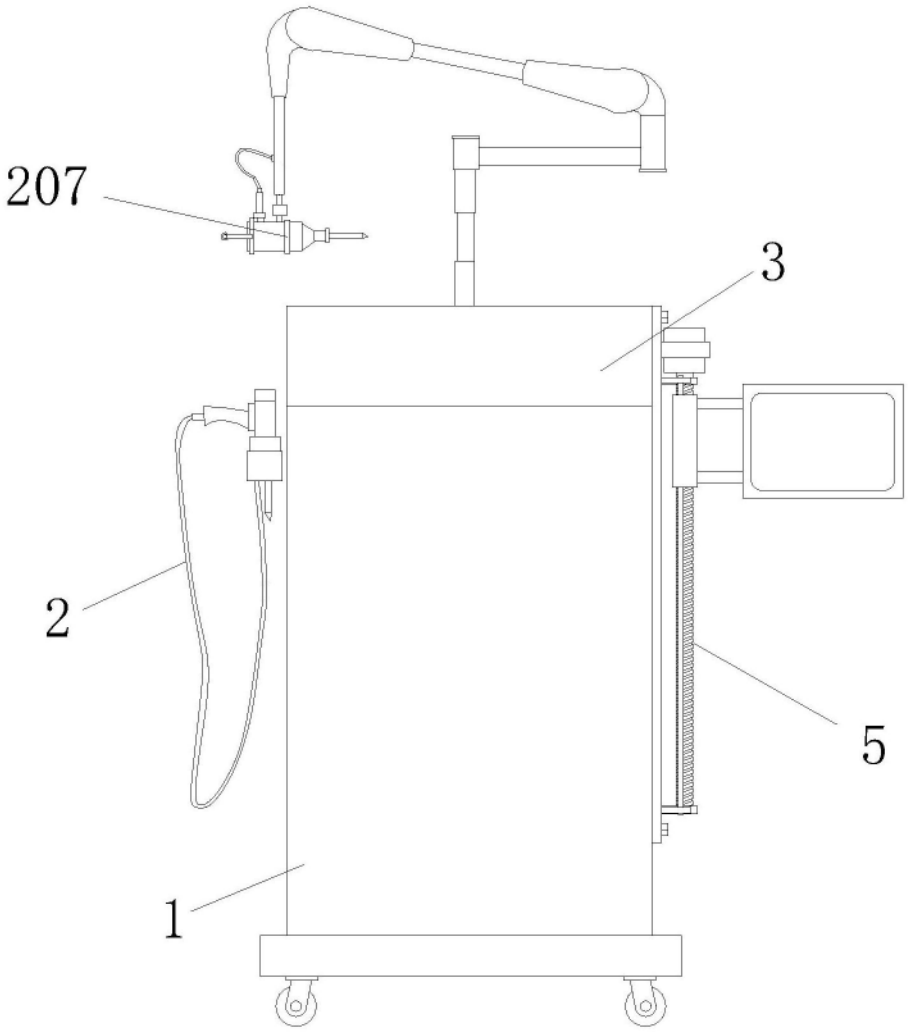

图1

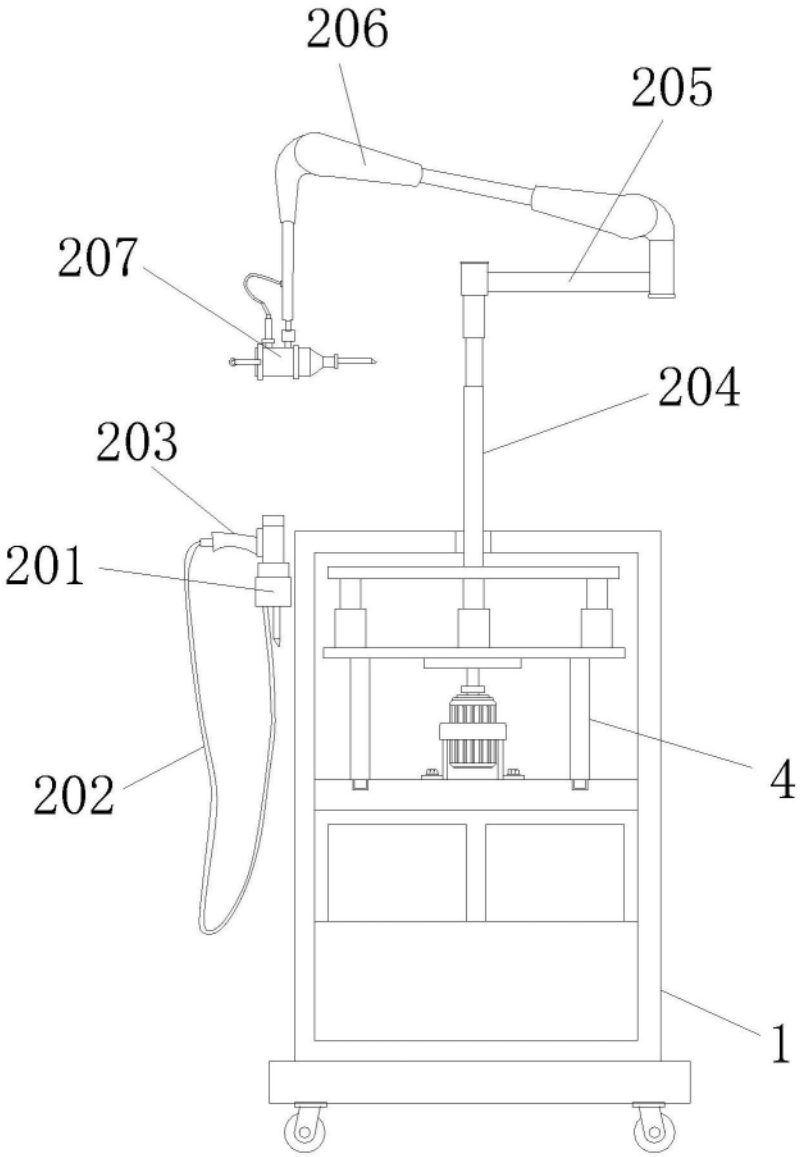

图2

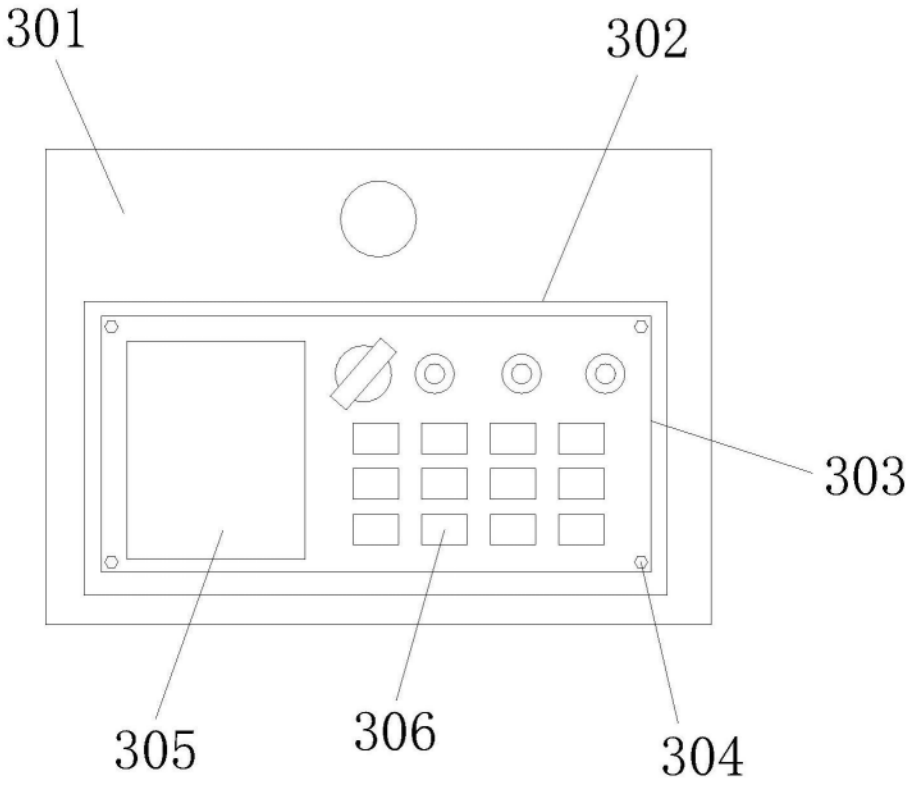

图3

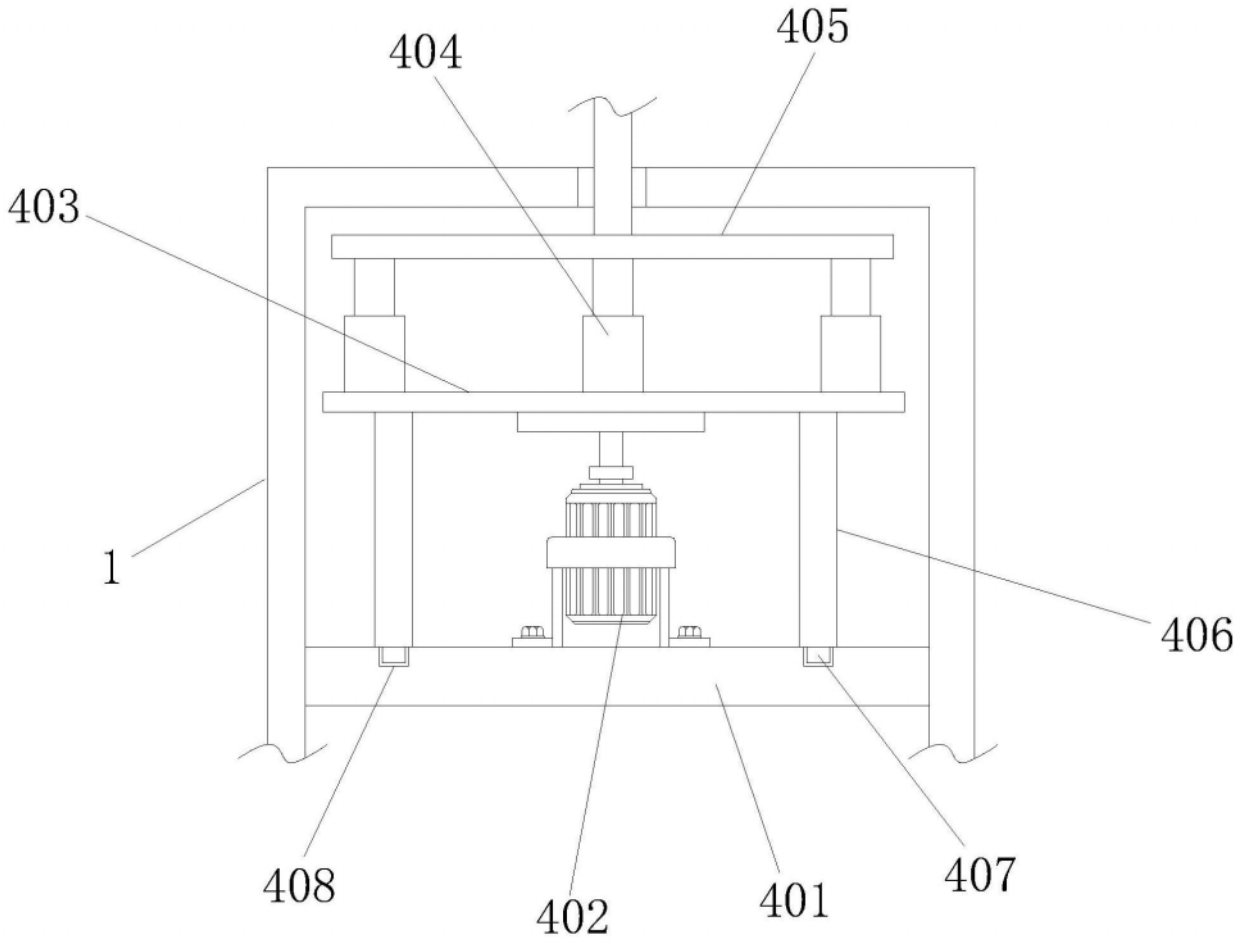

图4

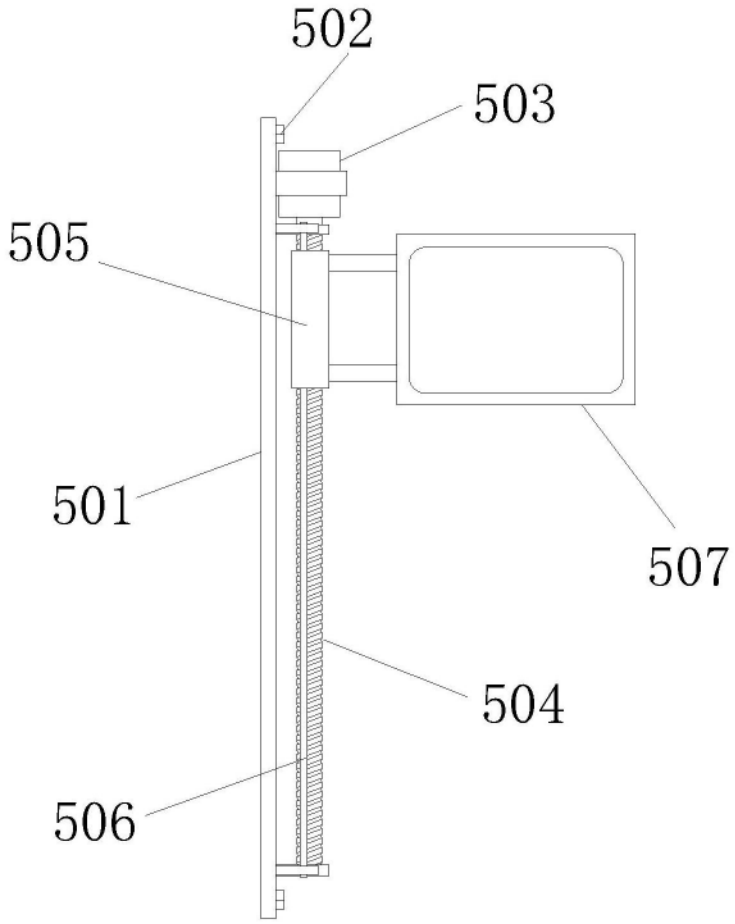

图5