(19)中华人民共和国国家知识产权局

(12)实用新型专利

(10)授权公告号 CN 214015942 U
(45)授权公告日 2021.08.24

(21)申请号 202022410017.8

(22)申请日 2020.10.27

(73)专利权人 汪道元
地址 435000 湖北省黄石市西塞山区黄思湾新建三村228-9

(72)发明人 汪道元

(74)专利代理机构 北京科亿知识产权代理事务所(普通合伙) 11350
代理人 肖平安

(51)Int.Cl.
A24F 1/32(2006.01)
A24F 1/00(2006.01)

权利要求书1页 说明书2页 附图1页

(54)实用新型名称

一种含有内胆的烟斗

(57)摘要

本实用新型涉及烟斗技术领域，特指一种含有内胆的烟斗，包括纯木质烟斗主体，烟斗主体的侧壁上设有烟嘴，烟斗主体上设有烟丝槽，烟丝槽与烟嘴之间设有连通的烟气通道，烟丝槽内设有可拆卸设置地烟丝内胆，烟丝内胆上设有出烟通孔，出烟通孔与烟气通道对应设置。采用这样的结构设置，通过在烟丝槽内设有可拆卸设置地烟丝内胆，便于烟丝的装入，同时起到防烫以及防烟气扩散效果，相对现有技术而言，采用纯木质材料制成的烟斗主体可以减少塑料制品对吸烟者的危害，也没有重金属污染，且如果采用高端木材制作的话，还可以作为收藏品供使用者赏玩。

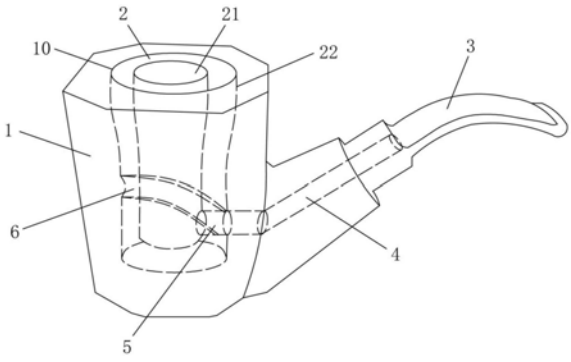

CN 214015942 U

1.一种含有内胆的烟斗，包括纯木质烟斗主体(1)，所述烟斗主体(1)的侧壁上设有烟嘴(3)，所述烟斗主体(1)上设有烟丝槽(10)，所述烟丝槽(10)与烟嘴(3)之间设有连通的烟气通道(4)，其特征在于：所述烟丝槽(10)内设有可拆卸设置地烟丝内胆(2)，所述烟丝内胆(2)上设有出烟通孔(5)，所述出烟通孔(5)与烟气通道(4)对应设置。

2.根据权利要求1所述的一种含有内胆的烟斗，其特征在于：所述烟丝内胆(2)采用嵌入的方式嵌于烟丝槽(10)内，所述烟丝内胆(2)包括内层胆(21)与外层胆(22)，所述内层胆(21)与外层胆(22)间隔设置，并成型有U型腔，所述出烟通孔(5)设于内层胆(21)与外层胆(22)之间。

3.根据权利要求2所述的一种含有内胆的烟斗，其特征在于：所述外层胆(22)的内壁上设有与出烟通孔(5)对应设置的环形的循环凹槽(6)。

一种含有内胆的烟斗

技术领域

[0001] 本实用新型涉及烟斗技术领域,特指一种含有内胆的烟斗。

背景技术

[0002] 市场上有不少烟斗都是塑料制品或者铁制品,塑料制品对吸烟者有危害,而铁制器又存在重金属的污染,且市场上的烟斗没有内胆结构,烟丝直接置于烟丝槽内,还存在烫手以及烟气扩散的缺陷,因此,有必要对现有技术进行改进。

实用新型内容

[0003] 针对以上问题,本实用新型提供了一种含有内胆的烟斗,有效解决现有技术的不足。

[0004] 为了实现上述目的,本实用新型应用的技术方案如下:

[0005] 一种含有内胆的烟斗,包括纯木质烟斗主体,烟斗主体的侧壁上设有烟嘴,烟斗主体上设有烟丝槽,烟丝槽与烟嘴之间设有连通的烟气通道,烟丝槽内设有可拆卸设置地烟丝内胆,烟丝内胆上设有出烟通孔,出烟通孔与烟气通道对应设置。

[0006] 根据上述方案,所述烟丝内胆采用嵌入的方式嵌于烟丝槽内,烟丝内胆包括内层胆与外层胆,内层胆与外层胆间隔设置,并成型有U型腔,出烟通孔设于内层胆与外层胆之间。

[0007] 根据上述方案,所述外层胆的内壁上设有与出烟通孔对应设置的环形的循环凹槽。

[0008] 本实用新型有益效果:

[0009] 本实用新型采用这样的结构设置,通过在烟丝槽内设有可拆卸设置地烟丝内胆,便于烟丝的装入,同时起到防烫以及防烟气扩散效果,当吸烟者从烟嘴吸烟时,烟丝内胆中燃烧的烟丝所产生的烟气会因气流沿着出烟通孔进入到烟气通道,最后通过烟嘴吸入吸烟者的嘴里,且出烟通孔与烟气通道对应设置,可保证吸烟的通畅性。需要说明的是,相对现有技术而言,采用纯木质材料制成的烟斗主体可以减少塑料制品对吸烟者的危害,也没有重金属污染,且如果采用高端木材制作的话,还可以作为收藏品供使用者赏玩。

附图说明

[0010] 图1是本实用新型整体结构示意图;

[0011] 1.烟斗主体;2.烟丝内胆;3.烟嘴;4.烟气通道;5.出烟通孔;6.循环凹槽;10.烟丝槽;21.内层胆;22.外层胆;

具体实施方式

[0012] 下面结合附图与实施例对本实用新型的技术方案进行说明。

[0013] 如图1所示,本实用新型所述一种含有内胆的烟斗,包括纯木质烟斗主体1,烟斗主

体1的侧壁上设有烟嘴3，烟斗主体1上设有烟丝槽10，烟丝槽10与烟嘴3之间设有连通的烟气通道4，烟丝槽10内设有可拆卸设置地烟丝内胆2，烟丝内胆2上设有出烟通孔5，出烟通孔5与烟气通道4对应设置。以上所述构成本实用新型基本结构。

[0014] 所述烟丝内胆2由金属等耐高温材料组成，从而与纯木质的烟斗主体1分离，现在烟斗主体1可有效采用纯木质以节省成本。

[0015] 本实用新型采用这样的结构设置，通过在烟丝槽10内设有可拆卸设置地烟丝内胆2，便于烟丝的装入，同时起到防烫以及防烟气扩散效果，其工作原理：当吸烟者从烟嘴吸烟时，烟丝内胆2中燃烧的烟丝所产生的烟气会因气流沿着出烟通孔5进入到烟气通道4，最后通过烟嘴3吸入吸烟者的嘴里，且出烟通孔5与烟气通道4对应设置，可保证吸烟的通畅性。需要说明的是，相对现有技术而言，采用纯木质材料制成的烟斗主体1可以减少塑料制品对吸烟者的危害，也没有重金属污染，且如果采用高端木材制作的话，还可以作为收藏品供使用者赏玩。

[0016] 在本实施例中，所述烟丝内胆2采用嵌入的方式嵌于烟丝槽10内，烟丝内胆2包括内层胆21与外层胆22，内层胆21与外层胆22间隔设置，并成型有U型腔，出烟通孔5设于内层胆21与外层胆22之间。采用这样的结构设置，内层胆21与外层胆22间隔设置，并成型有U型腔，可起到隔热效果，防止使用者烫伤手，同时便于烟丝充分燃烧，让吸烟者不会被烟气呛到。需要说明的是，烟丝内胆2的内壁经过打磨处理，光滑无倒刺，易拆卸清理。

[0017] 在本实施例中，所述外层胆22的内壁上设有与出烟通孔5对应设置的环形的循环凹槽6。采用这样的结构设置，烟气通过出烟通孔5时可在循环凹槽6的作用下减少烟气扩散。

[0018] 以上结合附图对本实用新型的实施例进行了描述，但本实用新型并不局限于上述的具体实施方式，上述的具体实施方式仅仅是示意性的，而不是限制性的，本领域的普通技术人员在本实用新型的启示下，在不脱离本实用新型宗旨和权利要求所保护的范围情况下，还可做出很多形式，这些均属于本实用新型的保护范围之内。

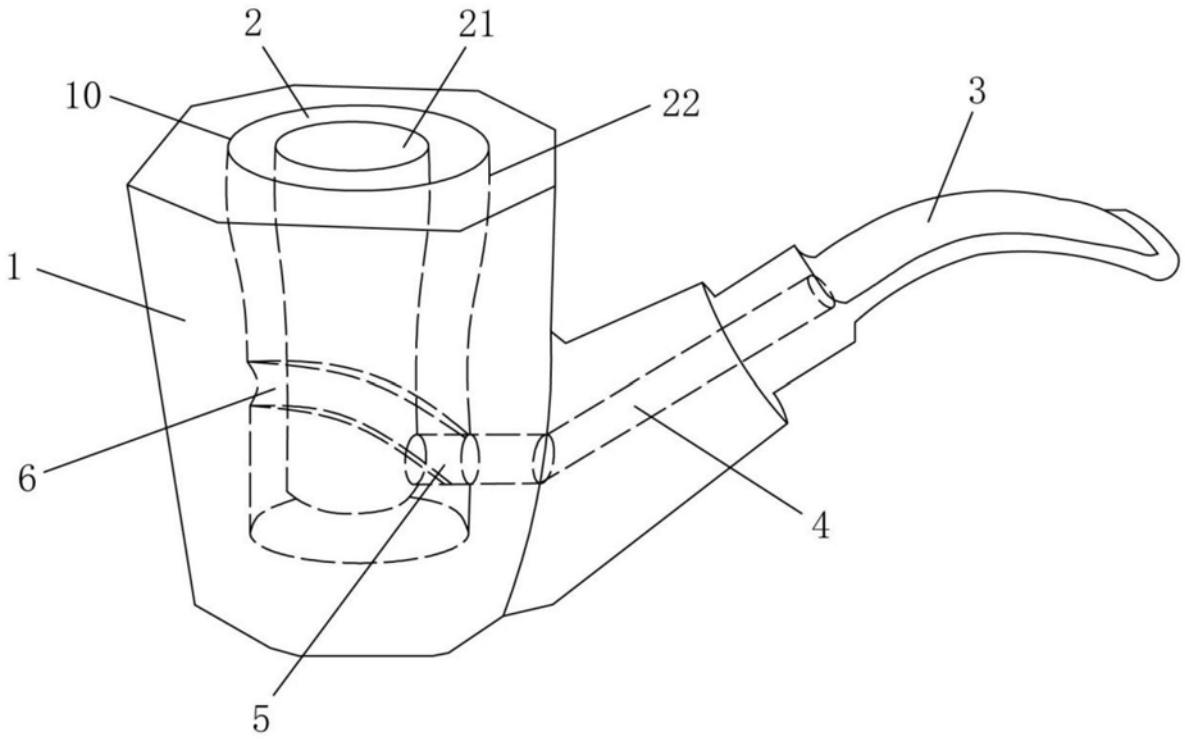

图1