(19)中华人民共和国国家知识产权局

(12)实用新型专利

(10)授权公告号 CN 207494448 U
(45)授权公告日 2018.06.15

(21)申请号 201721039623.5

(22)申请日 2017.08.18

(73)专利权人 湖北宇瑞建筑工程有限公司
地址 443600 湖北省宜昌市秭归县茅坪镇桔颂路26号-2-205(仅限办公用途)

(72)发明人 秦玉珍

(74)专利代理机构 深圳市兰锋知识产权代理事务所(普通合伙) 44419
代理人 曹明兰

(51)Int.Cl.
B21F 1/00(2006.01)
B21F 23/00(2006.01)

(ESM)同样的发明创造已同日申请发明专利

权利要求书1页 说明书3页 附图1页

(54)实用新型名称

一种建筑钢筋折弯机

(57)摘要

本实用新型公开了一种建筑钢筋折弯机，包括工作台和支撑柱，所述工作台底部的两侧均固定连接有支腿，所述工作台的左侧设置有传输带，所述传输带的底部通过轴承与支撑柱活动连接，所述支撑柱与支腿固定连接，所述工作台顶部左侧的前端固定连接有第一夹板，所述工作台顶部左侧的后端滑动连接有第二夹板。本实用新型通过工作台、支撑柱、支腿、传输带、第一夹板、第二夹板、第一电动伸缩杆、第一螺纹孔、第一放置环、活动板、第二螺纹孔、第二放置环、固定块、第二电动伸缩杆和支撑板的配合使用，能够代替人工高效的对钢筋进行折弯工作，不仅能够降低劳动强度，而且折弯的效果也能够达到使用的标准。

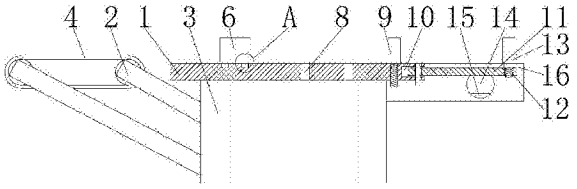

CN 207494448 U

1.一种建筑钢筋折弯机，包括工作台(1)和支撑柱(2)，其特征在于：所述工作台(1)底部的两侧均固定连接有支腿(3)，所述工作台(1)的左侧设置有传输带(4)，所述传输带(4)的底部通过轴承与支撑柱(2)活动连接，所述支撑柱(2)与支腿(3)固定连接，所述工作台(1)顶部左侧的前端固定连接有第一夹板(5)，所述工作台(1)顶部左侧的后端滑动连接有第二夹板(6)，所述第二夹板(6)的背面固定连接有第一电动伸缩杆(7)，所述第一电动伸缩杆(7)的底部与工作台(1)固定连接，所述工作台(1)的顶部且位于第一夹板(5)的右侧开设有第一螺纹孔(8)，所述第一螺纹孔(8)的内腔螺纹连接有第一放置环(9)，所述工作台(1)的右侧开设有凹槽(10)，所述凹槽(10)的内腔通过转轴活动连接有活动板(11)，所述活动板(11)的右侧开设有第二螺纹孔(12)，所述第二螺纹孔(12)的内腔螺纹连接有第二放置环(13)，所述活动板(11)的底部固定连接有固定块(14)，所述固定块(14)的背面固定连接有第二电动伸缩杆(15)，所述第二电动伸缩杆(15)的背面固定连接有支撑板(16)，所述支撑板(16)的左侧与工作台(1)固定连接。

2.根据权利要求1所述的一种建筑钢筋折弯机，其特征在于：所述第二夹板(6)底部的两侧均固定连接有滑块(17)，所述工作台(1)的顶部开设有与滑块(17)配合使用的滑槽(18)。

3.根据权利要求1所述的一种建筑钢筋折弯机，其特征在于：所述第一螺纹孔(8)的数量不少与三个，且第一螺纹孔(8)之间等距离排列。

4.根据权利要求1所述的一种建筑钢筋折弯机，其特征在于：所述第一夹板(5)和第二夹板(6)相对的一侧均设置有防滑垫(19)，所述防滑垫(19)的表面设置有防滑纹。

5.根据权利要求1所述的一种建筑钢筋折弯机，其特征在于：所述第一放置环(9)和第二放置环(13)的底部均设置有外螺纹，所述第一螺纹孔(8)和第二螺纹孔(12)的内腔均设置有与外螺纹配合使用的内螺纹。

一种建筑钢筋折弯机

技术领域

[0001] 本实用新型涉及建材设备技术领域，具体为一种建筑钢筋折弯机。

背景技术

[0002] 随着工业和建筑业飞速发展，我们对钢筋加工量也是越来越大，在建筑工地上，目前一般使用钢筋作为混凝土的骨架，以提高混凝土的强度，传统上将起骨架作用的钢筋称为箍筋，将一根柱形的钢筋折成多边形、圆形等形状，则形成了箍筋，现有的折弯工作一般采用手工折弯，在工作台上焊接定位螺钉，然后人工进行弯曲，这样不仅效率低下、劳动强度大，而且折弯的品质也不够理想。

实用新型内容

[0003] 本实用新型的目的在于提供一种建筑钢筋折弯机，具备高效的优点，解决了现有的折弯工作一般采用手工折弯，在工作台上焊接定位螺钉，然后人工进行弯曲，这样不仅效率低下、劳动强度大，而且折弯的品质也不够理想的问题。

[0004] 为实现上述目的，本实用新型提供如下技术方案：一种建筑钢筋折弯机，包括工作台和支撑柱，所述工作台底部的两侧均固定连接有支腿，所述工作台的左侧设置有传输带，所述传输带的底部通过轴承与支撑柱活动连接，所述支撑柱与支腿固定连接，所述工作台顶部左侧的前端固定连接有第一夹板，所述工作台顶部左侧的后端滑动连接有第二夹板，所述第二夹板的背面固定连接有第一电动伸缩杆，所述第一电动伸缩杆的底部与工作台固定连接，所述工作台的顶部且位于第一夹板的右侧开设有第一螺纹孔，所述第一螺纹孔的内腔螺纹连接有第一放置环，所述工作台的右侧开设有凹槽，所述凹槽的内腔通过转轴活动连接有活动板，所述活动板的右侧开设有第二螺纹孔，所述第二螺纹孔的内腔螺纹连接有第二放置环，所述活动板的底部固定连接有固定块，所述固定块的背面固定连接有第二电动伸缩杆，所述第二电动伸缩杆的背面固定连接有支撑板，所述支撑板的左侧与工作台固定连接。

[0005] 优选的，所述第二夹板底部的两侧均固定连接有滑块，所述工作台的顶部开设有与滑块配合使用的滑槽。

[0006] 优选的，所述第一螺纹孔的数量不少与三个，且第一螺纹孔之间等距离排列。

[0007] 优选的，所述第一夹板和第二夹板相对的一侧均设置有防滑垫，所述防滑垫的表面设置有防滑纹。

[0008] 优选的，所述第一放置环和第二放置环的底部均设置有外螺纹，所述第一螺纹孔和第二螺纹孔的内腔均设置有与外螺纹配合使用的内螺纹。

[0009] 与现有技术相比，本实用新型的有益效果如下：

[0010] 1、本实用新型通过工作台、支撑柱、支腿、传输带、第一夹板、第二夹板、第一电动伸缩杆、第一螺纹孔、第一放置环、活动板、第二螺纹孔、第二放置环、固定块、第二电动伸缩杆和支撑板的配合使用，能够代替人工高效的对钢筋进行折弯工作，不仅能够降低劳动强

度，而且折弯的效果也能够达到使用的标准。

[0011] 2、本实用新型通过设置滑槽和滑块，能够减小第二夹板与工作台之间的摩擦力，更好的对钢筋进行固定，通过设置防滑垫，能够增大钢筋与第一夹板和第二夹板之间的摩擦力，更好的对钢筋进行固定，通过设置多个第一螺纹孔，能够调节被折弯钢筋的长度，更好的保证了施工的进行，通过将第一放置环和第二放置环设置成螺纹连接，能够轻松的对其进行更换，更好的将不同规格的钢筋进行折弯。

附图说明

[0012] 图1为本实用新型结构示意图；

[0013] 图2为本实用新型结构俯视示意图；

[0014] 图3为本实用新型A的局部结构放大示意图。

[0015] 图中：1工作台、2支撑柱、3支腿、4传输带、5第一夹板、6 第二夹板、7第一电动伸缩杆、8第一螺纹孔、9第一放置环、10凹槽、11活动板、12第二螺纹孔、13第二放置环、14固定块、15第二电动伸缩杆、16支撑板、17滑块、18滑槽、19防滑垫。

具体实施方式

[0016] 下面将结合本实用新型实施例中的附图，对本实用新型实施例中的技术方案进行清楚、完整地描述，显然，所描述的实施例仅仅是本实用新型一部分实施例，而不是全部的实施例。基于本实用新型中的实施例，本领域普通技术人员在没有做出创造性劳动前提下所获得的所有其他实施例，都属于本实用新型保护的范围。

[0017] 请参阅图1-3，一种建筑钢筋折弯机，包括工作台1和支撑柱2，工作台1底部的两侧均固定连接有支腿3，工作台1的左侧设置有传输带4，传输带4的底部通过轴承与支撑柱2活动连接，支撑柱2与支腿3固定连接，工作台1顶部左侧的前端固定连接有第一夹板5，工作台1顶部左侧的后端滑动连接有第二夹板6，第二夹板6底部的两侧均固定连接有滑块17，工作台1的顶部开设有与滑块17配合使用的滑槽18，通过设置滑槽18和滑块17，能够减小第二夹板6与工作台1之间的摩擦力，更好的对钢筋进行固定，第一夹板5和第二夹板6相对的一侧均设置有防滑垫19，防滑垫19的表面设置有防滑纹，通过设置防滑垫19，能够增大钢筋与第一夹板5和第二夹板6之间的摩擦力，更好的对钢筋进行固定，第二夹板6的背面固定连接有第一电动伸缩杆7，第一电动伸缩杆7的底部与工作台1固定连接，工作台1的顶部且位于第一夹板5的右侧开设有第一螺纹孔8，第一螺纹孔8的数量不少与三个，且第一螺纹孔8之间等距离排列，通过设置多个第一螺纹孔8，能够调节被折弯钢筋的长度，更好的保证了施工的进行，第一螺纹孔8的内腔螺纹连接有第一放置环9，工作台1 的右侧开设有凹槽10，凹槽10的内腔通过转轴活动连接有活动板11，活动板11的右侧开设有第二螺纹孔12，第二螺纹孔12的内腔螺纹连接有第二放置环13，第一放置环9和第二放置环13的底部均设置有外螺纹，第一螺纹孔8和第二螺纹孔12的内腔均设置有与外螺纹配合使用的内螺纹，通过将第一放置环9和第二放置环13设置成螺纹连接，能够轻松的对其进行更换，更好的将不同规格的钢筋进行折弯，活动板11的底部固定连接有固定块14，固定块14的背面固定连接有第二电动伸缩杆15，第二电动伸缩杆15的背面固定连接有支撑板16，支撑板16的左侧与工作台1固定连接，通过工作台1、支撑柱2、支腿3、传输带4、第一夹板5、第二夹板6、第一电动伸缩杆7、

第一螺纹孔8、第一放置环9、活动板11、第二螺纹孔12、第二放置环13、固定块14、第二电动伸缩杆15和支撑板16的配合使用，能够代替人工高效的对钢筋进行折弯工作，不仅能够降低劳动强度，而且折弯的效果也能够达到使用的标准。

[0018] 使用时，通过将钢筋放置在传输带4的上，传输带4将钢筋运输依次通过第一放置环9和第二放置环13的内腔，通过第一电动伸缩杆7带动第二夹板6向前移动与第一夹板5配合对钢筋进行固定，通过第二电动伸缩杆15伸缩推动固定块14，固定块14带动活动板11 向前移动，活动板11带动第二放置环13向前移动完成钢筋的折弯工作。

[0019] 综上所述：该建筑钢筋折弯机，通过工作台1、传输带4、第一夹板5、第二夹板6、第一电动伸缩杆7、第一螺纹孔8、第一放置环 9、活动板11、第二螺纹孔12、第二放置环13、固定块14、第二电动伸缩杆15和支撑板16的配合，解决了现有的折弯工作一般采用手工折弯，在工作台上焊接定位螺钉，然后人工进行弯曲，这样不仅效率低下、劳动强度大，而且折弯的品质也不够理想的问题。

[0020] 尽管已经示出和描述了本实用新型的实施例，对于本领域的普通技术人员而言，可以理解在不脱离本实用新型的原理和精神的情况下可以对这些实施例进行多种变化、修改、替换和变型，本实用新型的范围由所附权利要求及其等同物限定。

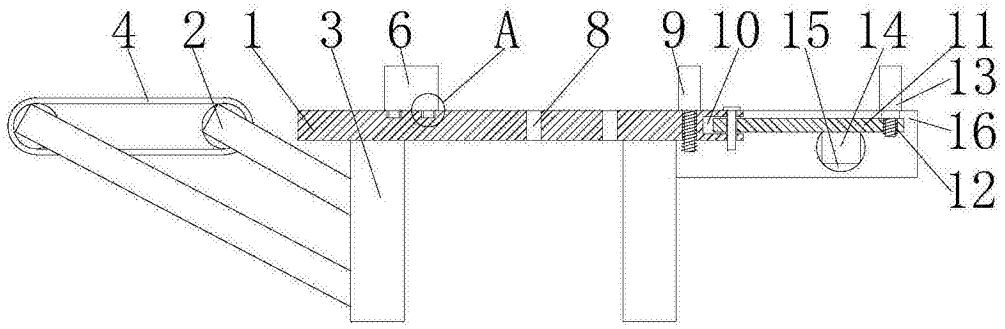

图1

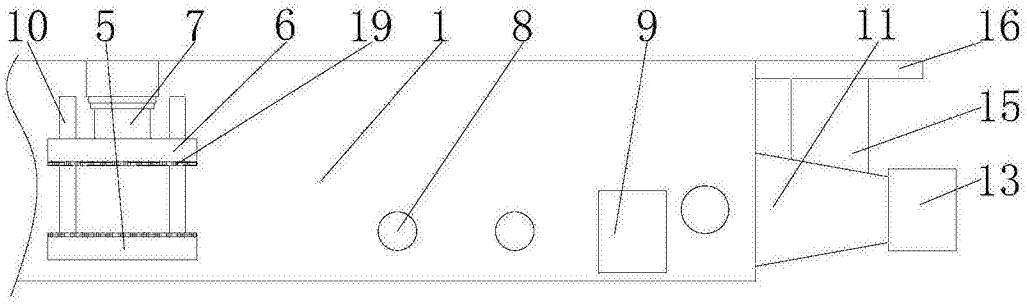

图2

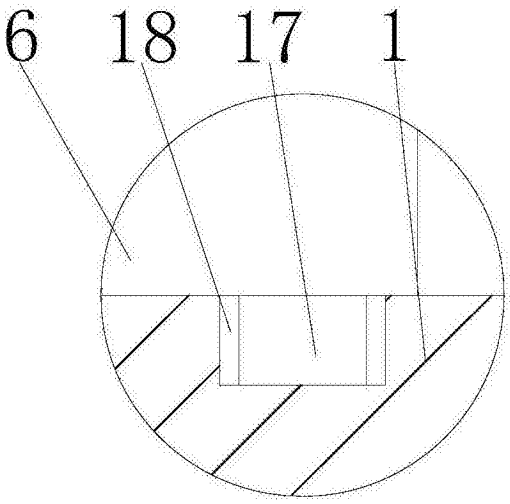

图3