(19)国家知识产权局

(12)实用新型专利

(10)授权公告号 CN 222840887 U
(45)授权公告日 2025.05.09

(21)申请号 202421798740.X

(22)申请日 2024.07.29

(73)专利权人 安徽省尚康食品有限公司
地址 237143 安徽省六安市裕安区分路口镇街道

(72)发明人 夏俭胜

(74)专利代理机构 北京和联顺知识产权代理有限公司 11621
专利代理师 徐世杰

(51)Int.Cl.
A47J 37/12(2006.01)

权利要求书1页 说明书3页 附图2页

(54)实用新型名称

一种食品加工网篮

(57)摘要

本实用新型涉及食品加工网篮技术领域,公开了一种食品加工网篮,包括网篮,所述网篮的内壁两侧安装有第二挂钩,所述第二挂钩的一端固定连接有第二固定块,所述第二固定块的底端固定连接第二固定环,所述第二固定环的中部固定连接隔网,所述第二固定环的一侧固定连接第二支架,所述第二支架的一端贯穿第二防溅凹形板固定连接第二把手。本实用新型中,隔网可以将食物分层油炸,难炸熟的食物可以放在油锅底部用隔板分层,易炸熟的食物在上层防止沉底,起到分层的效果,提升了网篮的实用性,第一防溅凹形板和第二防溅凹形板,可以防止油喷溅,第一防溅凹形板和第二防溅凹形板在保护手部的同时,也防止因操作不当发生的烫伤。

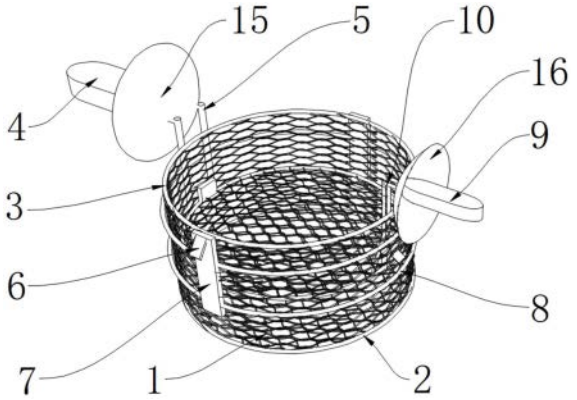

CN 222840887 U

1.一种食品加工网篮,包括网篮(1),其特征在于:所述网篮(1)的内壁两侧安装有第二挂钩(14),所述第二挂钩(14)的一端固定连接有第二固定块(13),所述第二固定块(13)的底端固定连接第二固定环(12),所述第二固定环(12)的中部固定连接隔网(11),所述第二固定环(12)的一侧固定连接第二支架(10),所述第二支架(10)的一端固定连接第二防溅凹形板(16),所述第二防溅凹形板(16)的一侧固定连接第二把手(9)。

2.根据权利要求1所述的一种食品加工网篮,其特征在于:所述网篮(1)的中部两侧固定连接有第一固定环(8),所述第一固定环(8)的中部两端固定连接有第一固定块(7),所述第一固定环(8)的另一侧固定连有第一支架(5)。

3.根据权利要求2所述的一种食品加工网篮,其特征在于:所述第一固定块(7)的一侧固定连接在网篮(1)的外壁。

4.根据权利要求2所述的一种食品加工网篮,其特征在于:所述第一固定块(7)的中部一侧固定连接有第一挂钩(6)。

5.根据权利要求2所述的一种食品加工网篮,其特征在于:所述第一支架(5)的一端固定连接第一防溅凹形板(15),所述第一防溅凹形板(15)的一侧固定连接第一把手(4)。

6.根据权利要求1所述的一种食品加工网篮,其特征在于:所述网篮(1)的底端固定连接有固定底圈(2)。

7.根据权利要求1所述的一种食品加工网篮,其特征在于:所述网篮(1)的顶端固定连接有固定顶圈(3)。

一种食品加工网篮

技术领域

[0001] 本实用新型涉及食品加工网篮技术领域,尤其涉及一种食品加工网篮。

背景技术

[0002] 食品加工网篮是用来油炸食物的烹饪器具,食物在锅内油炸后必须再以具有洞孔的勺子将其捞起,因此操作上十分麻烦,也并不能保证一次将锅中的所有食物全部捞起,而必须分成多次打捞,因此影响口感,大多食品加工网篮结构单一,只具备捞起食物的功能,在油炸一些难炸的食物时需要将食物沉底用底部高温油炸,易熟的食物需要在顶部油炸防止沉底,食品加工网篮并不具备分层的功能,油炸食物时溅起的油会溅到人的手部,对人提造成伤害,也并不具备防溅保护的功能。

实用新型内容

[0003] 为了弥补以上不足,本实用新型提供了一种食品加工网篮,旨在改善不具备分层和不具备防溅保护的问题。

[0004] 为实现上述目的,本实用新型提供了如下技术方案:一种食品加工网篮,包括网篮,所述网篮的内壁两侧安装有第二挂钩,所述第二挂钩的一端固定连接有第二固定块,所述第二固定块的底端固定连接第二固定环,所述第二固定环的中部固定连接隔网,所述第二固定环的一侧固定连接第二支架,所述第二支架的一端固定连接第二防溅凹形板,所述第二防溅凹形板的一侧固定连接第二把手。

[0005] 优选的,所述网篮的中部两侧固定连接有第一固定环,所述第一固定环的中部两端固定连接有第一固定块,所述第一固定环的另一侧固定连有第一支架。

[0006] 优选的,所述第一固定块的一侧固定连接在网篮的外壁。

[0007] 优选的,所述第一固定块的中部一侧固定连接有第一挂钩。

[0008] 优选的,所述第一支架的一端固定连接第一防溅凹形板,所述第一防溅凹形板的一侧固定连接第一把手。

[0009] 优选的,所述网篮的底端固定连接有固定底圈。

[0010] 优选的,所述网篮的顶端固定连接有固定顶圈。

[0011] 本实用新型具有如下有益效果:

[0012] 1、本实用新型中,隔网可以将食物分层油炸,难炸熟的食物可以放在油锅底部用隔板分层,易炸熟的食物在上层防止沉底,起到分层的效果,可有效提升加工效率,降低食物因油炸不足产生口感不佳的问题,提升了网篮的实用性。

[0013] 2、本实用新型中,第一防溅凹形板和第二防溅凹形板,可以防止油喷溅,第一防溅凹形板和第二防溅凹形板在保护手部的同时,也防止因操作不当发生的烫伤,也减少对环境的污染,不仅增加了实用性,也提升了保护。

附图说明

[0014] 图1为本实用新型提出的一种食品加工网篮的立体示意图;

[0015] 图2为本实用新型提出的一种食品加工网篮第一防溅凹形板的立体示意图;

[0016] 图3为本实用新型提出的一种食品加工网篮第二防溅凹形板的立体示意图。

[0017] 图例说明:

[0018] 1、网篮;2、固定底圈;3、固定顶圈;4、第一把手;5、第一支架;6、第一挂钩;7、第一固定块;8、第一固定环;9、第二把手;10、第二支架;11、隔网;12、第二固定环;13、第二固定块;14、第二挂钩;15、第一防溅凹形板;16、第二防溅凹形板。

具体实施方式

[0019] 下面将结合本实用新型实施例中的附图,对本实用新型实施例中的技术方案进行清楚、完整地描述,显然,所描述的实施例仅仅是本实用新型一部分实施例,而不是全部的实施例。基于本实用新型中的实施例,本领域普通技术人员在没有做出创造性劳动前提下所获得的所有其他实施例,都属于本实用新型保护的范围。

[0020] 参照图1-图3,本实用新型提供的一种实施例:一种食品加工网篮,包括网篮1,其特征在于:网篮1的内壁两侧安装有第二挂钩14,第二挂钩14的一端固定连接有第二固定块13,第二固定块13的底端固定连接第二固定环12,第二固定环12的中部固定连接隔网11,第二固定环12的一侧固定连接第二支架10,第二支架10的一端固定连接第二防溅凹形板16,所述第二防溅凹形板16的一侧固定连接第二把手9。网篮1安装第二挂钩14,第二挂钩14上固定连接第二固定块13,可以经第二挂钩14个第二固定块13将固定隔网11的第二固定环12挂在网篮1的内壁,可以将食物分层油炸,起到分层的效果,第二固定环12连接第二支架10,第二支架10贯穿第二防溅凹形板16连接第二把手9,可以防止油喷溅,第二防溅凹形板16可以很好的保护手部。

[0021] 参照图1,网篮1的中部两侧固定连接有第一固定环8,第一固定环8的中部两端固定连接有第一固定块7,第一固定环8的另一侧固定连有第一支架5。网篮1固定连接第一固定环8,第一固定环8固定连接第一固定块7,可以实现起到固定作用,第一固定环8固定连接第一支架5,经第一支架5的固定将网篮1提起。

[0022] 参照图1,第一固定块7的一侧固定连接在网篮1的外壁。第一固定块7固定连接网篮1,连接网篮1可以起到固定支架的效果。

[0023] 参照图2,第一固定块7的中部一侧固定连接有第一挂钩6。第一固定块7固定连接第一挂钩6,可以将第一挂钩6挂在油炸锅的边缘。

[0024] 参照图2,第一支架5的一端固定连接第一防溅凹形板15,第一防溅凹形板15的一侧固定连接第一把手4。第一支架5连接第一防溅凹形板15固定连接第一把手4可以防止油喷溅,第一防溅凹形板15可以很好的保护手部。

[0025] 参照图1,网篮1的底端固定连接有固定底圈2。网篮1固定连接固定底圈2,可以实现将网篮1固定的效果。

[0026] 参照图1,网篮1的顶端固定连接有固定顶圈3。网篮1固定连接固定顶圈3,可以实现将网篮1的网边固定住,防止网边将使用者刮伤。

[0027] 工作原理:网篮1固定连接固定底圈2和固定顶圈3,第一固定环8固定连接第一支

架5,第一支架5贯穿第一防溅凹形板15固定连接第一把手4,经第一支架5的固定将网篮1提起,可以经第二挂钩14个第二固定块13将固定隔网11的第二固定环12挂在网篮1的内壁,第二固定环12连接第二支架10,第二支架10贯穿第二防溅凹形板16连接第二把手9。

[0028] 最后应说明的是:以上所述仅为本实用新型的优选实施例而已,并不用于限制本实用新型,尽管参照前述实施例对本实用新型进行了详细的说明,对于本领域的技术人员来说,其依然可以对前述各实施例所记载的技术方案进行修改,或者对其中部分技术特征进行等同替换,凡在本实用新型的精神和原则之内,所作的任何修改、等同替换、改进等,均应包含在本实用新型的保护范围之内。

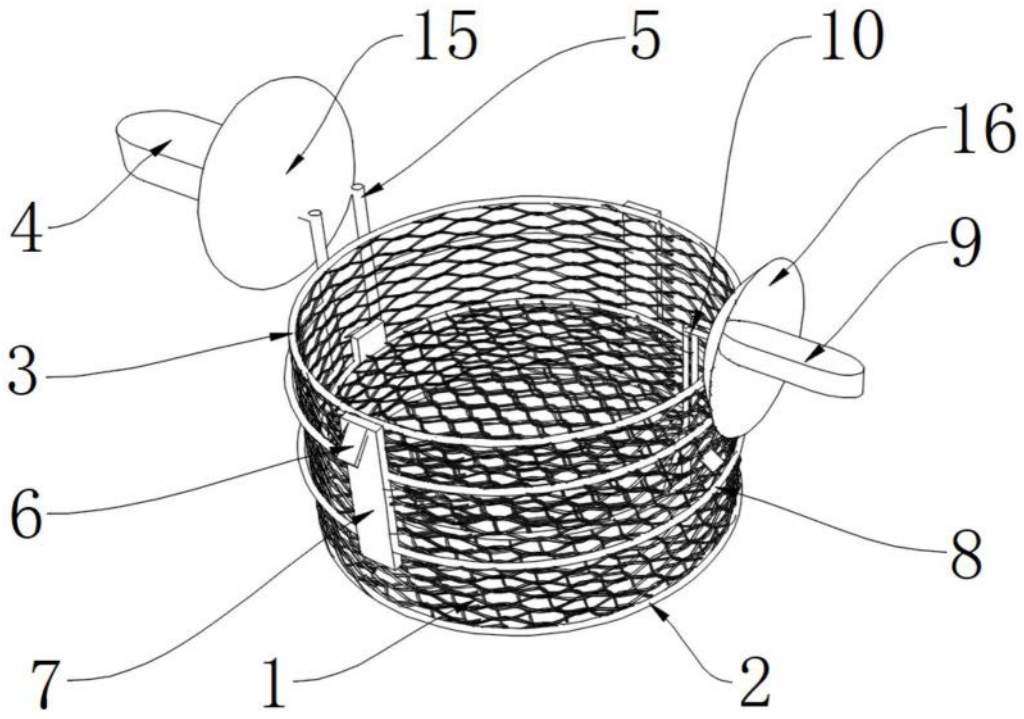

图1

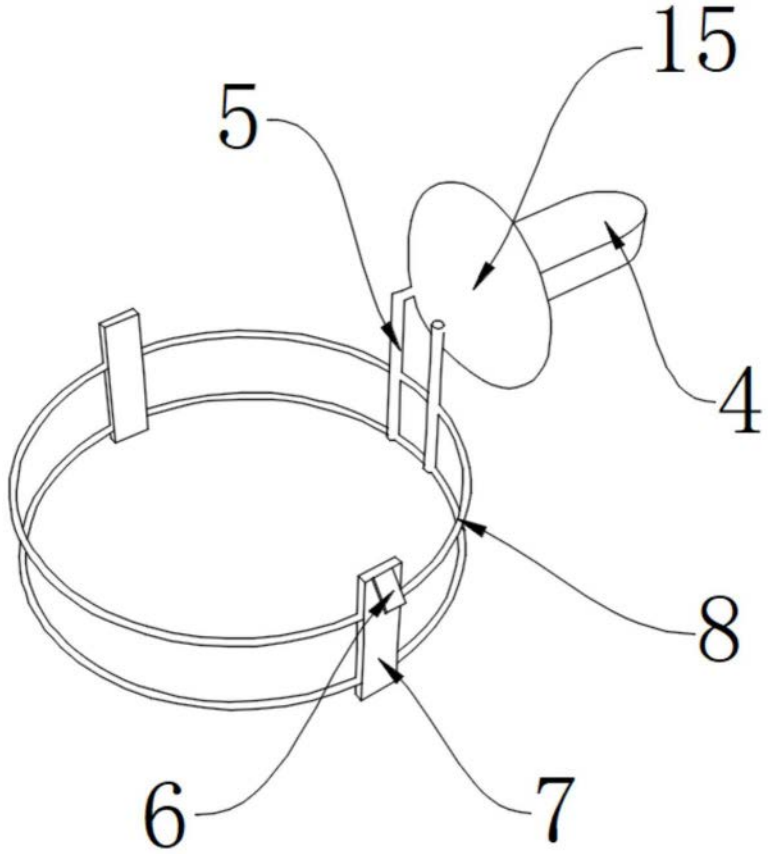

图2

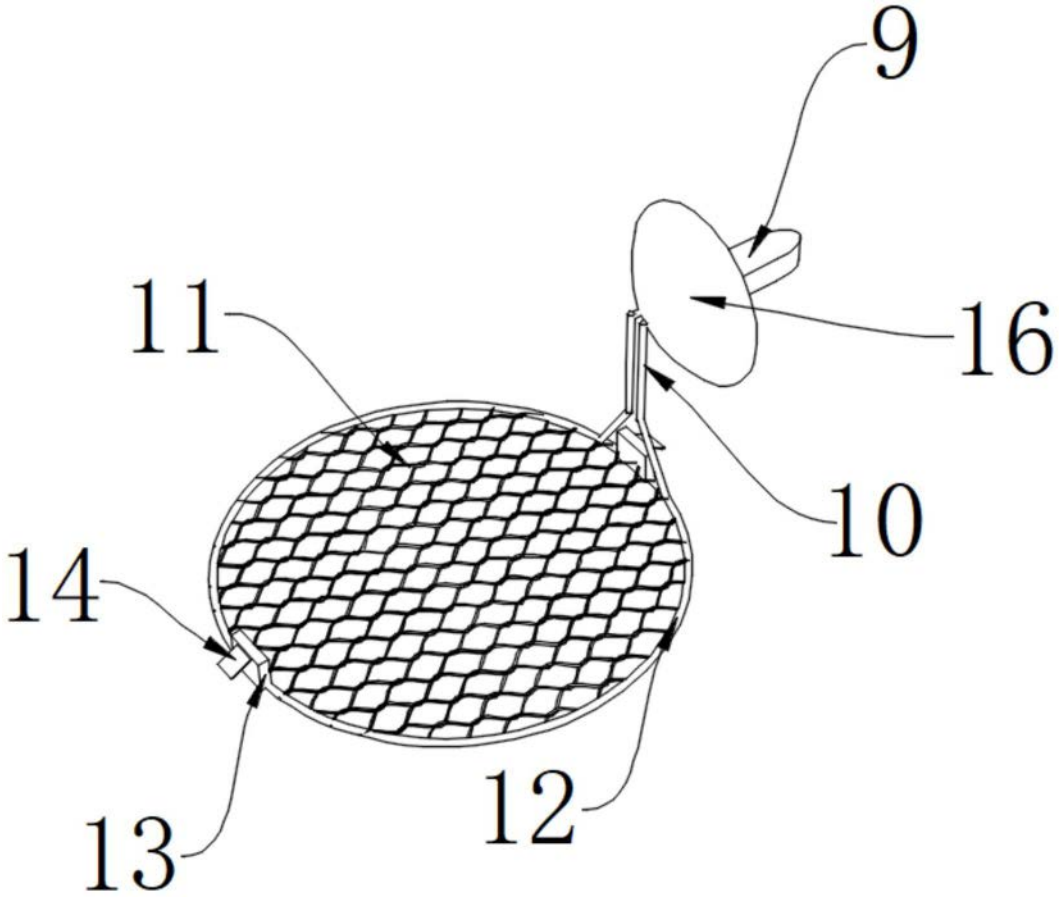

图3